SOMMAIRE

PORTEUR

01 DIRECTION
01A DIRECTION : **Option** ROTULES RADIALES sur colonnes avant
02 RELEVAGE AVANT
03 MOTORISATION AVANT
04 RELEVAGE ARRIERE
05 RELEVAGE ARRIERE AVEC DIRECTION ARRIERE **(Option)**
06 MOTORISATION ARRIERE
07 POSTE DE CONDUITE : EQUIPEMENT TOLERIE
08 POSTE DE CONDUITE : EQUIPEMENT INSTRUMENTS

SUMMARY

TRACTOR

01 STEERING
01A STEERING : BALLS and SOCKETS on front legs **(Option)**
02 FRONT LIFTING
03 FRONT MOTORISATION
04 REAR LIFTING
05 REAR LIFTING with REAR STEERING **(Option)**
06 REAR MOTORISATION
07 DRIVER' S CAB : SHEETING EQUIPMENT
08 DRIVER' S CAB : INSTRUMENTS EQUIPMENT

LISTE DE PIECES
G120 SW

N°001225A Edition 02 / 2006

09 ENSEMBLE CAPOTAGE - ECHELLE LATERALE GAUCHE - PASSERELLE ARRIERE
10 PASSERELLE ARRIERE **(Version sans Benne)**
11 ENSEMBLE RESERVOIR HYDRAULIQUE - FILTRES - ECHANGEUR
12 RESERVOIR GAS-OIL
13 MOTEUR THERMIQUE : version ATMOSPHERIQUE F 6L913
14 MOTEUR THERMIQUE : version INTERCOOLER BF 6L913C
14A MOTEUR THERMIQUES : versions ATMOSPHERIQUE TURBO BF 6L914 / BF 6L914 COM 2 (**Variante USA**)
15 CANALISATION D'AIR MOTEUR THERMIQUE
16 MOTEUR THERMIQUE : EQUIPEMENT FILTRATION D'AIR
16A MOTEUR THERMIQUE : FILTRATION D' AIR MOTEUR ATMOSPHERIQUE **Versions 1 Bras - 2 Bennes**

09 COVERING ASSY. - SIDE LADDER L.H. - REAR FOOTBRIDGE
10 REAR FOOTBRIDGE **(Version without bin)**
11 HYDRAULIC TANK - FILTERS - THERMIC EXCHANGER
12 FUEL TANK
13 ENGINE : Version ATMOSPHERIC F 6L913
14 ENGINE : Version INTERCOOLER BF 6L913C
14A ENGINES : Versions TURBO ATMOSPHERIC BF 6L914 / BF 6L914 COM 2 (**USA Version**)
15 ENGINE AIR CHANNEL
16 ENGINE : AIR CLEANER
16A ENGINE : ATMOSPHERIC AIR CLEANER **(Versions one Arm - and two Bins)**

GREGOIRE

G 120SW

SOMMAIRE

● PORTEUR

16B MOTEUR THERMIQUE : FILTRATION D' AIR MOTEUR TURBO et INTERCOOLER **Versions 1 Bras - 2 Bennes**
17 MOTEUR THERMIQUE : ECHAPPEMENT
18 OPTION CLIMATISATION
19 CABINE
20 OPTION POLYVALENCE - LIAISON AVANT CHASSIS DE RECOLTE
21 ECLAIRAGE - EQUIPEMENT ELECTRIQUE
22 *Disponible*
23 AUTOCOLLANTS
24 AUTOCOLLANTS - Variante Machines "AUSTRALIE "
25 à 29 Disponible

● ENSEMBLE RECOLTE

30 COMMANDE ARBRE EXCENTRIQUE **(Version sans Benne)**
30A COMMANDE ARBRE EXCENTRIQUE **(Version 1 Benne)**
30B COMMANDE ARBRE EXCENTRIQUE **(Version 2 Bennes)**
30C COMMANDE ARBRE EXCENTRIQUE **Version 2003**
31 ENSEMBLE CADRE TETE DE RECOLTE
31A TETE DE RECOLTE : ENSEMBLE CADRE **version RHP**
32 SUPPORTS - SECOUEURS
33 TRAINS D'ECAILLES
34 CONVOYEURS : BALANCIERS TENDEURS **(Version sans benne)**
34A CONVOYEURS : BALANCIERS TENDEURS (**Version 1 Benne)**
34B CONVOYEURS : BALANCIERS TENDEURS **(Version 2 Bennes)**
35 CONVOYEURS : POULIES DE DETOUR
36 ASPIRATEURS INFERIEURS **(Version sans Benne)**
36A ASPIRATEURS INFERIEURS **(Version 1 Benne)**
36B ASPIRATEURS INFERIEURS **(Version 2 Bennes)**
36C ASPIRATEURS INFERIEURS : **Entraînement avec poulies 2 gorges**
37 EXTRACTEURS DE SARMENTS

SUMMARY

● TRACTOR

16B ENGINE : TURBO and INTERCOOLER AIR CLEANER **(Versions One arm and two Bins)**
17 ENGINE : EXHAUST equipment
18 AIR CONDITIONNING OPTION
19 CAB
20 MULTIFONCTION OPTION - HARVESTING FRAME FRONT COUPLING
21 LIGHTING - ELECTRICAL EQUIPMENT
22 *Available*
23 TRANSFERTS
24 TRANSFERTS - Machines " AUSTRALIE " Alternative
25 to 29 Avaible

● HARVESTING ASSY.

30 ECCENTRIC SHAFT DRIVING **(Version without bin)**
30A ECCENTRIC SHAFT DRIVING **(Version with one bin)**
30B ECCENTRIC SHAFT DRIVING **(Version with two bins)**
30C ECCENTRIC SHAFT DRIVING **Version 2003**
31 PICKING HEAD : FRAME ASSY.
31A PICKING HEAD : **RHP** FRAME ASSY.
32 PICKING HEAD : RODS HOLDER
33 CATCHER TRAYS RAILS ASSY.
34 CONVEYORS : MOTORISATION - ADJUSTING SUPPORTS (**Version without bin**)
34A CONVEYORS : MOTORISATION - ADJUSTING SUPPORTS (**Version with one bin**)
34B CONVEYORS : MOTORISATION - ADJUSTING SUPPORTS (**Version with two bins**
35 CONVEYORS : PULLEYS
36 INFERIORS FANS **(Version without bin)**
36A INFERIORS FANS **(Version with one bin)**
36B INFERIORS FANS **(Version with two bins)**
36C INFERIORS FANS **(Driving by two grooved pulleys)**
37 STICK GRINDERS and STICK PULLERS

kverneland group

GREGOIRE

SOMMAIRE

SUMMARY

G 120SW

● ENSEMBLE RECOLTE

38 TUNNEL DE RECOLTE
38A TUNNEL DE RECOLTE : **option** EXTRACTEURS ELEVATEURS
39 HABILLAGE CONVOYEURS
40 BRAS TATEURS
41 CONVOYEUR TRANSVERSAL **(Version sans Benne)**
41A CONVOYEUR TRANSVERSAL **(Version 1 Benne)**
41B CONVOYEUR TRANSVERSAL **DOUBLE TAPIS**
42 BRAS DE DECHARGE
42A BRAS DE DECHARGE : KIT LAVAGE TAPIS
43 PIVOT BRAS DE DECHARGE
44 ASPIRATEURS SUR BRAS DE DECHARGE **(Version sans Benne)**
44A ASPIRATEURS SUR BRAS DE DECHARGE **(Version 1 Benne)**
45 ASPIRATEUR CENTRAL **(Version sans Benne)**
45A ASPIRATEUR CENTRAL **(Version 1 Benne)**
46 ENSEMBLE TREMIE GAUCHE 12 HL **(Version 1 Benne)**
47 ENSEMBLE TREMIES 15 HL **(Version 2 Bennes)**
48 ENSEMBLE VIS DE REPARTITION **(Version 1 Benne)**
48A ENSEMBLE VIS DE REPARTITION **(Version 2 Bennes)**
49 CONVOYEURS NETTOYEURS SUPERIEURS BENNE 15 HL **(Version 2 Bennes)**
50 ASPIRATEURS NETTOYEURS SUPERIEURS **(Version 2 Bennes)**
51 EXTRACTEURS VERTICAUX
52 EXTRACTEURS ELEVATEURS (**Option**)

53 à 59 Disponible

● COMPOSANTS HYDRAULIQUES

60 COMPOSANTS HYDRAULIQUES FIXES SUR CHASSIS AUTOMOTEUR : Fonctionnement TRANSLATION
61 COMPOSANTS HYDRAULIQUES FIXES SUR CHASSIS AUTOMOTEUR : Fonctionnement RELEVAGE AVANT-ARRIERE - DIRECTION - ROTATION et LEVAGE BRAS DE DECHARGE

● HARVESTING ASSY.

38 HARVESTING TUNNEL
38A HARVESTING TUNNEL : ELEVATORS STICK LIFTERS (**Option**)
39 CONVEYORS SHIELDS
40 SENSORS ARMS
41 CROSS CONVEYOR **(Version without bin)**
41A CROSS CONVEYOR **(Version with one bin)**
41B CROSS CONVEYOR **with DOUBLE BELTS**
42 SIDE DISCHARGE CONVEYOR
42A SIDE DISCHARGE CONVEYOR : BELT WASHING KIT
43 SIDE DISCHARGE CONVEYOR PIVOT
44 SIDE DISCHARGE CONVEYOR LEAF EXTRACTOR (**Version without bin**)
44A SIDE DISCHARGE CONVEYOR LEAF EXTRACTOR (**Version with one bin**)
45 MIDDLE LEAF EXTRACTOR **(Version without bin)**
45A MIDDLE LEAF EXTRACTOR **(Version with one bin)**
46 BIN L.H. 12 HL **(Version with one bin)**
47 BINS 15 HL Assy. **(Version with two bins)**
48 BIN AUGER Assy. **(Version with one bin)**
48A BIN AUGER Assy. **(Version with two bins)**
49 UPPER CLEANERS CONVEYORS BINS 15 HL **(Version two bins)**
50 UPPER CLEANERS FANS **(Version two bins)**
51 VERTICALS STICK LIFTERS
52 ELEVATORS STICK LIFTERS (**Option**)

53 to 59 Avaible

● HYDRAULICS COMPONENTS

60 HYDRAULICS COMPONENTS FIXED ON TRACTOR : TRANSLATION Operating
61 HYDRAULICS COMPONENTS FIXED ON TRACTOR : FRONT and REAR LIFTING - STEERING - SIDE DISCHARGE CONVEYOR (UP / DOWN - IN / OUT)

kverneland group

GREGOIRE

SOMMAIRE

SUMMARY

G 120SW

● COMPOSANTS HYDRAULIQUES

61A COMPOSANTS HYDRAULIQUES FIXES SUR CHASSIS AUTOMOTEUR : Fonctionnement TETE DE RECOLTE(**Version RHP**)
62 COMPOSANTS HYDRAULIQUES FIXES SUR CHASSIS AUTOMOTEUR : Fonctionnement ENSEMBLE DE RECOLTE
63 COMPOSANTS HYDRAULIQUES FIXES sur CHASSIS DE RECOLTE
64 COMPOSANTS HYDRAULIQUES FIXES SUR CHASSIS DE RECOLTE : Fonctionnements EXTRACTEURS VERTICAUX - HORIZONTAUX - EXTRACTEURS ELEVATEURS
65 à 79 Disponible

● HYDRAULICS COMPONENTS

61A HYDRAULICS COMPONENTS FIXED ON TRACTOR : **RHP**
62 HYDRAULICS COMPONENTS FIXED ON TRACTOR : HARVESTING ASSY. Operating
63 HYDRAULICS COMPONENTS FIXED ON HARVESTING FRAME
64 HYDRAULICS COMPONENTS FIXED ON HARVESTING FRAME : VERTICALS and HORIZONTALS STICK LIFTERS - ELEVATORS STICK LIFTERS
65 to 79 Available

● SCHEMAS HYDRAULIQUES

80 HYDRAULIQUE PORTEUR : TRANSLATION
81 HYDRAULIQUE PORTEUR **Version SANS BENNE** : Fonctions RELEVAGE / DIRECTION / BRAS DE DECHARGE / RHP
81A HYDRAULIQUE PORTEUR **Version avec 1 BENNE :** Fonctions RELEVAGE / DIRECTION / BRAS DE DECHARGE / RHP
81B HYDRAULIQUE PORTEUR **Version avec 2 BENNES :** Fonctions RELEVAGE / DIRECTION / BENNES / RHP
82 HYDRAULIQUE PORTEUR **Version SANS BENNE** : **Option** ASCENSEUR
83 HYDRAULIQUE ENSEMBLE TETE DE RECOLTE **Version SANS BENNE** : ASPIRATEURS / CONVOYEURS / TETE DE RECOLTE
84 HYDRAULIQUE ENSEMBLE TETE DE RECOLTE **Version UNE BENNE** : ASPIRATEURS / CONVOYEURS / TETE DE RECOLTE
85 HYDRAULIQUE ENSEMBLE TETE DE RECOLTE **Version DEUX BENNES** : ASPIRATEURS / CONVOYEURS / TETE DE RECOLTE
86 à 89 Disponible

● HYDRAULICS DIAGRAMS

80 HYDRAULIC TRACTOR : TRANSLATION
81 HYDRAULIC TRACTOR **Version WITHOUT BIN** : LIFTING / STEERING / SIDE ARM DISCHARGE / RHP Functions
81A HYDRAULIC TRACTOR **Version WITH one BIN** : LIFTING / STEERING / SIDE ARM DISCHARGE / RHP Functions
81B HYDRAULIC TRACTOR **Version WITH TWO BINS** : LIFTING / STEERING / BINS / RHP
82 HYDRAULIC TRACTOR **Version WITHOUT BIN** : FRONT TOOLS CARRIER **Option**
83 HYDRAULIC PICKING-HEAD Assy. **Version WITHOUT BIN** : FANS / CONVEYORS / PICKING-HEAD Functions
84 HYDRAULIC PICKING-HEAD Assy. **Version ONE BIN** : FANS / CONVEYORS / PICKING-HEAD Functions
85 HYDRAULIC PICKING-HEAD Assy. **Version WITH TWO BINS** : FANS / CONVEYORS / PICKING-HEAD Functions
86 to 89 Available

kverneland group

GREGOIRE

G 120SW

SOMMAIRE

SUMMARY

SCHEMAS ELECTRIQUES

90 FONCTIONS PORTEUR : MOTEURS THERMIQUES F 6L913 BF 6L 913C / BF 6L914 (**Jusque Version 2004**)

91A FONCTIONS TRACTOR : COMMANDE ENSEMBLE TETE DE RECOLTE (Moteurs F6L913 / BF6L913C / BF6L914) - **Version SANS BENNE**

91B FONCTIONS TRACTOR : COMMANDE ENSEMBLE TETE DE RECOLTE (Moteurs F6L913 / BF6L913C / BF6L914) - **Version UNE BENNE**

91C FONCTIONS TRACTOR : COMMANDE ENSEMBLE TETE DE RECOLTE (Moteurs F6L913 / BF6L913C / BF6L914) - **Version DEUX BENNES**

92 FONCTIONS PORTEUR : MOTEUR THERMIQUE BF 6L914 COM2 (**A partir Version 2004**)

93A FONCTIONS TRACTOR : COMMANDE ENSEMBLE TETE DE RECOLTE (Moteur BF 6L914 COM2) - **Version SANS BENNE** (**A partir Version 2004**)

93B FONCTIONS TRACTOR : COMMANDE ENSEMBLE TETE DE RECOLTE (Moteur BF 6L914 COM2) - **Version UNE BENNE** (**A partir Version 2004**)

93C FONCTIONS TRACTOR : COMMANDE ENSEMBLE TETE DE RECOLTE (Moteur BF 6L914 COM2) - Version UNE BENNE (**A partir Version 2004**)

94 FONCTIONS TRACTEUR : RELEVAGE - BENNES - BRAS DE DECHARGE - KIT DE LAVAGE

95 FONCTIONS SIGNALISATION - ECLAIRAGE (**Jusque Version 2003**)

95A FONCTIONS SIGNALISATION - ECLAIRAGE (**A partir Version 2004**)

96 FONCTIONS CLIMATISATION

97 FAISCEAU ELECTRIQUE CABINE

ELECTRICALS DIAGRAMS

90 TRACTOR FUNCTIONS : ENGINES F 6L913 / BF 6L913C / BF 6L914 (**Until Version 2004**)

91A TRACTOR FUNCTIONS : PICKING-HEAD Assy. CONTROL (Engines F6L913 / BF6L913C / BF6L914) - **WITHOUT BIN Version**

91B TRACTOR FUNCTIONS : PICKING-HEAD Assy. CONTROL (Engines F6L913 / BF6L913C / BF6L914) **- ONE BIN Version** (Engines F6L913 / BF6L913C / BF6L914) - **TWO BINS Version**

91C TRACTOR FUNCTIONS : PICKING-HEAD Assy. CONTROL (Engines F6L913 / BF6L913C / BF6L914) - **TWO BINS Version**

92 TRACTOR FUNCTIONS : ENGINE BF 6L914 COM2 (**From version 2004**)

93A TRACTOR FUNCTIONS : PICKING-HEAD Assy. CONTROL (BF 6L914 COM2) **WITHOUT BIN Version** (**from Version 2004**)

93B TRACTOR FUNCTIONS : PICKING-HEAD Assy. CONTROL (Engine B F6L914 COM2) - **ONE BIN Version** (**From Version 2004**)

93C TRACTOR FUNCTIONS : PICKING-HEAD Assy. CONTROL (Engine B F6L914 COM2) - **TWO BINS Version** (**From Version 2004**)

94 TRACTOR FUNCTIONS : LIFTING - BINS - SIDE ARM DISCHARGE - WASHING KIT

95 TRAFFIC LIGHTS FUNCTIONS (**Until Version 2003**)

95A TRAFFIC LIGHTS FUNCTIONS (**From Version 2004**)

96 FUNCTIONS : CONDITIONNING

97 FUNCTIONS : CAB ELECTRIC CABLING

INDEX NUMERIQUE

NUMERICAL INDEX

kverneland group

BULLETIN INFORMATION / *INFORMATION NOTE*
PIECES RECHANGE / *SPARE PARTS*

GREGOIRE

IMPORTANT! Donner ce bulletin à votre magasinier pour qu'il l'insère dans la liste de pièces en regard de la planche correspondante afin que votre catalogue soit constamment à jour et vous apporte le meilleur service.

IMPORTANT! *Give this bulletin to your storekeeper so that it inserts it in the specifications so that your catalogue is constantly up to date and brings you the best service.*

N'oubliez pas de transmettre ces informations à vos agents / *Don't forget to transmit this information to your agents.*

OBJET : **Mise à jour des références Sondes et indicateurs à aiguille sur moteurs thermiques Deutz pour G120SW.**
OBJECT : **Update of the references thermostats and pointer indicators on G 120SW 's DEUTZ engines.**

Voir MANUEL LISTES DE PIECES **Planches 08 / 13 / 14 / 14 A.**
See PARTS LIST **Drawings 08 /13 /14 /14 A.**

Eléments / Type moteur	T° CULASSE	T° HUILE	T° CULASSE	T° HUILE	T° CULASSE	T° HUILE
	Sondes Thermostats	Sondes Thermostats	Sécurité sonore Sound safety	Sécurité sonore Sound safety	Indicateur à aiguille Pointer indicator	indicateur à aiguille Pointer indicator
Atmospheric **F6L913**	215163	215392	215294		215296	
Intercooler **BF 6L913C**	215163	215392	215294		215402	215558
Turbo **BF 6L914** **BF 6L914** USA	215163	215910	215294	215559	215041	215558

kverneland group

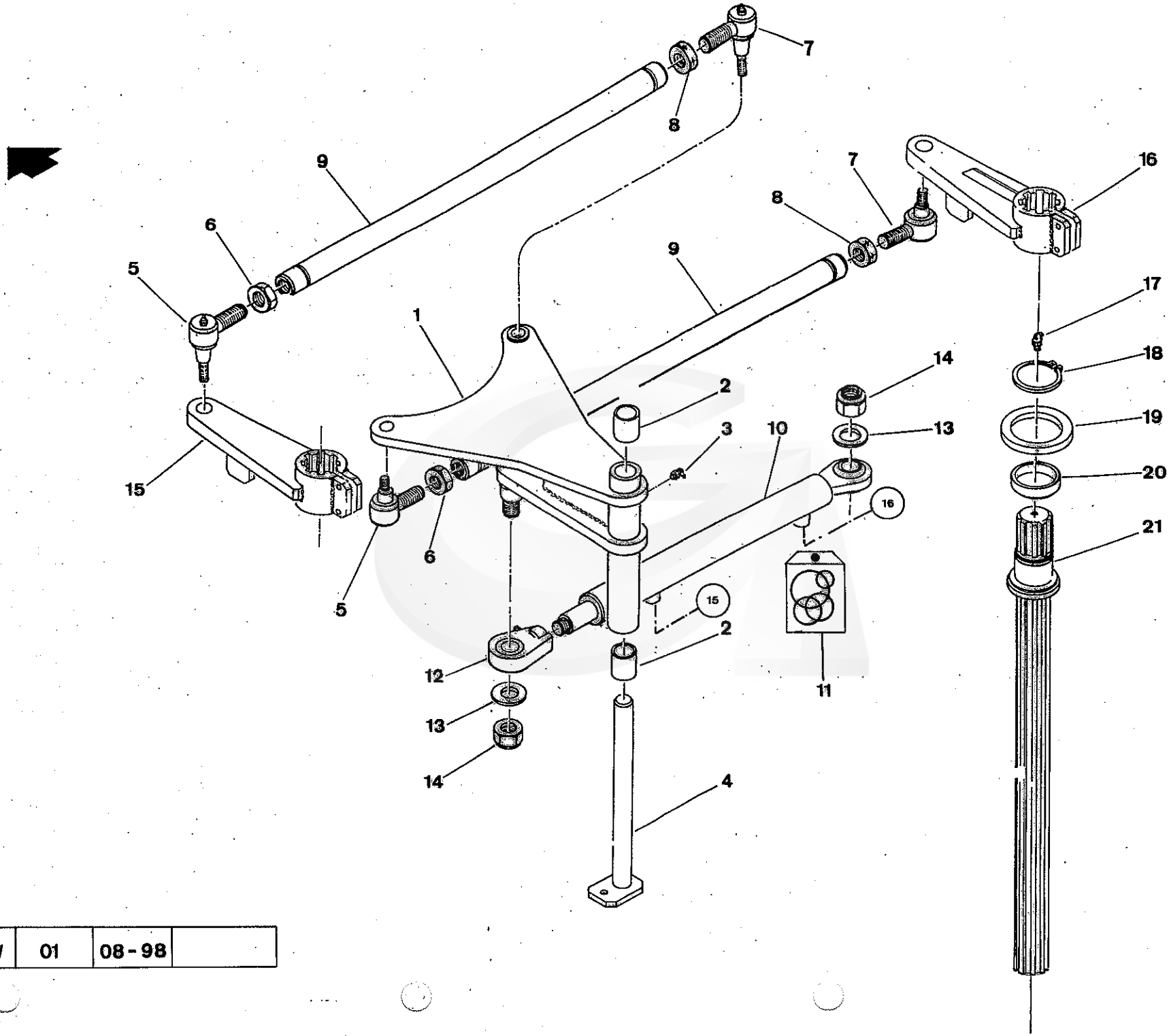

G120 SW	01	08-98	

GREGOIRE

REP.	CODE	DESIGNATION	QTE	MODIFICATION N°Bull.	MODIFICATION à partir machine N°	DESCRIPTION BESCHREIBUNG DESCRIZIONE DESCRIPTION
1	123138	Palonnier de direction	1			Steering pivot
2	040001	Bague METAFRAM 30 x 38 x 38	2			Bush - Steering (30x38x38)
3	055051	Graisseur REF. 51 à 45° 8 x 125 démontable	1			Grease Nipple (45°- 8x125)
4	121859	Axe pivot de direction	1			Pivot pin
5	360005	Rotule de direction DROITE diam. 27 + écrou 24 x 150	2			Tie Rod End + Nut 24 x 150 (right)
6	360035	Ecrou 24 x 150 DROIT pour rotule 9507	2			Special nut 24 x 150 (to right)
7	360006	Rotule de direction GAUCHE diam. 27 + écrou 24 x 150	2			Tie Rod End + Nut 24 x 150 (left)
8	360036	Ecrou 24 x 150 GAUCHE pour rotule 9508	2			Special nut 24 x 150 (to left)
9	122503	Barre de direction	2			Tie rod
10	390016	Vérin de direction (30 x 60 course 336)	1			Cylinder 30 x 60 - stroke 336
11	185051	Pochette de joint pour vérin 30 x 60	-			Seals kit for cylinder 30 x 60
12	360009	Embout pour vérin hydraulique SIR 35 ES	1			Rod End SIR 35 ES
13	065071	Rondelle plate M diam, 24 zinguée	2			Flat washer Diam. 24 - Zinc
14	065019	Ecrou frein diam. 24 zingué	2			Nyloc Nut H Diam. 24 - Zinc+B145
15	121865	Biellette de direction GAUCHE	1			Splined steering arm L.H.
16	121866	Biellette de direction DROITE	1			Splined steering arm R.H.
17	055106	Graisseur 10 x 150 DROIT	2			Grease nipple (10x150)
18	055013	Circlips extérieur diam. 60	2			External Circlip Diam. 60
19	185178	Joint à lèvre 80 x 110 x 10 PAULSTRA	2			Seal (80x110x10)
20	385748	Portée de joint	2			Seal bearing - Diam. 80 - Thickness A = 14 mm
21	121864	Arbre de direction	1			Steering shaft
21	503745	Arbre de direction (**Pour montage rotules radiales sur colonnes avant - Voir planche 01A**)	1		**Version 2004**	Steering shaft (**For balls and sockets mounting on front legs - See drawing 01A**)

NI : NON ILLUSTRE

STEERING ASSY.
ENSEMBLE DIRECTION

GREGOIRE

COTE DROIT REPRESENTE.
RIGHT SIDE SHOWN.

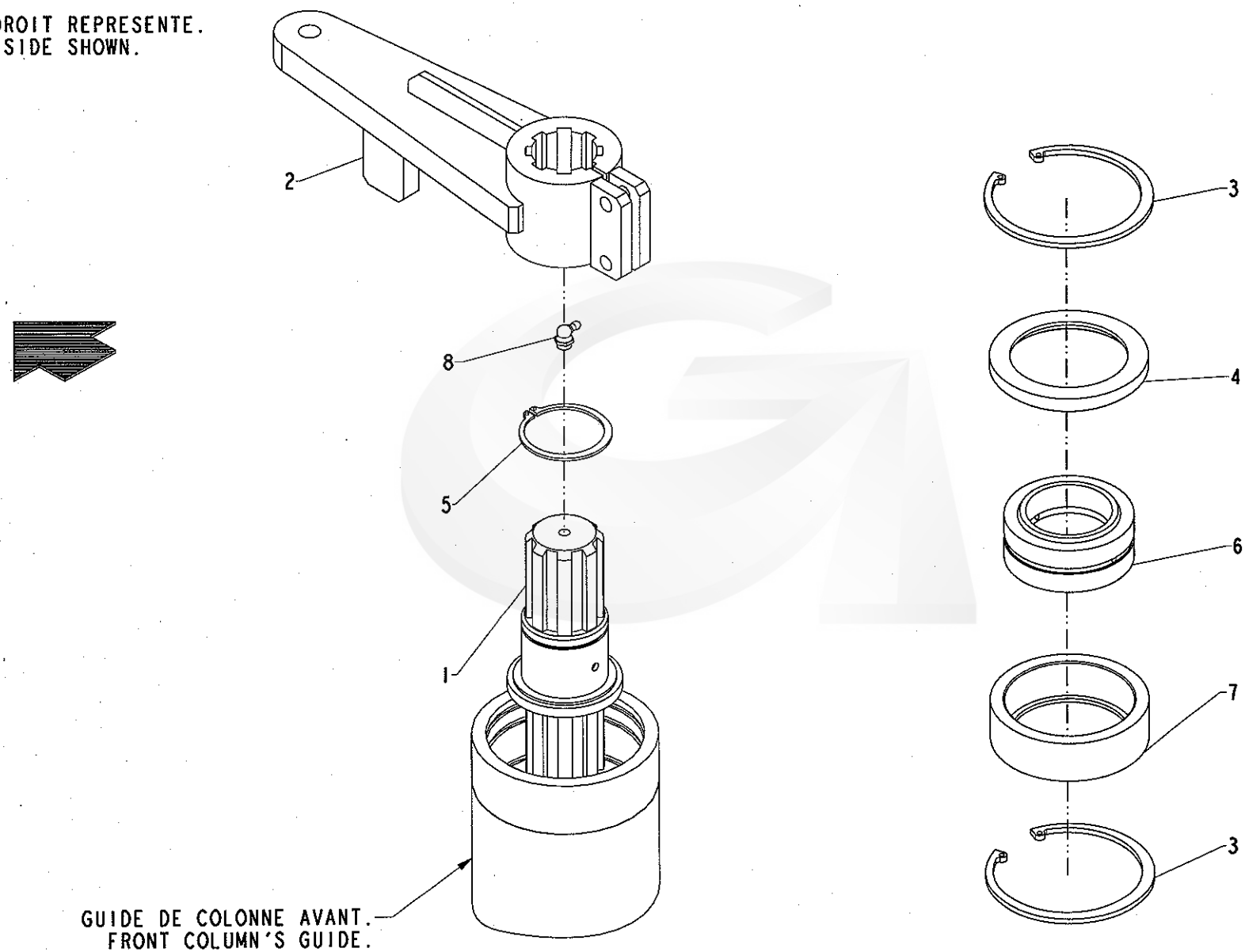

kverneland group

GREGOIRE

REP.	CODE	DESIGNATION	QTE	MODIFICATION N°Bull.	MODIFICATION à partir machine N°	DESCRIPTION BESCHREIBUNG DESCRIZIONE DESCRIPTION
1	503745	Arbre de direction	2			Steering shaft
2	121866	Biellette de direction DROITE	1			Splined steering arm R.H.
NI	121865	Biellette de direction GAUCHE	1			Splined steering arm L.H.
3	055017	Circlips intérieur diam. 110	4			Internal circlip Diam.110
4	387464	Couvercle de rotule	2			Ball and socket cover
5	055013	Circlips extérieur diam. 60	2			External Circlip Diam. 60
6	387466	Rotule radiale	2			Ball and socket
7	387463	Entretoise de rotule	2			Spacer
8	055115	Graisseur 10 x 150 coudé à 90°	2			Grease nipple (10x150) - 90°

NI : NON ILLUSTRE

STEERING : BALLS and SOCKETS MOUNTING ON FRONT LEGS OPTION (From Version 2004)
DIRECTION : OPTION montage ROTULES RADIALES SUR COLONNE AVANT (à partir Version 2004)

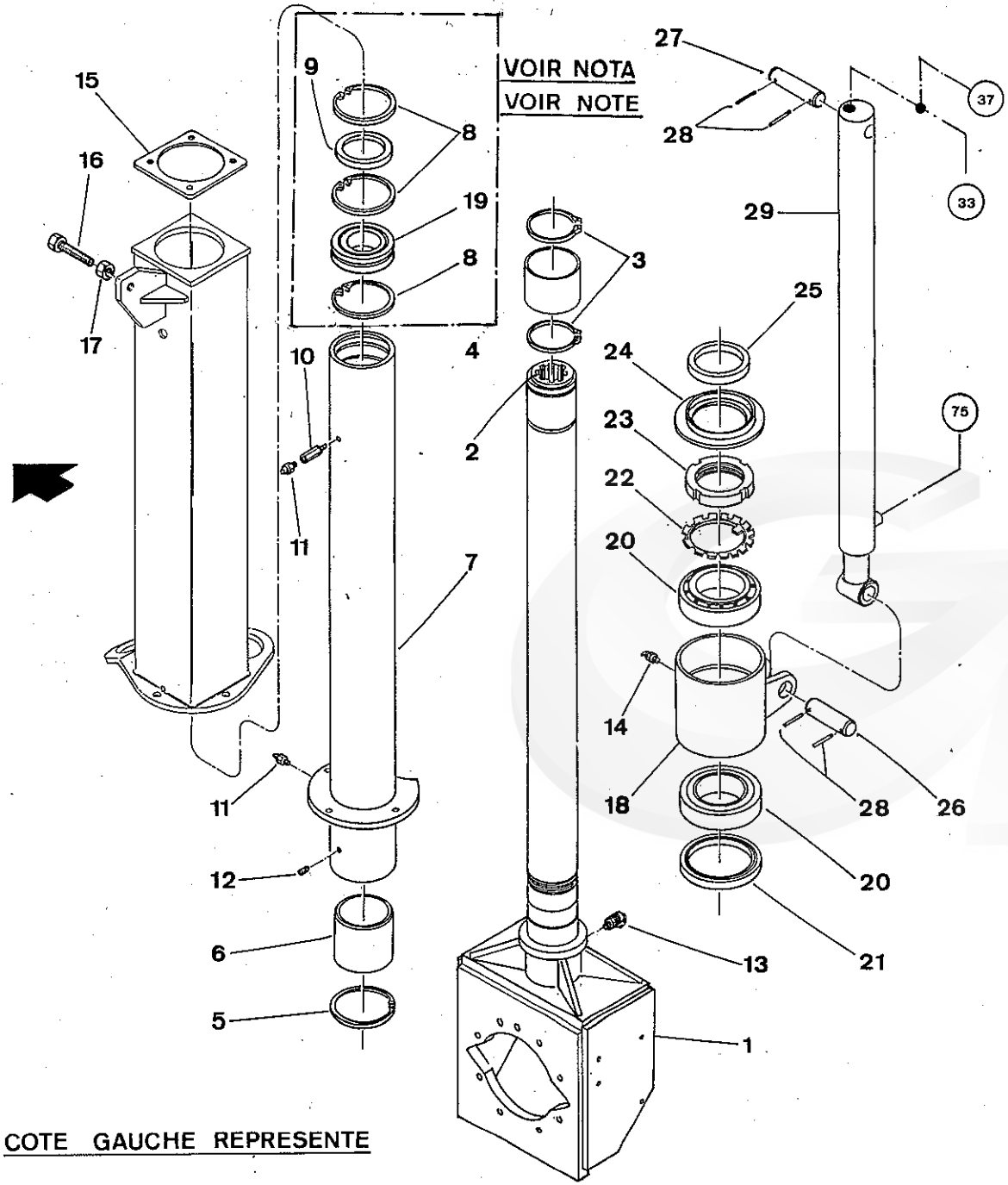

COTE GAUCHE REPRESENTE

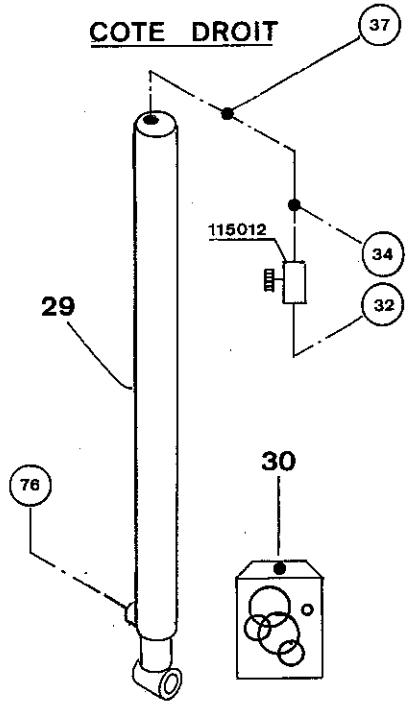

G120 SW	02	05 - 04	

GREGOIRE

REP.	CODE	DESIGNATION	QTE	MODIFICATION N°Bull.	MODIFICATION à partir machine N°	DESCRIPTION BESCHREIBUNG / DESCRIZIONE DESCRIPTION
1	122579	Colonne AVANT	2			Front leg
2	386018	Manchon cannelé MC 54 traité	2			Splined collar (Steering Shaft)
3	055105	Circlips extérieur diam. 95	4			External circlip Diam. 95
4	385750	Bague tête de colonne AVANT	2			Bronze Bush - Front (top)
5	055104	Circlips intérieur diam. 115	2			Internal circlip Diam.115
6	385749	Bague bas de colonne AVANT	2			Bronze Bush - Front (bottom)
7	123773	Guide de colonne AVANT GAUCHE	1			Front column L.H.
NI	123772	Guide de colonne AVANT DROIT	1			Front column R.H.
8	055017	Circlips intérieur diam. 110 (**Voir NOTA**)	6		**Jusque version 2003**	Internal circlip Diam.110 (**See NOTE**)
9	185178	Joint à lèvre 80 x 110 x 10 (**Voir NOTA**)	2		**Jusque version 2003**	Seal (80x110x10) (**See NOTE**)
10	055122	Allonge 8 x 125 LG 30 MM 8 X 125 Acier P/Graisseur MF	2			Extension 30mm (125x8)
11	055050	Graisseur 8 x 125 REF. 50	4			Grease nipple (8x125)
12	065152	Vis STHC bout cuvette 8 x 10 zinguée	2			Setscrew M 8 x 10 - Zinc
13	300732	Prise de pression SMK20 R 1/8 KPD	2			Check valve SMK20 R 1/8 KPD
14	055052	Graisseur REF. 52 à 90° 8 x 125 démontable	2			Grease Nipple (90°- 8x125)
15	356089	Bride de colonne AVANT D130	2			Flange
16	065229	Vis TH 60K 16 x 80 zinguée filetée sous tête	2			Screw H M 16 x 80 - Zinc
17	065032	Ecrou HU diam. 16 zingué	2			Nut HU Diam. 16 - Zinc
18	121863	Boîte à roulements de colonne	2			Bearing housing
19	330047	Roulement à rouleaux 22212 CC (**Voir NOTA**)	2		**Jusque version 2003**	Bearing (22212 CC)
		NOTA - A partir de Version 2004 :				**NOTE - From Version 2004 :**
		Les arbres de direction des colonnes avant sont montés avec des rotules radiales en remplacement des roulements à rouleaux				*Front legs steering shafts are mounting with balls and sockets instead of rollers bearings*
		Attention ! *- Les pièces (8) Qté 3 - (9) - (19) sont utilisées dans le cas d' un montage avec roulements à rouleaux.*				**Caution !** *- Parts (8) Qty 3 - (9) - (19) are utilized for mounting with rollers bearings.*
		Pour un montage avec rotules radiales, se reporter à la planche ***01A*** .				*For balls and sockets mounting, see drawing* ***01A***
20	330060	Roulement conique 100 x 150 x 39 - 33020	4			Bearing - Conical (33020) (**See NOTE**)
21	185179	Joint à lèvres 125 x 150 x 12	2			Seal 125 x 150 x 12
22	050044	Rondelle MB 20	2			Washer - MB20
23	050043	Ecrou KM 20	2			Nut - KM20
24	385751	Couvercle boîte à roulements	2			Cover
25	185180	Joint 95 x 120 x 13	2			Seal 95 x 120 x 13
26	385244	Axe vérin levage AVANT côté tige	2			Pin
27	385243	Axe vérin levage AVANT côté fond	2			Pin

NI : NON ILLUSTRE

FRONT LIFTING

RELEVAGE AVANT

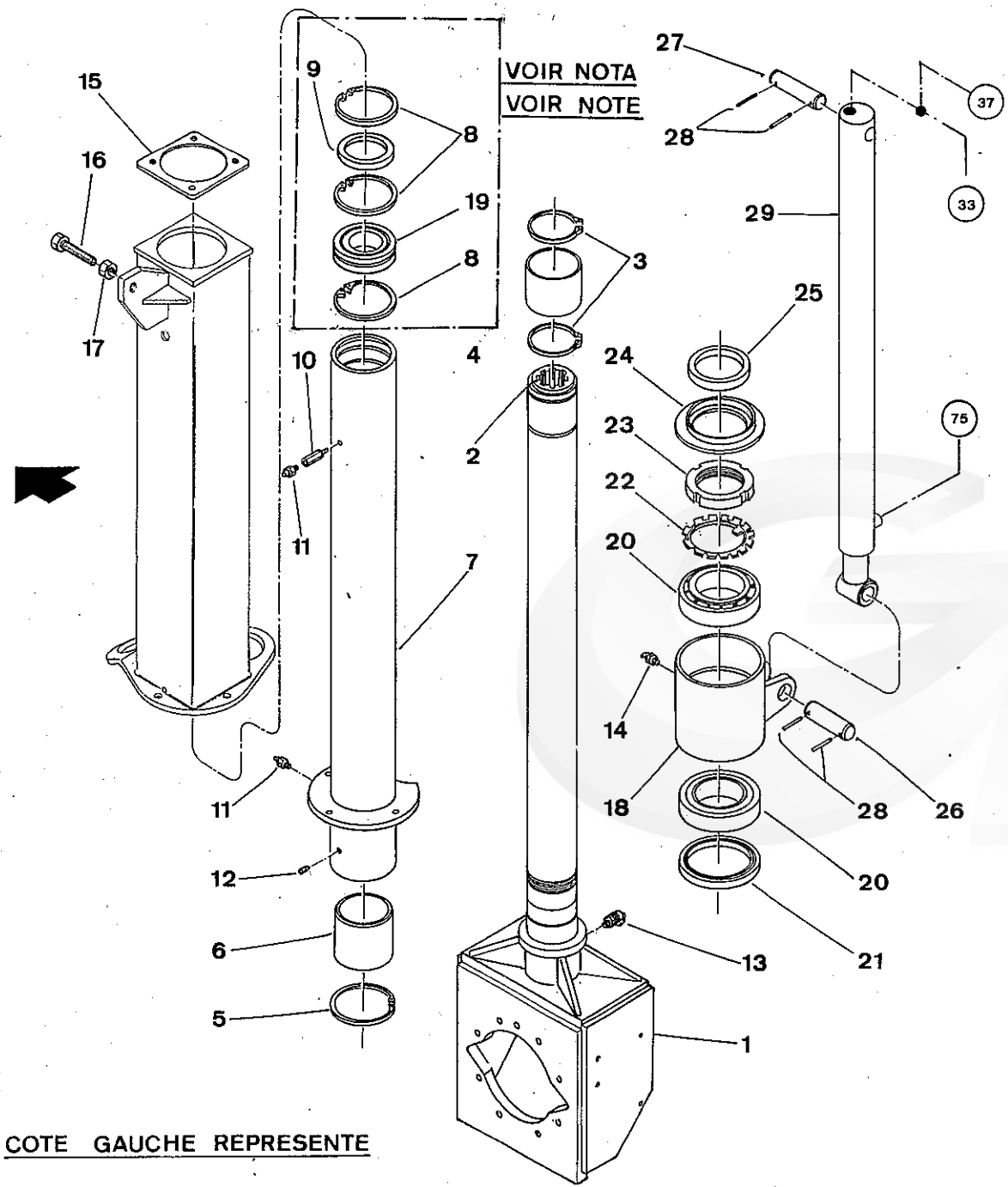

COTE GAUCHE REPRESENTE

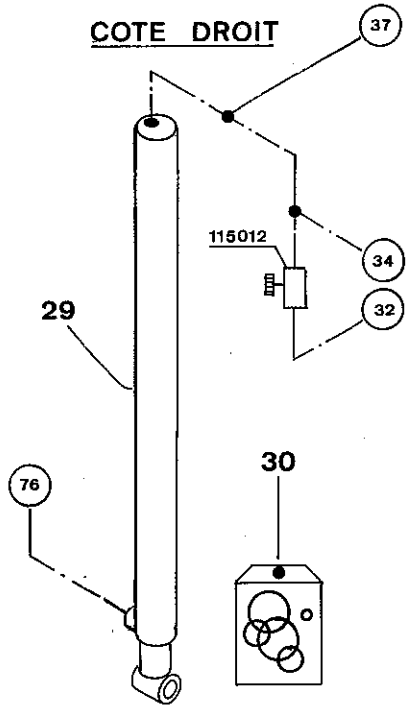

G 120 SW	02	05 - 04	

GREGOIRE

REP.	CODE	DESIGNATION	QTE	MODIFICATION N°Bull.	MODIFICATION à partir machine N°	DESCRIPTION BESCHREIBUNG DESCRIZIONE DESCRIPTION
28	180017	Goupille élastique 6 x 50 série épaisse	8			Roll pin (6x50)
29	390014	Vérin levage avant (50 x 70 course 700, limitée 600)	2			Cylinder 50 x 70 - stroke 700 limited 600
30	185047	Pochette de joints pour vérin 50 x 70	-			Seal Kit (Cylinder - 50x70)

NI : NON ILLUSTRE

FRONT LIFTING
RELEVAGE AVANT

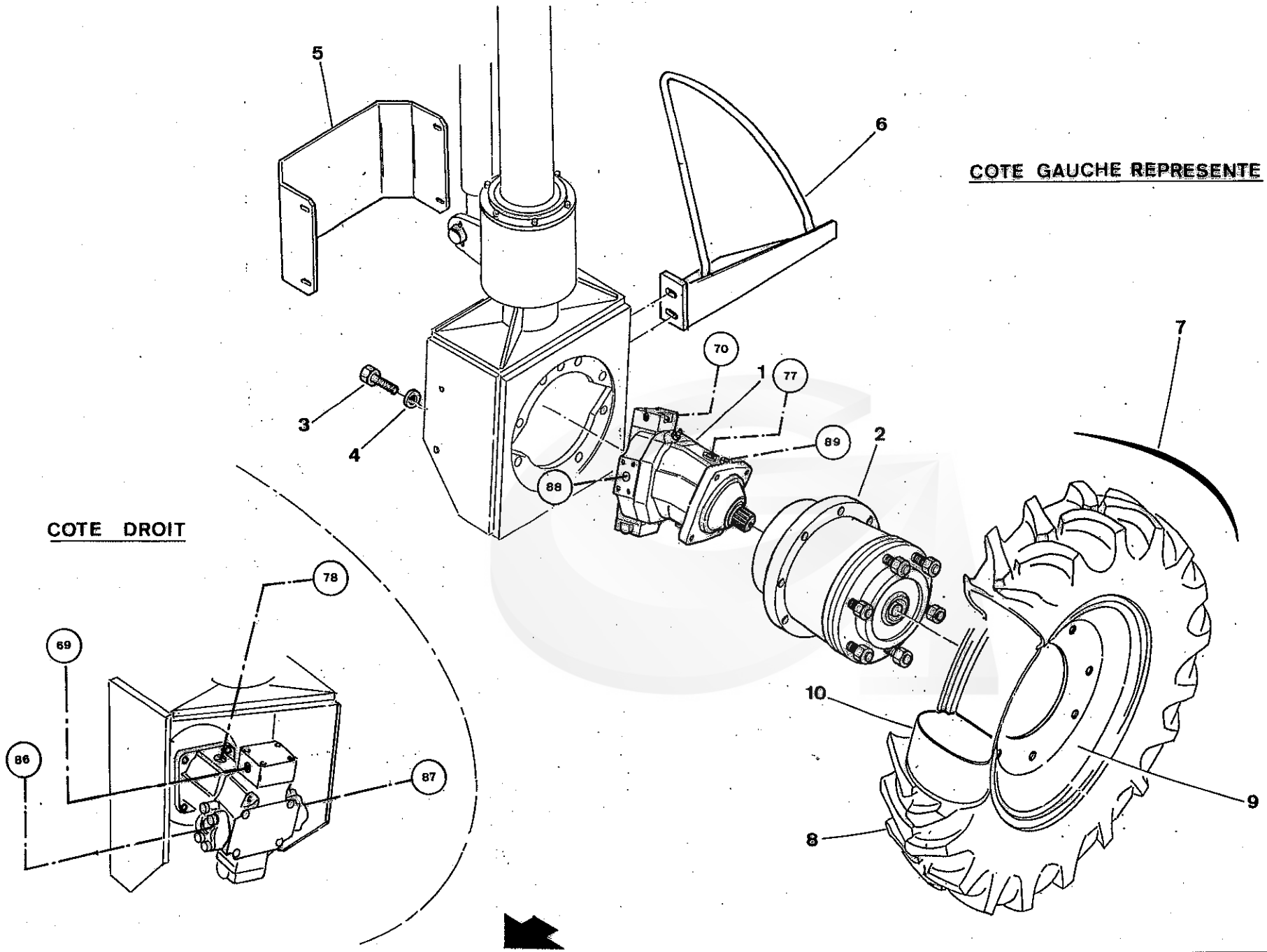

G120 SW	03	08-98	

GREGOIRE

REP.	CODE	DESIGNATION	QTE	MODIFICATION N°Bull.	MODIFICATION à partir machine N°	DESCRIPTION BESCHREIBUNG DESCRIZIONE DESCRIPTION
1	210001	Moteur A6VM28HZ 60W0100 PZB020B 434853/225164210	2			Hydraulic motor - A6VM28HZ60W0100PZB02OB
NI	185106	Pochette de joints REXROTH A6 VM 28	-			Seal kit REXROTH A6VM28
NI	065082	Vis CHC 80K 10 x 30 zinguée	8			Screw - Zinc (10x30)
NI	070024	Demi-bride SAE 6000 PSI BHP 6D 3/4	8			Flange half SAE 6000 PSI BHP 6D 3/4
2	315003	Réducteur RX 20/12/30/SF/D/A6 VM28	2			Wheel drive RX 20 / 12 / 30 / SF / D / A6VM28
3	065165	Vis TH 100K 16 x 50 zinguée	16			Screw H M 16 x 50 - Zinc
4	065052	Rondelle grower diam. 16 zinguée	16			Spring washer Diam. 16 - zinc
5	355797	Protection moteur de roue AVANT	2			Front wheel motor guard
6	122222	Racleur de roue AVANT GAUCHE	1			Front wheel scraper L.H.
NI	122221	Racleur de roue AVANT DROIT	1			Front wheel scraper R.H.
7	260034	Roue complète AVANT GAUCHE	1			Front wheel Assy. L.H.
NI	260033	Roue complète AVANT DROITE	1			Front wheel Assy. R.H.
8	260030	Pneumatique 360/70 R24 PIRELLI TM 700 A8	2			Tyre (360/70 R24)
9	260002	Jante	2			Rim
10	260020	Chambre à air 360 x 70 x 24 PIRELLI TR218A	2			Tyre Tube (360/70 R24)
NI	315039	Ecrou de roue M 18 x 150	12			Wheel nut M 18 x 150

NI : NON ILLUSTRE

FRONT MOTORISATION ASSY.
ENSEMBLE MOTORISATION AVANT

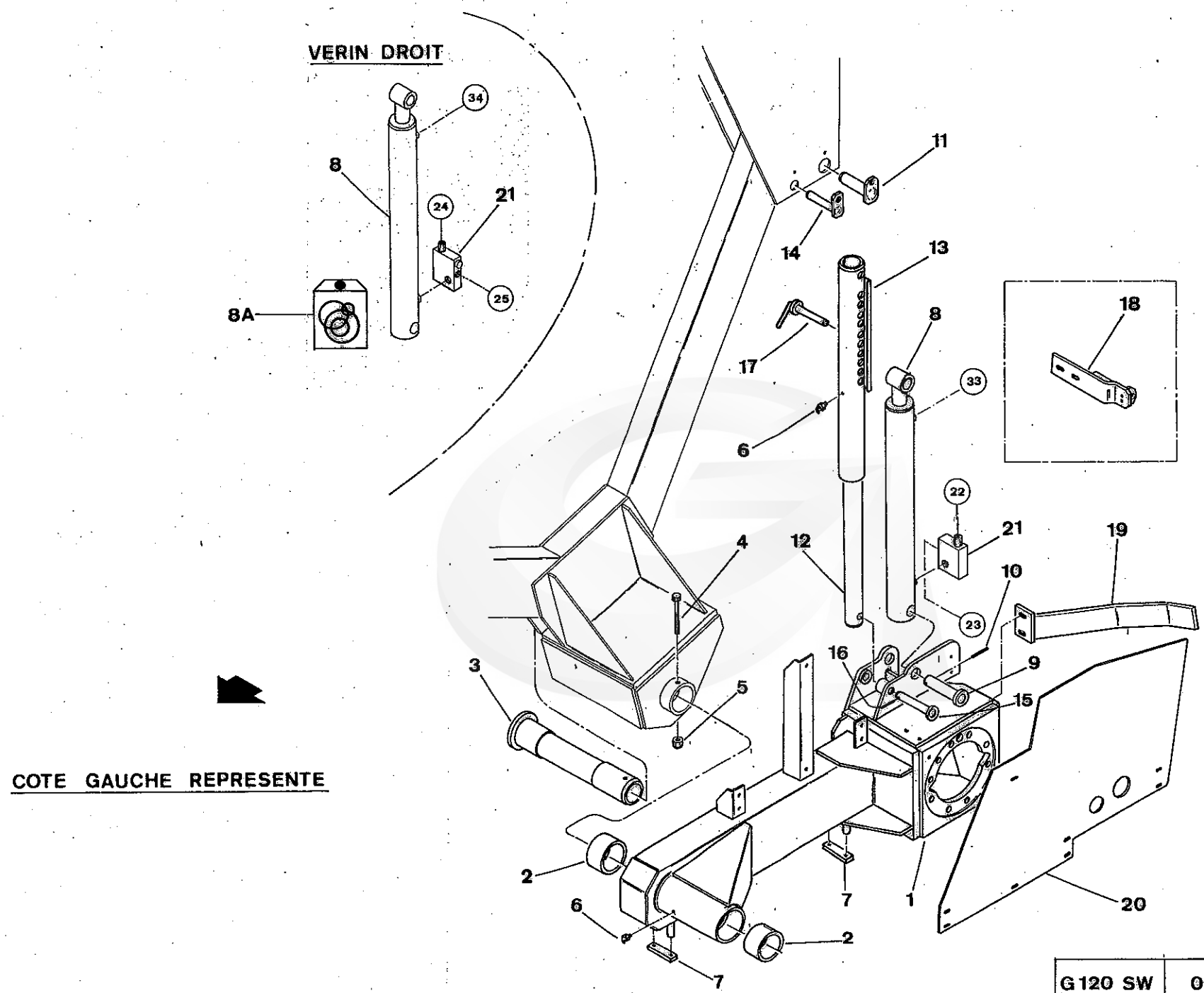

G120 SW	04	08-98	

REP.	CODE	DESIGNATION	QTE	MODIFICATION N°Bull.	MODIFICATION à partir machine N°	DESCRIPTION BESCHREIBUNG	DESCRIZIONE DESCRIPTION
1	121871	Bras support de roue ARRIERE GAUCHE	1			Rear wheel arm L.H.	
NI	121870	Bras support de roue ARRIERE DROIT	1			Rear wheel arm R.H.	
2	385395	Bague de bras de roue ARRIERE	4			Chafing ring	
3	120700	Axe de bras de roue ARRIERE	2			Axle	
4	065168	Vis TH 60K 10 x 120 zinguée	2			Bolt H M10x120 - Zinc	
5	065013	Ecrou frein diam. 10 zingué	2			Nyloc Nut diam 10mm -Zinc	
6	055052	Graisseur 8 x 125 à 90° démontable	4			Grease Nipple 8x125 to 90°	
7	120785	Bride à tuyaux	4			Plate	
8	390068	Vérin levage ARRIERE 40 x 80 - course 510	2			Cylinder 40 x 80 - stroke 510	
8 A	185053	Pochette de joints pour vérin 40 X 80	-			Seal Kit cylinder 40x80	
9	121857	Axe bas vérin de levage	2			Pin	
10	180017	Goupille élastique 6 x 50 série épaisse	2			Roll pin 6x50	
11	121853	Axe côté tige vérin levage ARRIERE	2			Pin	
12	385753	Tube de profondeur mâle	2			Male lifting tube	
13	121874	Tube de profondeur femelle GAUCHE	1			Female lifting tube L.H.	
NI	121873	Tube de profondeur femelle DROIT	1			Female lifting tube R.H.	
NI	020455	Pictogramme " Flèche position route "	2		**Version 2004**	Icon " Road position arrow "	
14	121858	Axe supérieur tube de profondeur	2			Upper axle	
15	121856	Axe inférieur tube de profondeur	2			Lower axle	
16	180015	Goupille élastique 6 x 40 série épaisse	2			Roll Pin 6x40	
17	120637	Goupille de profondeur	2			Locking Pin	
18	500238	Support de capteur d'avancement	1			Sensor bracket	
19	121604	Racleur de roue ARRIERE GAUCHE	1			Rear wheel scraper L.H.	
NI	121603	Racleur de roue ARRIERE DROIT	1			Rear wheel scraper R.H.	
20	355657	Tôle de protection de boue GAUCHE	1			Guard L.H.	
NI	355656	Tôle de protection de boue DROITE	1			Guard R.H.	
21	045007	Clapet piloté 2353	2			Check Valve 2353	

NI : NON ILLUSTRE

REAR LIFTING ASSY.

ENSEMBLE RELEVAGE ARRIERE

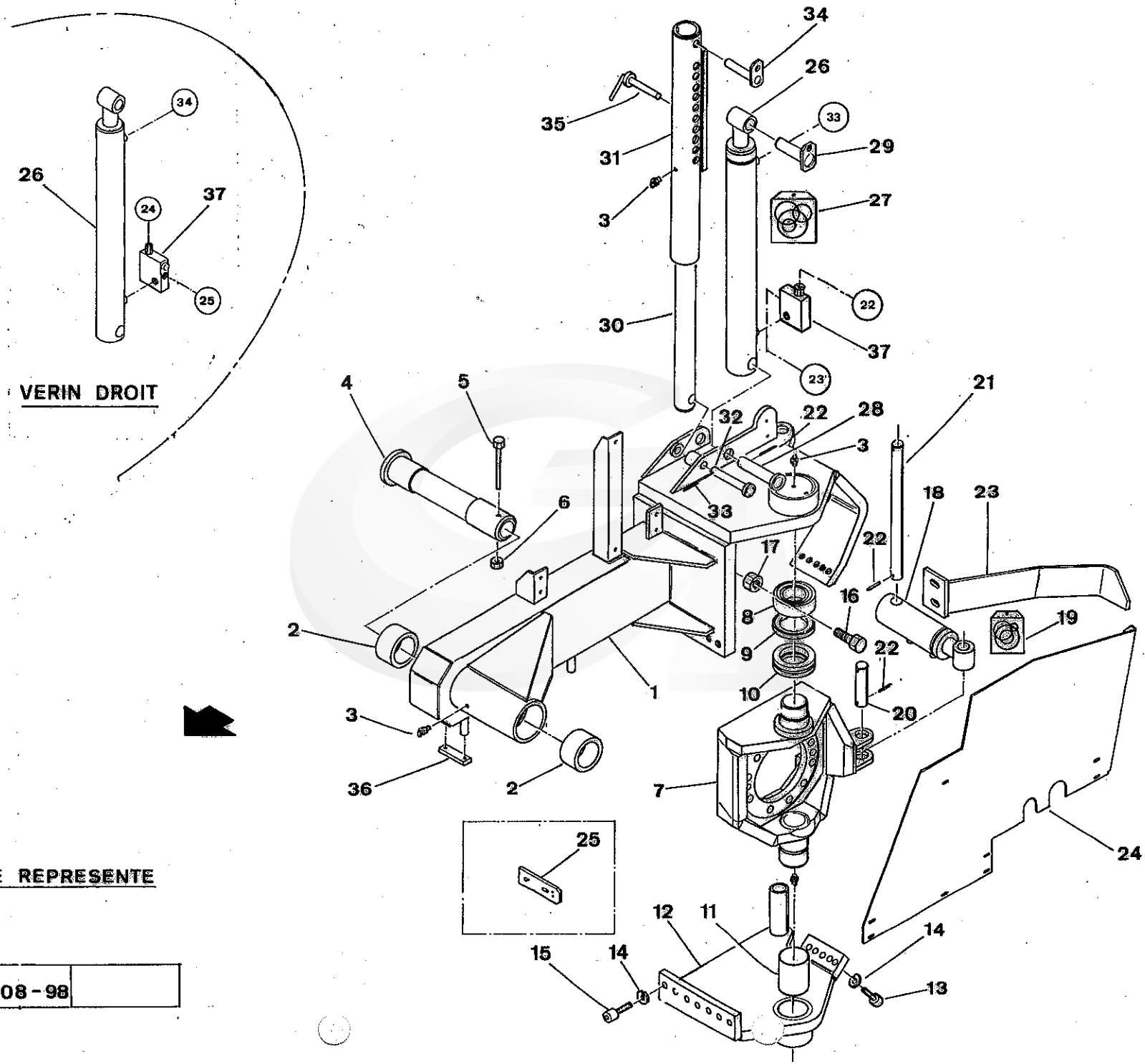

G 120 SW	05	08 - 98	

GREGOIRE

REP.	CODE	DESIGNATION	QTE	MODIFICATION N°Bull.	MODIFICATION à partir machine N°	DESCRIPTION BESCHREIBUNG DESCRIZIONE DESCRIPTION
1	122462	Bras de roue GAUCHE	1			Wheel arm L.H.
NI	122461	Bras de roue DROIT	1			Wheel arm R.H.
2	385395	Bague de bras de roue ARRIERE	4			Chafing ring
3	055062	Graisseur REF. 52 à 90° 8 x 125 démontable	8			Grease nipple (90° - 8x125)
4	120700	Axe de bras de roue ARRIERE	2			Axle
5	065168	Vis TH 60K 10 x 120 zinguée	2			Bolt H M10x120 - Zinc
6	065013	Ecrou frein diam. 10 zingué	2			Nyloc Nut - Zinc (diam 10mm)
7	121038	Boitier articulé GAUCHE	1			Moving support L.H.
NI	121037	Boitier articulé DROIT	1			Moving support R.H.
8	330047	Roulement à rouleaux	2			Bearing (22212 CC)
9	385425	Entretoise de butée	8			Thrust washer
10	330024	Butée à billes	2			Ball thrust
11	040003	Bague METAFRAM 70 x 80 x 90	2			Chafing ring 70 x 80 x 90
12	121040	Fermeture boîtier de roue GAUCHE	1			Fixing support L.H.
NI	121039	Fermeture boîtier de roue DROIT	1			Fixing support R.H.
13	065311	Vis CHC 120K 16 x 50 zinguée	10			Screw CHC M 16 x 50 - Zinc
14	065052	Rondelle Grower diam. 16 zinguée	24			Spring washer Diam. 16 - zinc
15	050029	Vis CHC 120K 16 x 60	14			Screw CHC M 16 x 60 - Zinc
16	065434	Vis TH 80K 20 X 50 zinguée	2			Screw H M 20 x 50 - Zinc
17	065033	Ecrou HU diam. 20 zingué	2			Nut HU Diam. 20 - Zinc
18	390027	Vérin de direction ARRIERE (40 x 70 - course 40)	2			Cylinder 40 x 70 - Stroke 40
19	185052	Pochette de joints pour vérin 40 x 70	-			Seal Kit (Cylinder - 40x70)
20	385423	Axe côté tige	2			Pin
21	385424	Axe côté fond	2			Pin
22	180017	Goupille élastique 6 x 50 série épaisse	10			Roll pin (6x50)
23	121042	Racleur de roue ARRIERE GAUCHE	1			Rear wheel scraper L.H.
NI	121041	Racleur de roue ARRIERE DROIT	1			Rear wheel scraper R.H.
24	355777	Tôle de protection de boue GAUCHE	1			Guard L.H.
NI	355778	Tôle de protection de boue DROITE	1			Guard R.H.
25	385872	Support capteur avancement	1			Sensor bracket
26	390068	Vérin levage ARRIERE (40 x 80 - course 510)	2			Cylinder 40 x 80 - stroke 510
27	185053	Pochette de joints pour vérin 40 x 80	-			Seal Kit (Cylinder - 40x80)
28	121857	Axe bas vérin levage	2			Pin
29	121853	Axe côté tige vérin levage ARRIERE	2			Pin

NI : NON ILLUSTRE

REAR LIFTING ASSY. WITH REAR STEERING
ENSEMBLE RELEVAGE ARRIERE AVEC DIRECTION ARRIERE

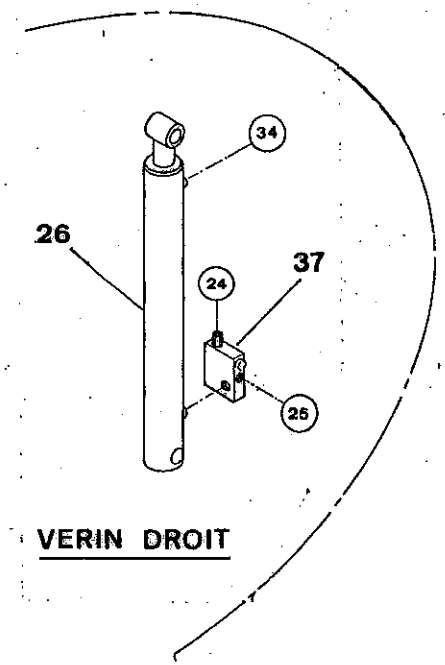

VERIN DROIT

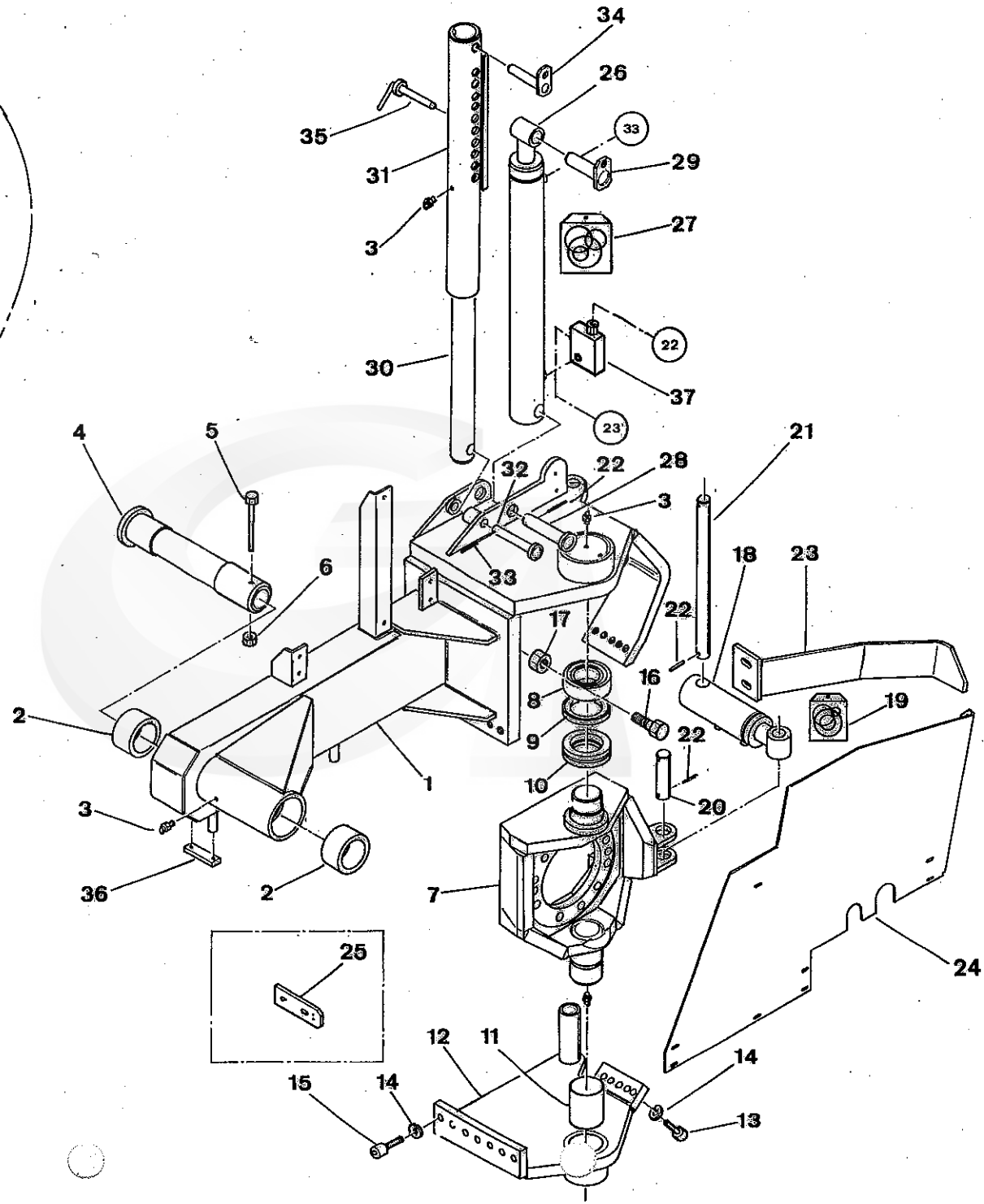

COTE GAUCHE REPRESENTE

G 120 SW	05	08 - 98	

GREGOIRE

REP.	CODE	DESIGNATION	QTE	MODIFICATION N°Bull.	MODIFICATION à partir machine N°	DESCRIPTION BESCHREIBUNG	DESCRIZIONE DESCRIPTION
30	385753	Tube de profondeur mâle	2			Male lifting tube	
31	121874	Tube de profondeur femelle GAUCHE	1			Female lifting tube L.H.	
NI	121873	Tube de profondeur femelle DROIT	1			Female lifting tube R.H.	
32	121856	Axe inférieur tube profondeur	2			Lower axle	
33	180015	Goupille élastique 6 x 40 série épaisse	2			Roll Pin (6x40)	
34	121858	Axe supérieur tube de profondeur	2			Upper axle	
35	120637	Goupille de profondeur	2			Locking Pin	
36	120785	Bride à tuyaux	4			Plate	
37	045007	Clapet piloté 2353	2			Check Valve 2353	

NI : NON ILLUSTRE

REAR LIFTING ASSY. WITH REAR STEERING
ENSEMBLE RELEVAGE ARRIERE AVEC DIRECTION ARRIERE

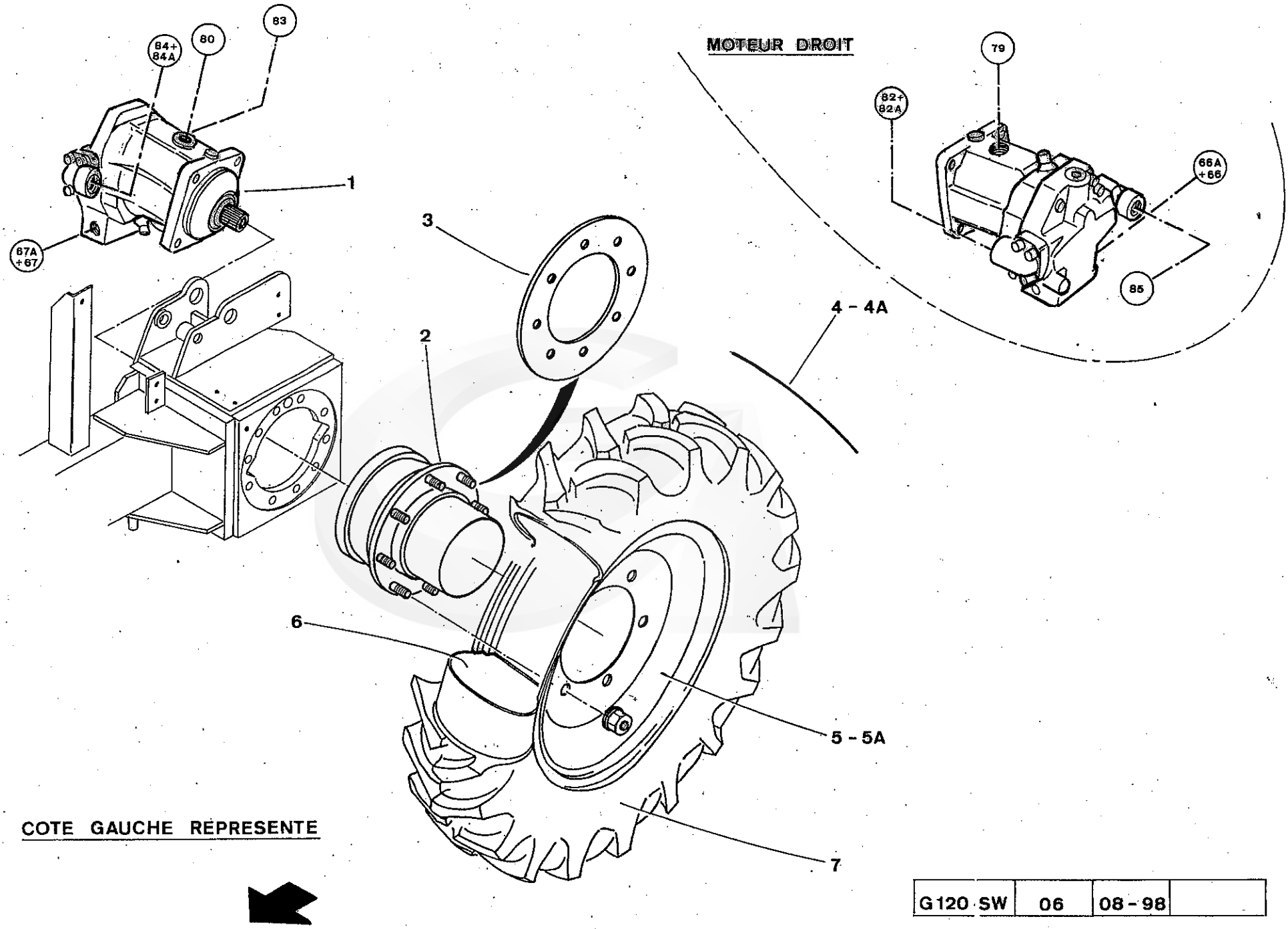

G120 SW	06	08 - 98	

REP.	CODE	DESIGNATION	QTE	MODIFICATION N°Bull.	MODIFICATION à partir machine N°	DESCRIPTION BESCHREIBUNG	DESCRIZIONE DESCRIPTION
1	210051	Moteur A6VM55 HZ 60 W 0180 PZ B020B 434850/225204210 (**Sans RVP**)	2			Rear hydraulic motor A6VM55 (**Without RVP**)	
1	210493	Moteur Arrière A6VM55 HZ3 / 63W - VZB020DB (**Variante avec RVP**)	2		**Version 2004**	Rear hydraulic motor - A6VM55 (**Version with RVP**)	
NI	185107	Pochette de joints pour moteur A6VM55	-			Seal Kit for moteur A5VM55 (210051)	
NI	070032	Bride taraudée BSP BHP 6C 90°3/4	4			Tapped flange BSP BHP 6C 90°3/4	
NI	065087	Vis CHC 80K 12 x 35 zinguée (fixation moteurs)	8			Screw CHC M 12 x 35	
NI	065050	Rondelle Grower diam. 12 zinguée	8			Spring washer Diam. 12 - Zinc	
2	315005	Réducteur CWD 2050/38/FD/A6VM55 (**voir NOTA 1**)	2			Wheel Drive CWD - M55 (**See NOTE 1**)	
2	203256	Réducteur CWD 2050 /38 / FD/ A6VM55 DROIT (**Voir NOTA 1**)	1		**Version 2004**	Wheel Drive RH. CWD - M55 (**See NOTE 1**)	
		NOTA 1 - ***A partir version 2004,*** *la machine est équipée à l' arrière d' un réducteur Gauche 315005 et d' un réducteur Droit 203256*				**NOTE 1** - ***From Version 2004,*** *the machine is equiped with a rear wheel drive LH. 315005 and a rear wheel drive RH. 203256.*	
NI	315228	Bouchon de décrabotage (Fixation 3 vis - face bombée)	2			Disengaging plug (fixation 3 screws + convex side)	
NI	315229	Bouchon de décrabotage (Fixation circlips - face plate)	2			Disengaging plug (fixation with circlips + flat side)	
NI	185094	Pochette de joints pour réducteur CWD 2050 (Voir **NOTA 2**)	-			Seals Kit for wheel drive CWD 2050 (**See NOTE 2**)	
NI	185526	Pochette de joints pour réducteur CDW 2050 . 1 (Voir **NOTA 2**)	-			Seals kit for wheel drive CWD 2050. 1 (**See NOTE 2**)	
		NOTA 2 - *Pour une commande de pochette de joints concernant un réducteur 315005, vérifier sur la plaque d'identification de celui-ci , s' il s' agit d'un réducteur CWD 2050 ou d' un réducteur CDW 2050. 1*				**Note 2 :** *If you order seals concerning reductor with part N° 315005, please check the identification plate of the hydraulic motor. There are two hydraulic motor versions : one withCWD 2050 and one with CWD 2050. 1*	
NI	065165	Vis TH 100K 16 x 50 zinguée (fixation réducteurs)	24			Screw H M 16 x 50 - Zinc	
NI	065052	Rondelle Grower diam. 16 zinguée	24			Spring washer Diam. 16 - zinc	
3	190063	Support aimant avancement	1			Translation magnet bracket	
4	260141	Roue complète arrière GAUCHE G120 420/70 R28 PIRELLI	1			Rear wheel assy; L.H. 420 / 70R28	
4	260463	Roue complète arrière GAUCHE 480/70 R28 PIRELLI 148-A8	1		**Version 2001**	Rear wheel Assy. L.H. 480/70 R28 PIRELLI 148-A8	
NI	260140	Roue complète arrière DROITE G120 420/70 R28 PIRELLI	1			Rear wheel assy. R.H. 420 / 70R28	
NI	260462	Roue complète arrière DROITE 480/70 R28 PIRELLI 148-A8	1		**Version 2001**	Rear wheel Assy. R.H. 480/70 R28 PIRELLI 148-A8	
5	260142	Jante arrière G120	2			Rear rim	
5	260467	Jante arrière pour pneu 480/70 R28	2		**Version 2001**	Rim for rear tyre 480/70 R28	
6	260161	Chambre à air 420 x 28 PIRELLI	2			Tyre Tube 420/70 R28	
6		Chambre à air 480 x 28 PIRELLI	2		**Version 2001**	Tyre tube 480/70 R28	
7	260162	Pneumatique PIRELLI 420/70 R28 TM700 A8	2			Tyre 420 / 70 R28 TM700 A8	
7	260856	Pneumatique PIRELLI renforcé 480/70 R28 148-A8 HS (**machines Australiennes**)	2		**Version 2001**	Reinforced tyre PIRELLI 480 / 70 R28 148 A8 HS (**Australians machines**)	

NI : NON ILLUSTRE

REAR MOTORISATION
MOTORISATION ARRIERE

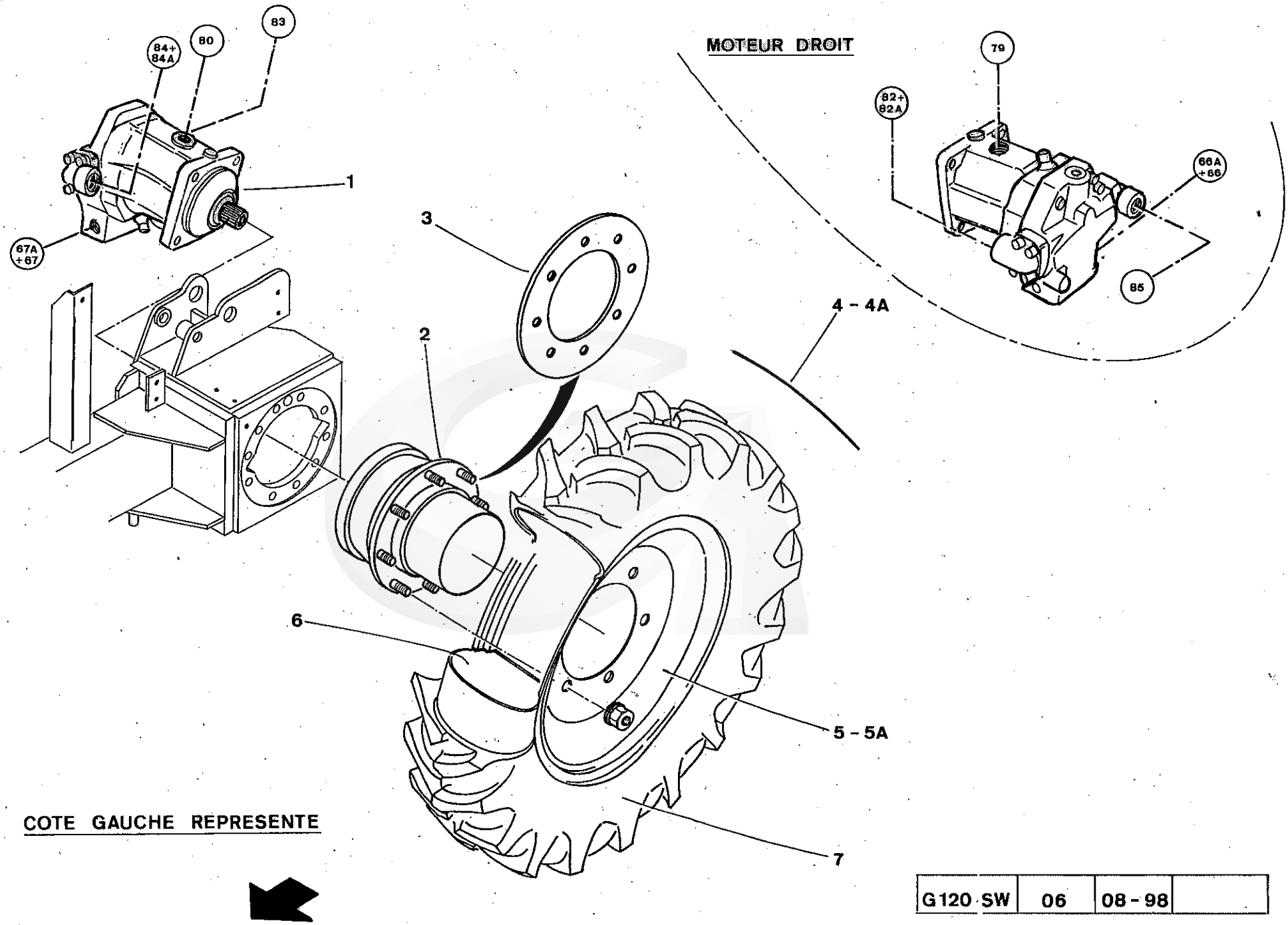

G120 SW	06	08 - 98	

REP.	CODE	DESIGNATION	QTE	MODIFICATION N°Bull.	MODIFICATION à partir machine N°	DESCRIPTION BESCHREIBUNG / DESCRIZIONE DESCRIPTION
4 A	260164	Roue complète GAUCHE 420/70 R28 PIRELLI TM700 (Voir **NOTA 3**)	1			Wheel Assy. L.H. 420 / 70 R28 TM 700 (See **NOTE 3**)
NI	260163	Roue complète DROITE 420/70 R28 PIRELLI TM700 (Voir **NOTA 3**)	1			Wheel Assy. R.H. 420 / 70 R28 TM 700 (See **NOTE 3**)
		NOTA 3 - *Les roues 260163 et 260164 équipent les machines avec direction arrière.*				**NOTE 3** - Wheels assy. 260163 and 260164 equiped machines with rear steering
5 A	260321	Jante arrière	2			Rim
6	260161	Chambre à air 420 x 28	2			Tyre Tube 420 / 70 R28
7	260162	Pneumatique PIRELLI 420/70 R28 TM700 A8	2			Tyre 420 / 70 R28

NI : NON ILLUSTRE

REAR MOTORISATION
MOTORISATION ARRIERE

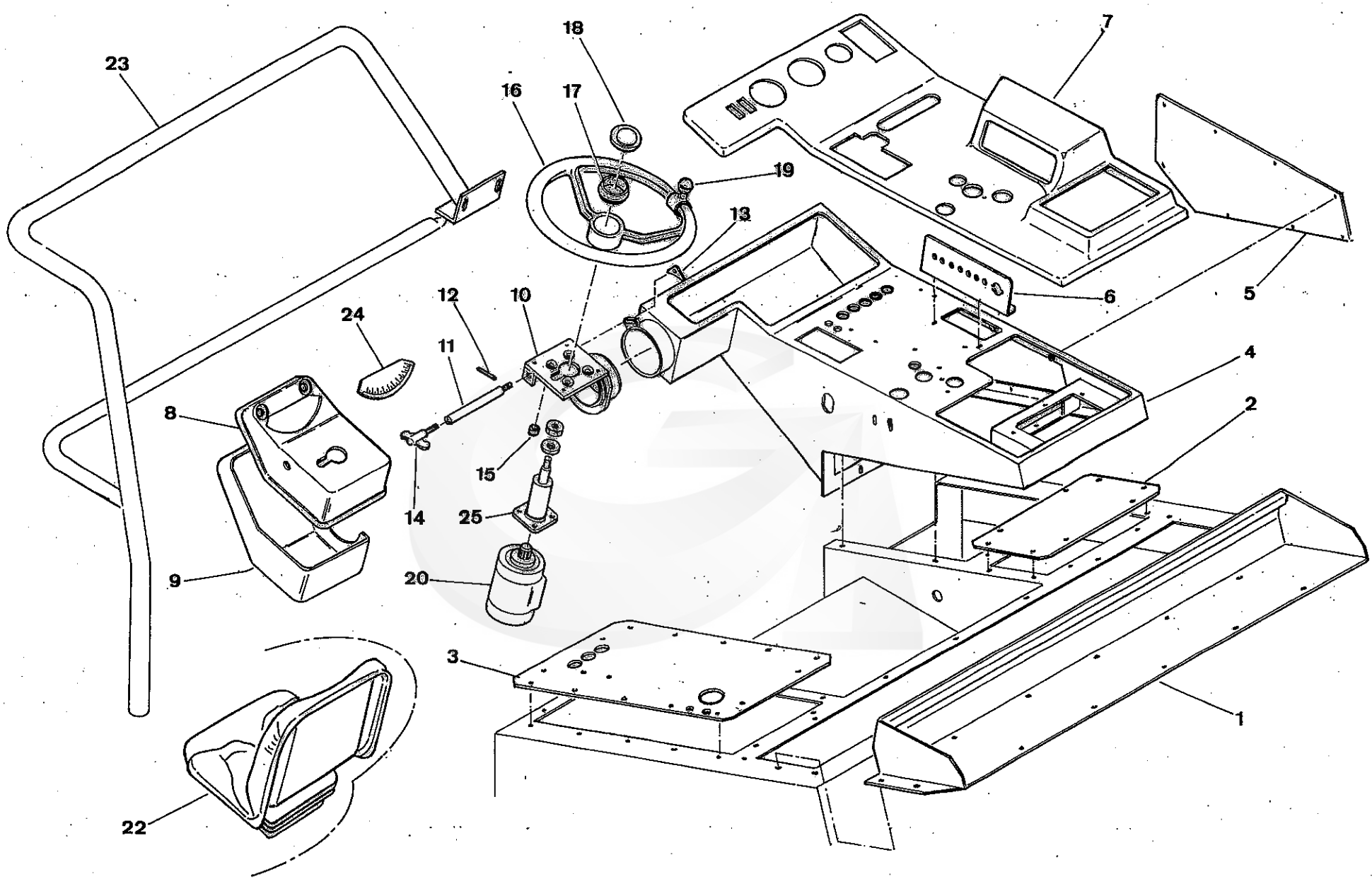

G120 SW	07	08 - 98	

GREGOIRE

REP.	CODE	DESIGNATION	QTE	MODIFICATION N°Bull.	MODIFICATION à partir machine N°	DESCRIPTION BESCHREIBUNG	DESCRIZIONE DESCRIPTION
1	355785	Fermeture canaliseur ARRIERE	1			Rear cover	
2	355654	Tôle fermeture canaliseur DROITE	1			Closing plate R.H.	
3	355913	Tôle fermeture canaliseur GAUCHE	1			Closing plate L.H.	
4	356433	Console 120 SW	1			Dash board	
5	356434	Tôle de fermeture console	1			Side dash board plate	
6	356435	Support interrupteurs	1			Switches support	
7	203366	Couverture console	1			Plastic cover	
8	203171	Satellite supérieur	1			Upper cover	
9	203170	Satellite inférieur	1			Lower cover	
10	123627	Support orbitrol pivotant	1			Orbitrol bracket	
11	386150	Axe support d'orbitrol pivotant	1			Pin	
12	180048	Goupille élastique 2 x 20 Inox	1			Roll pin 2 x 20 - Inox	
13	190192	Ecrou support orbitrol pivotant	1			Special nut	
14	110044	Poignée Jupiter L.75 Tige M08 30 8144	1			Handle	
15	386176	Entretoise colonne direction	4			Bush	
16	110001	Volant diam. 400	1			Steering wheel	
17	110004	Bague réduction noire pour volant	1			Spacer	
18	110003	Capuchon	1			Cap	
19	110002	Pommeau	1			Knob	
20	210018	Bloc direction OSPC 200 LS 1/2 P.O 150-1234	1			Steering Valve (OSPC 200 LS)	
21	210005	Valve de priorité OLS 40 7B	1			Hydraulic Valve (Priority)	
22	110046	Siège à suspension pneumatique (Voir **NOTA**)	1			Pneumatic seat (Option) (**See Note**)	
22	110100	Siège pneumatique PVC noir	1		**Version 2001**	Pneumatic seat (PVC black)	
NI	395167	Compas à gaz pour siège pneumatique 110100	1			Pneumatic cylinder for seat 110100	
23	123000	Garde fou avant (machine sans cabine)	1			Front safety tube	
24	110010	Inclinomètre GM 304-R	1			Plumb level	
25	210453	Colonne de direction - longueur 100	1			Steering collumn - Length = 100	
25	210483	Colonne de direction - longueur 200	1			Steering collumn - Length = 200	
		NOTA - *Le siège 110046 n'est plus fourni. Il est remplacé par le siège 110100*				**NOTE -** *Pneumatic seat is not available. It is replaced by seat 110100*	

NI : NON ILLUSTRE

DRIVER' S CAB : SHEETING EQUIPMENT

POSTE DE CONDUITE : EQUIPEMENT TOLERIE

kverneland group

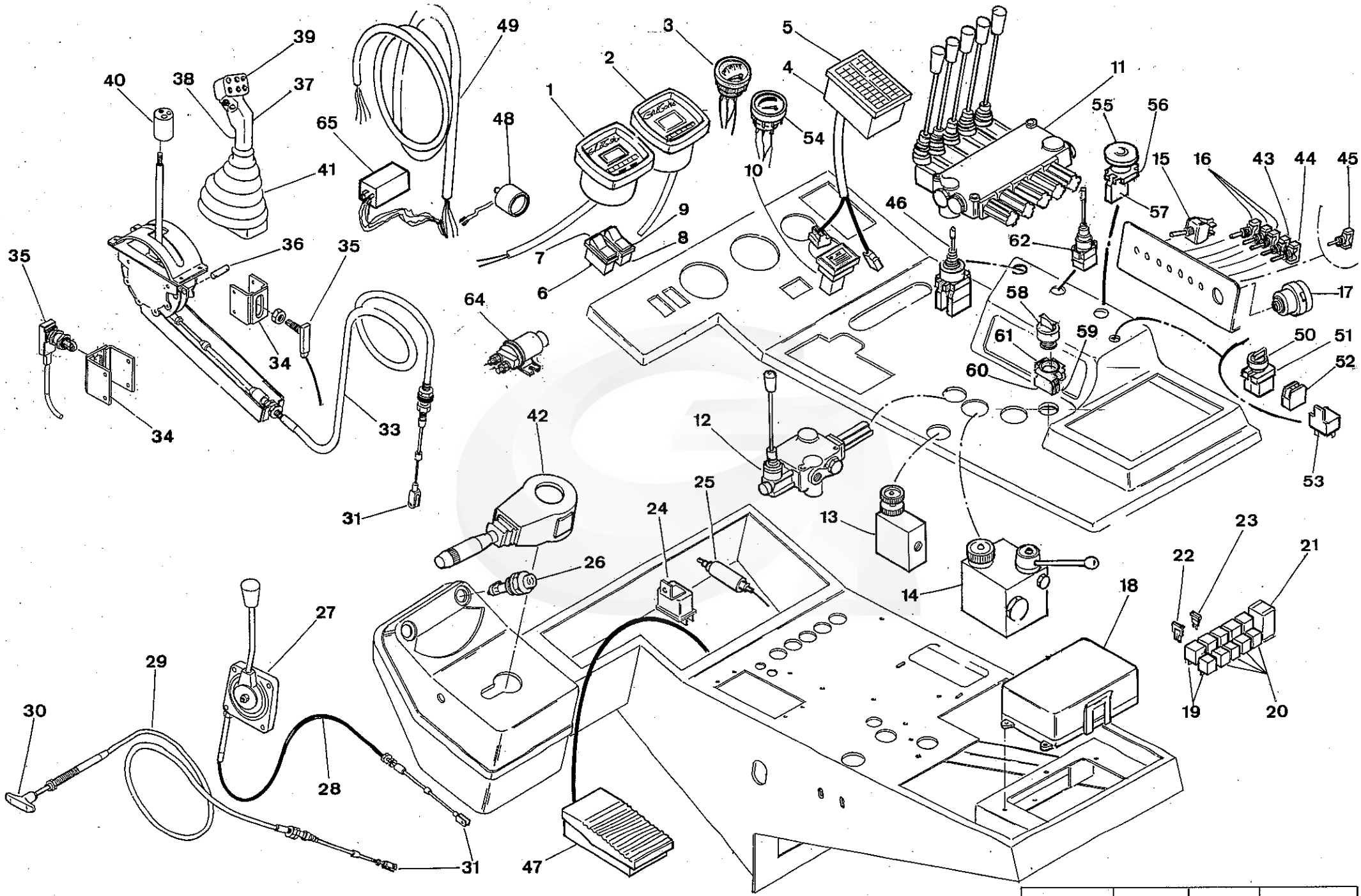

G120 SW	08	01 – 05	

REP.	CODE	DESIGNATION	QTE	MODIFICATION N°Bull.	MODIFICATION à partir machine N°	DESCRIPTION BESCHREIBUNG / DESCRIZIONE DESCRIPTION
1	166214	Instrument "A" fonctions diverses RDS P/ GREGOIRE / SSM	1			Electronic compunter "A"
2	166215	Instrument "B" contrôleur ARBRES MULTIP. + HEURE	1			Electronic compunter "B"
3	215296	Indicateur T°culasse pour **ATMOSPHERIQUE**	1	**N°10**		Cylinder head temperature gauge
3	215402	Indicateur T°culasse pour **INTERCOOLER**	1	**N°10**		Cylinder head temperature gauge
3	215041	Indicateur T°culasse pour **TURBO**	1	**N°10**	**Version 2001**	Cylinder head temperature gauge
4	203383	Boîte à voyants complète + décalcomanie	1			Indicator lights box
5	020121	Autocollant voyants de contrôle 96	1			Transfert " Lights control 96 "
6	165231	Corps basculant WARNING	1			Warning Light Base
7	165221	Voyant basculant WARNING	1			Warning light
8	165230	Corps basculant PHARE DE TRAVAIL et GIROPHARE	1			Rotating Lamp and Warning Light base
9	165222	Voyant PHARE DE TRAVAIL	1			Working light
NI	165227	Lampe voyant 12 V sans culot 1.2 w	2			Globe for light
10	166212	Avertisseur sonore de cabine	1			Security belt buzzer
11	135011	Distributeur HCD10/5 L1A1 X5 U2 orifices 1/2	1			Distributor HCD10 /5
12	135005	Distributeur HCD 10/1 L1A4 U1 H1	1			Distributor HCD10/1 L1A4 U1 H1
13	135003	Régulateur 2 voies VRFC 2 3/8" volant 140101	1			Flow control valve 2 ways VRFC 2 3/8
14	135029	Régulateur 2 voies VRFC 2M BLP VS 80 12 20	1			Flow control valve 2 ways VRFC 2 3/8
15	166074	Interrupteur 2 positions bipolaire 15 ampères	1			Switch - 2 position 15A
16	166072	Interrupteur 2 positions 15 ampères	3			Switch - 2 position 15A
NI	165311	Capuchon étanche pour interrupteur 20A	5			Switch cap
17	215042	Contacteur	1			Key Contactor
18	166000	Boîte support	1			Fuse box with relay
19	166009	Relais inverseur 12V - 30A	2			Relay 12V 30A
20	165998	Relais 12V - 30A	8			Relay 12V 30A
21	165997	Centrale clignotante 12V	1			Relay Indicator 12V
22	165999	Ensemble support et diode 1A	7			Diode Fuse
23	165125	Fusible enfichable 30 Ampères	3			Fuse 30A
23	165123	Fusible enfichable 10 Ampères	5			Fuse 10A
23	165128	Fusible enfichable 7,5 Ampères	3			Fuse 7.5A
23	165127	Fusible enfichable 5 Ampères	3			Fuse 5A
23	165124	Fusible enfichable 15 Ampères	7			Fuse 15A)
24	166004	Télérupteur relais 12VCC - 150 W	2			Relay Bosch12V
25	166217	Interface alternateur RDS	1			Transformer RDS
26	165232	Voyant SEIM + Ampoule 12 V	2			Light SEIM with globe

NI : NON ILLUSTRE

DRIVER' S CAB - INSTRUMENTS EQUIPMENT

ENSEMBLE POSTE DE CONDUITE : EQUIPEMENT INSTRUMENTS

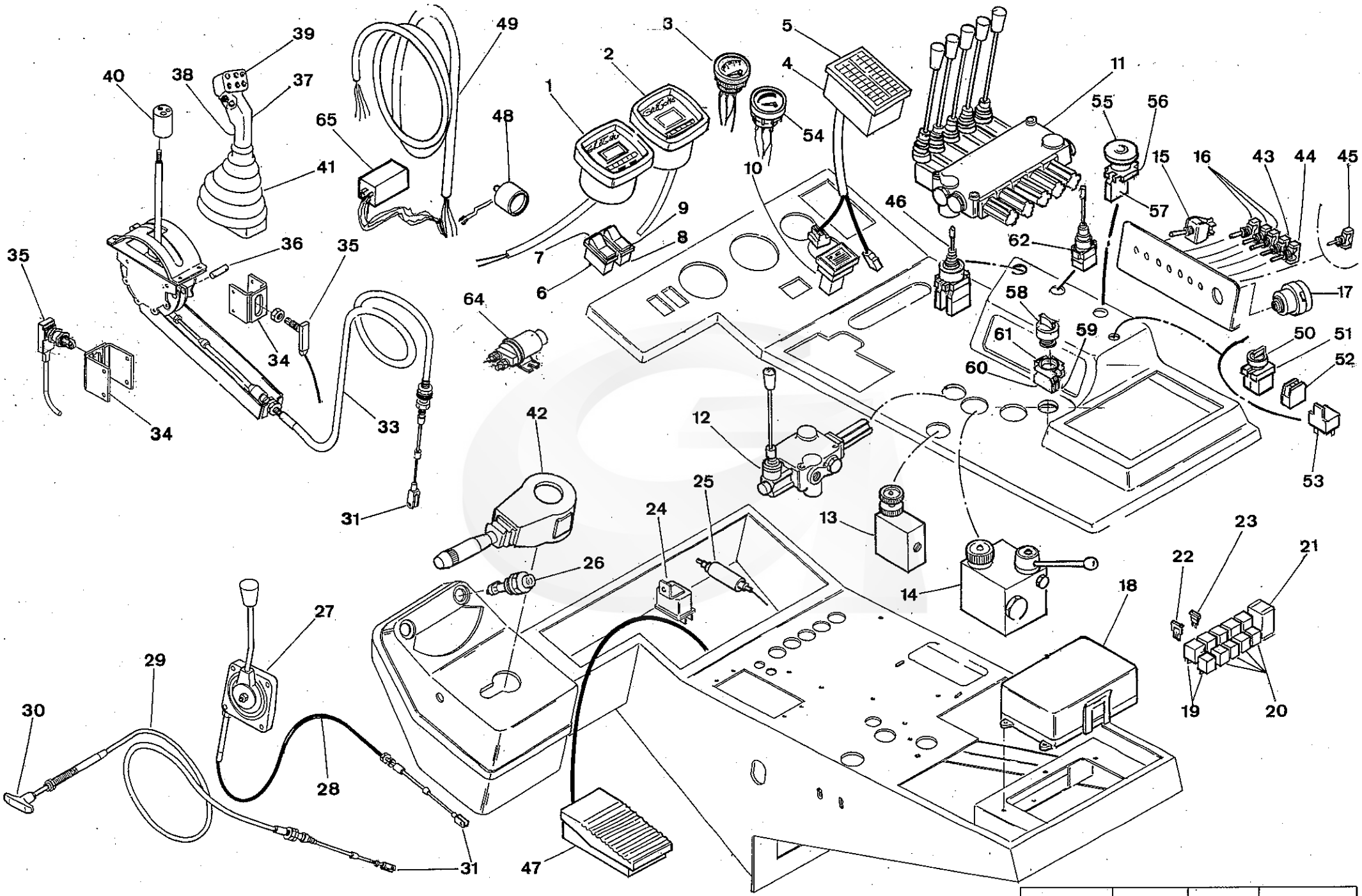

G120 SW	08	01 – 05

REP.	CODE	DESIGNATION	QTE	MODIFICATION N°Bull.	MODIFICATION à partir machine N°	DESCRIPTION BESCHREIBUNG / DESCRIZIONE DESCRIPTION
						Throttle Cable
27	085009	Boîtier B10	1			Case B10
28	085006	Cable pour boîtier B10	1			Throttle Cable
29	085003	Tirette simple arrêt moteur LG 3000 mm	1			Stop Cable engine
30	085008	Poignée simple rouge	1			Handle
31	085010	Chape	2			Clevis
32	085057	Boîtier avancement avec 2 flasques	1			Joystick Assy. witch 2 flanges
NI	085094	Kit lamelles ressort + 2 billes pour boitier avancement 085057	1			
33	085028	Câble de commande poignée avancement L = 2750	1			Drive Control Cable Joystick
34	121962	Support contacteur poignée	1			Switch Support
35	165629	Détecteur étanche à galet	1			Switch
36	385768	Axe index poignée	1			Pin
37	110054	Demi-poignée DROITE	1			Half handle R.H.
38	110055	Demi-poignée GAUCHE	1			Half handle L.H.
39	110019	Bouton poussoir 4AMP	8			Switch 4 AMP
NI	185317	Joint torique 10.50 x 2.70 70 NRB	8			O -ring 10,5 x 2,70
NI	110028	Capuchon + écrou pour bouton poussoir	8			Cap + nut for 110019
NI	167450	Bouton 4 positions commande bras de décharge (Monté sur la poignée multifonctions et utilisé en double fonction avec le manipulateur XD4PA24 - repère 46)	1		**Version 2006**	Control switch for side arm discharge attitude control (Mounted on multifunctions handle and used to double with joystick item 46)
40	386423	Douille d'adaptation de poignée	1			Special bush
41	110033	Soufflet	1			Multifonction handle boot
42	165956	Commodo	1			Light and signal stalk
43	166369	Interrupteur unipolaire instantanné	1			Switch
44	165608	Inverseur sans point mort 20 Ampères	1			Switch
45	165608	Inverseur sans point mort 20 Ampères (version **1 benne**)	1			Switch
45	166072	Interrupteur 2 positions 15 Ampères (versions **2 bennes**)	1			Switch - 2 position 15A
46	165195	Manipulateur XD4PA24 (version **bras de décharge**)	1			Joystick XD2PA24
47	165300	Pédale de commande anti-patinage	1			Tele-mechanical Foot Pedal
48	165175	Buzzer 9V	1			Detector
49	166375	Faisceau console RDS 120 SW. 98	1			Dash board beam
50	165198	Interrupteur ZB4BD5 (Version **RHP**)	1			Switch ZB4BD5
51	165203	Corps complet ZB4BZ103 - 2 éléments de contact VERT	1			Contactor ZB2BE103
52	166907	Contact VERT ZB2BE101 (remplace 165200)	2			Contactor ZB2BE101 (Green)
53	165037	Relais inverseur 12V - 30A (Version **RHP**)	1			Relay 12V - 30A

NI : NON ILLUSTRE

DRIVER' S CAB - INSTRUMENTS EQUIPMENT

ENSEMBLE POSTE DE CONDUITE : EQUIPEMENT INSTRUMENTS

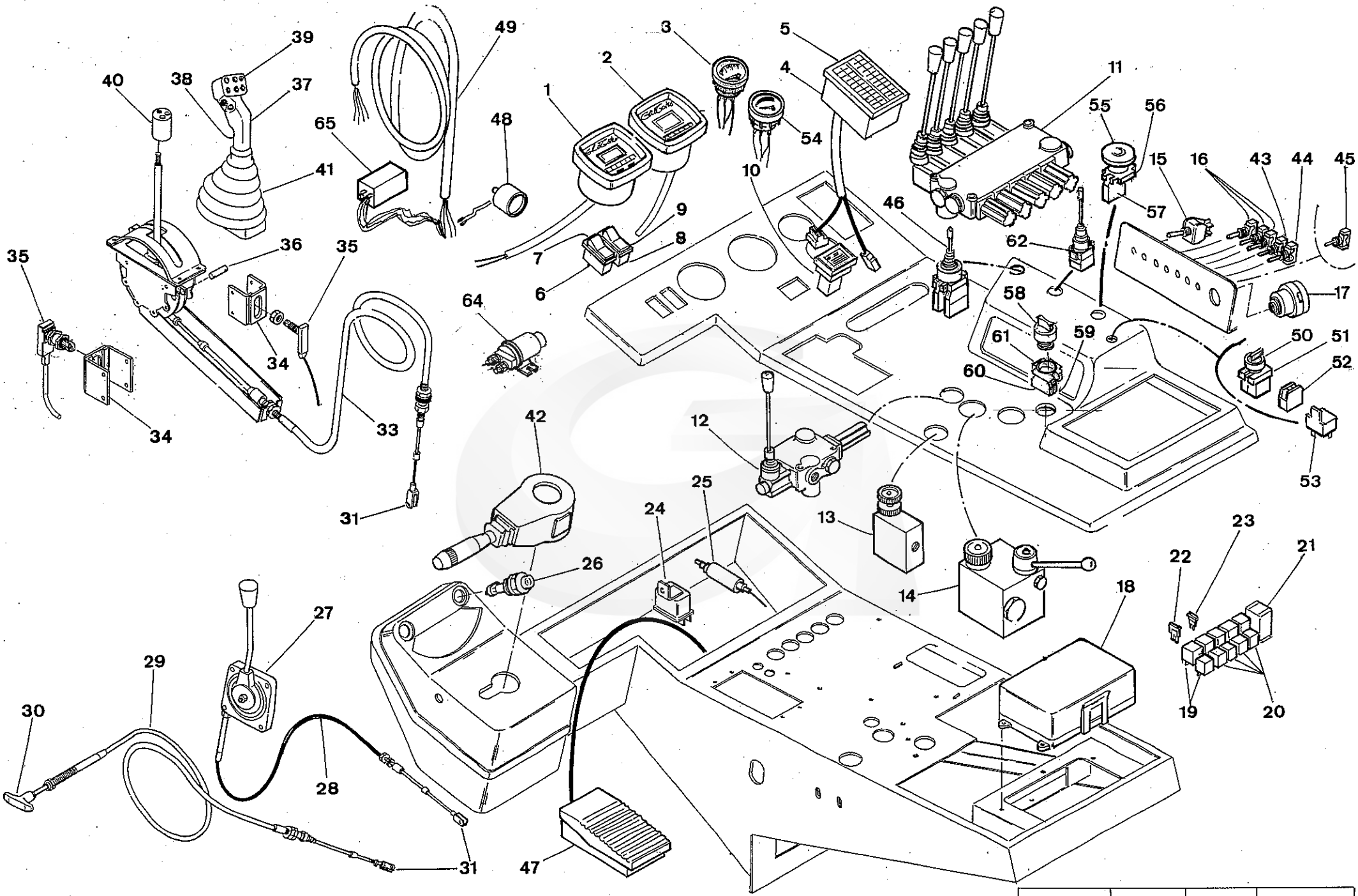

G120 SW	08	01 – 05	

REP.	CODE	DESIGNATION	QTE	MODIFICATION N°Bull.	MODIFICATION à partir machine N°	DESCRIPTION BESCHREIBUNG / DESCRIZIONE DESCRIPTION
54	215557	Indicateur T°Huile moteur **INTERCOOLER**	1	**N°10**		Oil temperature gauge
54	215558	Indicateur T°huile moteur **TURBO**	1	**N°10**	**Version 2001**	Oil temperature gauge
55	165441	Bouton ZB4BS54 (Coupure Outils)	1		**Version 2005**	Urgently stop button ZB2BS54
56	165442	Corps complet ZB4BZ102 avec 1 élément contact Rouge 166699	1		**Version 2005**	Contactor ZB4BZ102 with one red contact
57	166699	Contact Rouge ZBE102	1			Red contactor ZBE102
58	167244	Bouton tournant " orange " lumineux ZB4BK1453 (Réarmement outils)	1		**Version 2005**	Luminous rotating knob " Orange "
59	167210	Voyant " orange " ZB - J5S avec contact	1			Light with contactor (Orange) ZB -J5S
60	166116	Corps complet ZB4BZ101 avec un élément contact Vert	1			Contactor ZB2BZ101
61	166907	Contact " Vert " ZBE101	1			Contactor ZB2BE101 (Green)
NI	020542	Etiquette " Réarmement outils "	1			Tag " Tools reclosing "
62	165409	Manipulateur XD4PA22 (quantité 1 ou 2 selon versions 1 ou 2 bennes)	-			Joystick XD4PA22 (Qty 1 or 2 following versions1 or 2 bins)
63	166841	Relais de contact	1		**Version 2005**	Relay
65	166213	Relais temporisé 12V0-10S	2		**Version 2004**	Delayed relay
NI	020550	Autocollant " Poignée multifonctions " (Remplace 020196)	1		**Version 2005**	Sticker " Multifunctions handle "
NI	020510	Autocollant " Consignbes de sécurité " (Remplace 020196)	1		**Version 2005**	Sticker " Safety instructions "

NI : NON ILLUSTRE

DRIVER' S CAB - INSTRUMENTS EQUIPMENT

ENSEMBLE POSTE DE CONDUITE : EQUIPEMENT INSTRUMENTS

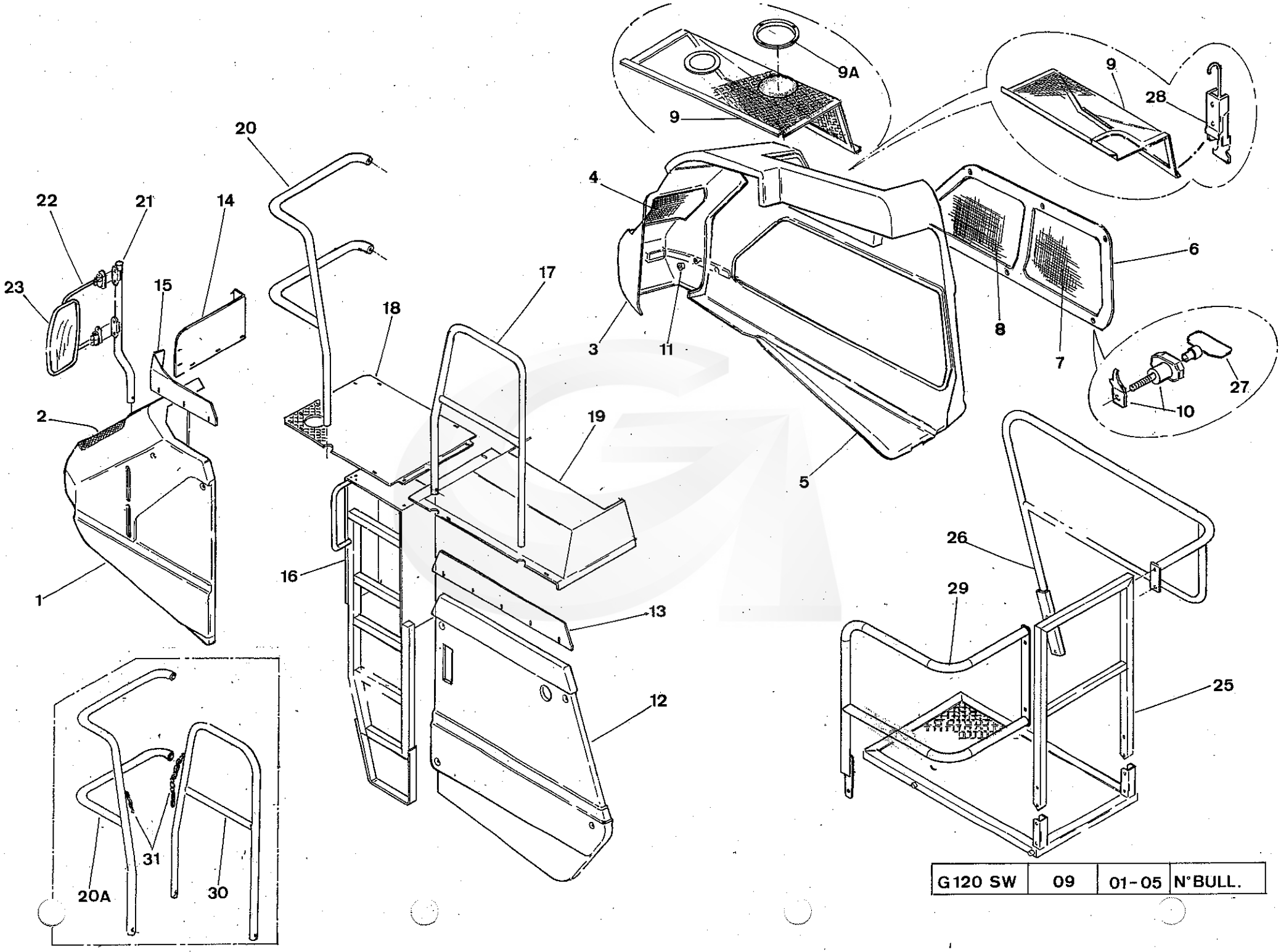

G120 SW	09	01-05	N°BULL.

GREGOIRE

REP.	CODE	DESIGNATION	QTE	MODIFICATION N°Bull.	MODIFICATION à partir machine N°	DESCRIPTION BESCHREIBUNG DESCRIZIONE DESCRIPTION
1	203423	Nez AVANT GAUCHE	1			Front nose L.H.
2	203283	Grille GAUCHE pour nez 120	1			Nose cowl grate L.H.
3	203422	Nez AVANT DROIT	1			Front nose R.H.
4	203282	Grille DROITE pour nez 120	1			Nose cowl grate R.H.
5	203424	Capot moteur	1			Engine cowl
6	203419	Trappe capot moteur	1			Engine cowl flap door
7	203395	Grille ARRIERE capot moteur	1			Rear engine cowl flap door grate
8	203408	Grille AVANT capot moteur	1			Front engine cowl flap door grate
9	356498	Tôle supérieure capot moteur (Versions 99 - 2000)	1			Upper flap door engine cowl (Versions 99 - 2000)
9	356631	Grille supérieure capot moteur (à partir version 2000)	1			Upper flap door engine cowl (From version 2000)
9	356722	Grille supérieure capot moteur (à partir version 2001- Version 0 / 1 benne)	1			Upper flap door engine cowl (From version 2001)
9	356720	Grille supérieure capot moteur version 2 bennes (à partir version 2001)	1			Upper flap door engine cowl (From version 2001)
9A	387180	Rondelle de passage filtre à air (Pour grille 356631- Version 2 Bennes)	1			Filter crossing washer (For flap door 356631 - Version 2 Bins)
10	290069	Loquet came profonde inverse REF. E3-35-15	6			Locket
11	265250	Plot serrage capot long	21			Lengh tightening bush
12	203425	Capot ARRIERE GAUCHE	1			Rear panel L.H.
13	356488	Tôle haute réservoir hydraulique	1			Rear side support
14	190209	Tôle AVANT haute capot GAUCHE	1			Front support
15	356122	Tôle haute capot GAUCHE	1			Front side support
16	121867	Echelle	1			Ladder
17	122980	Rambarde ARRIERE	1			Rear safety tube
18	123779	Tôle plateforme GAUCHE	1			Footbridge sheet L.H.
19	124119	Plateforme GAUCHE	1			Footbridge L.H.
20	122420	Rambarbe AVANT (POUR OPTION CABINE)	1			Front safety tube (Cab option)
20A	503864	Rambarde avant de cabine (**machines Australiennes**)	1		**Version 2005**	Cab front safety tube (**Australians machines**)
21	123935	Bras support rétroviseur	2			Mirror support arm
22	290007	Ensemble bras GAUCHE équipé VESPA 192-11011-990	1			Left arm assembly
NI	290008	Ensemble bras DROIT équipé VESPA 192-11012-990	1			Right arm assembly
23	290005	Rétroviseur D + G noir GR5 REF. 180-10483-990	2			Mirror
24	122983	Passerelle ARRIERE	1			Rear footbridge
25	122512	Rambarde ARRIERE	1			Rear safety tube
26	124211	Rambarde DROITE	1			Safety tube R.H.
27	290087	Clé pour verrou E3 - 5 - 15	1			Key for locket
28	290082	Grenouillère Réf. A1 -11 - 502 - 10	3			Door latch

NI : NON ILLUSTRE

COVERING ASSY - SIDE LADDER L.H. - REAR FOOTBRIDGE
ENSEMBLE CAPOTAGE - ECHELLE LATERALE GAUCHE- PASSERELLE ARRIERE

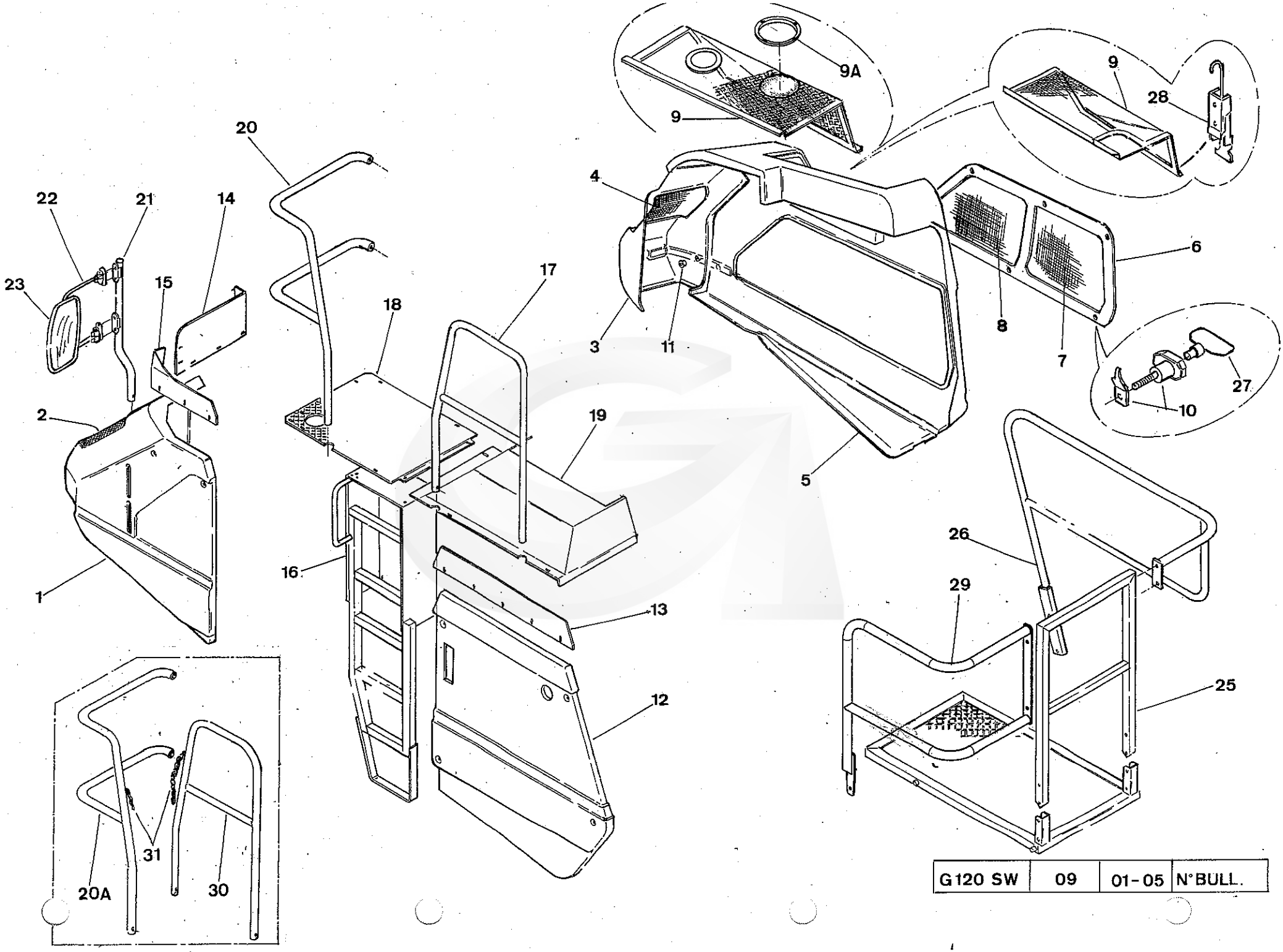

G120 SW	09	01-05	N°BULL.

GREGOIRE

REP.	CODE	DESIGNATION	QTE	MODIFICATION N°Bull.	MODIFICATION à partir machine N°	DESCRIPTION BESCHREIBUNG DESCRIZIONE DESCRIPTION
29	503835	Rambarde de dessus de convoyeur (**machines Australiennes**)	1		**Version 2005**	Conveyor side safety tube L.H.(**Australians machines**)
30	503836	Rambarde arrière GAUCHE (**Version sans benne - machines Australiennes**)	1		**Version 2005**	Rear safety tube L.H. (Australians machines without bin)
31	095086 *	Chaîne courante zinguée Diam. 4 - maillons longs	1m50		**Version 2005**	Link chain Diam. 4 - Zinc
NI	095087 *	Maillon pour chaîne ordinaire - Diam. 4	1		**Version 2005**	Link for chain 095086
NI	095088 *	Mousqueton à tour	1		**Version 2005**	Snap hook
		(*) NOTA - Montés sur machines australiennes				***(*) Note - Mounted on Australians machines***

NI : NON ILLUSTRE

COVERING ASSY - SIDE LADDER L.H. - REAR FOOTBRIDGE
ENSEMBLE CAPOTAGE - ECHELLE LATERALE GAUCHE- PASSERELLE ARRIERE

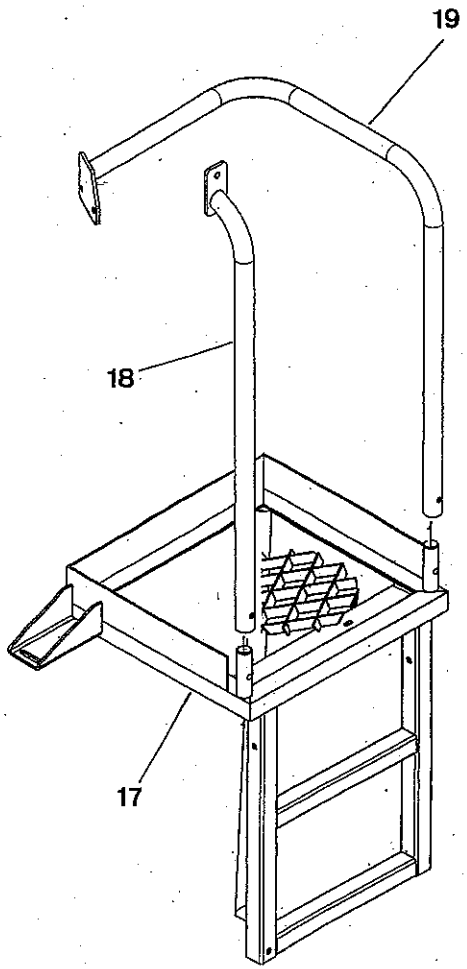

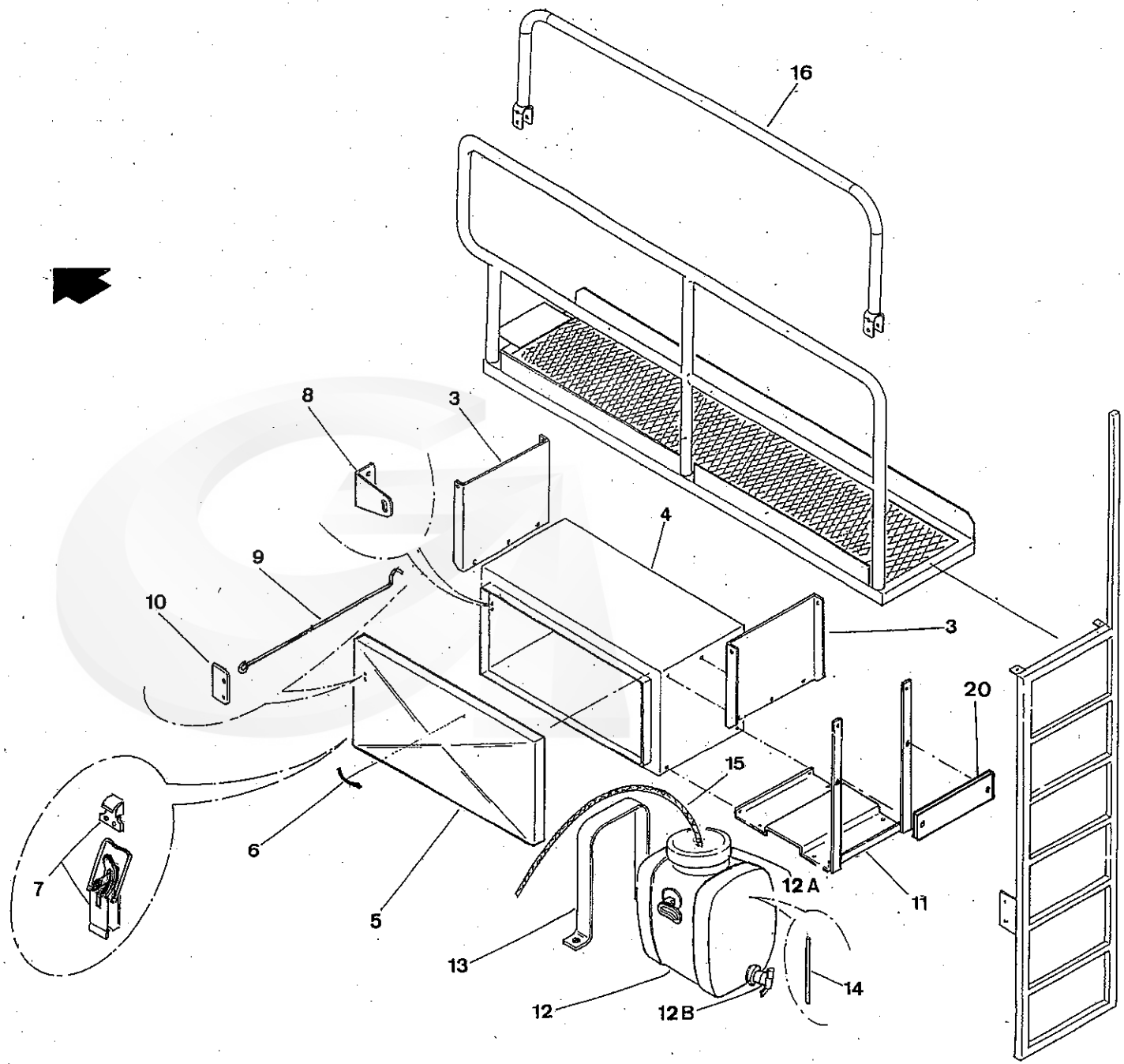

G 120 SW	10	01-05	N° BULL.

GREGOIRE

REP.	CODE	DESIGNATION	QTE	MODIFICATION N°Bull.	MODIFICATION à partir machine N°	DESCRIPTION BESCHREIBUNG DESCRIZIONE DESCRIPTION
1	124127	Passerelle	1			Foot bridge
2	124249	Echelle arrière	1			Rear ladder
3	386401	Support boîte à outils	2			Tools box support
4	124129	Boîte à outils	1			Tools box
5	124130	Porte boîte à outils	1			Tools box door
6	055053	Poignée galbée L 165 M6	1			Handle (165xM6)
7	290003	Fermeture à levier 7004 avec crochet 7003-50	2			Door latch
8	356332	Embout fixe tige capot	1			Fixed support
9	124784	Tringle boîte à outils	1			Tools box rod
10	124782	Embase tringle boîte à outils	1			Tools box rod plate
11	124776	Support de réverse d'eau	1			Curtain support
12	290031	Tonnelet polyethylène alimentaire REF. 1419 P	1			Curtain
12A	290113	Couvercle vissant avec joint + capuchon	1			Plug with nut for curtain 290031
12B	290114	Robinet DN 18	1			Cock for curtain 290031
13	355984	Lien fixation réserve d'eau	2			Fixation band
14	386846	Rallonge de tuyau	1			Extension pipe
15	365069	Tuyau transparent	-			Transparent pipe
16	503832	Réhausse de rambarde (**sans benne - machines australiennes**)	1		**Version 2005**	Safety tube (without bin - Australians machines)
17	503833	Passerelle arrière DROITE (**machines Australiennes**)	1		**Version 2005**	Rear foot bridge R.H.
18	503831	Main courante (**machines Australiennes**)	1		**Version 2005**	Safety tube (Australians machines)
19	503834	Main courante arrière DROITE (**machines Australiennes**)	1		**Version 2005**	Rear safety tube R.H.
20	190923	Plaque support d' autocollants (**sans benne - machines australiennes**)	1		**Version 2005**	Tranferts support plate (without bin - Australians machines)

NI : NON ILLUSTRE

REAR FOOT BRIDGE ASSY (without bin)
ENSEMBLE PASSERELLE ARRIERE (sans benne)

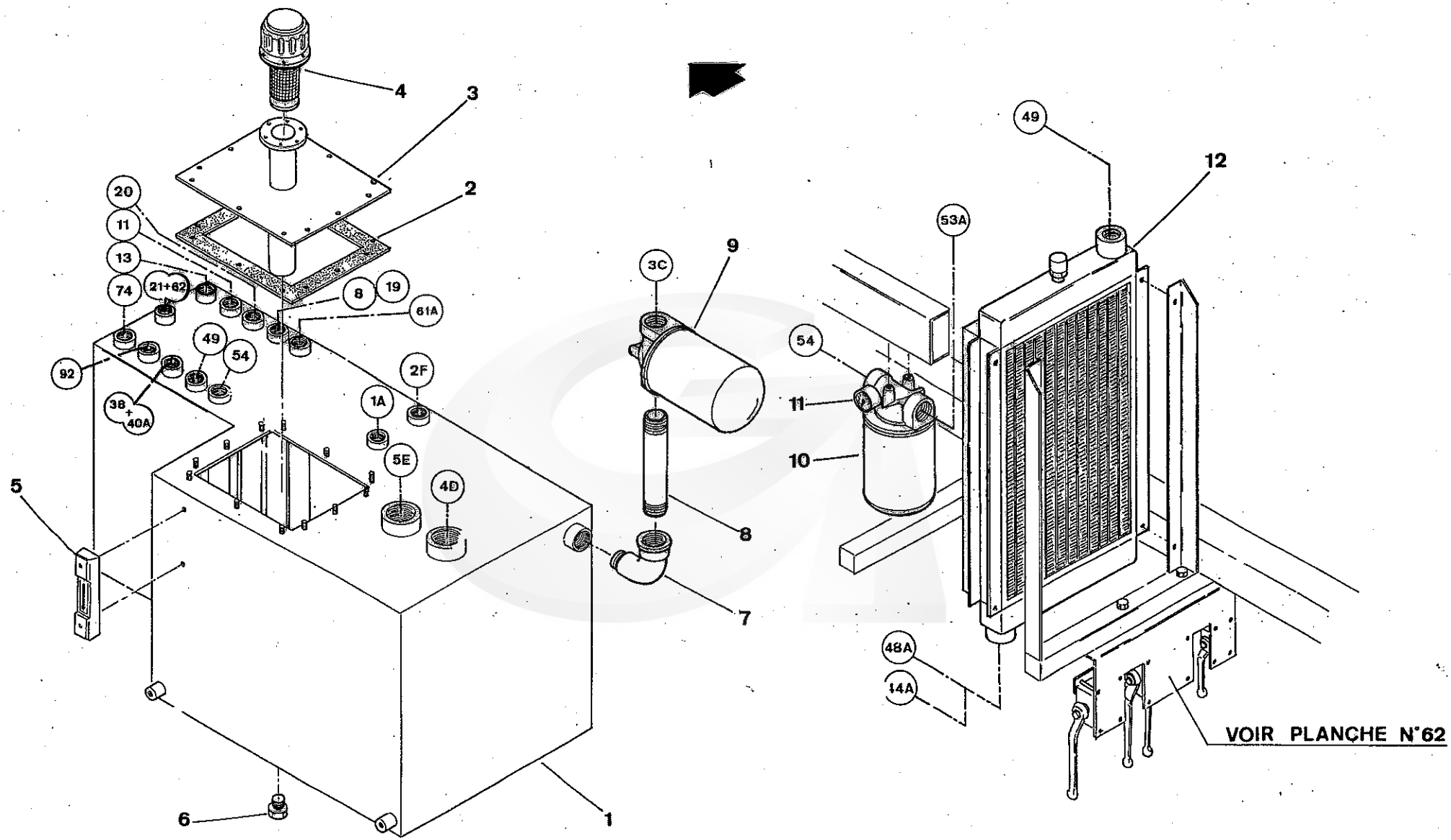

G 120 SW	11	08 - 98	

GREGOIRE

REP.	CODE	DESIGNATION	QTE	MODIFICATION N°Bull.	MODIFICATION à partir machine N°	DESCRIPTION BESCHREIBUNG DESCRIZIONE DESCRIPTION
1	122998	Réservoir hydraulique	1			Hydraulic tank
2	185011	Joint couvercle réservoir	1			Gasket
3	120644	Couvercle de réservoir	1			Hydraulic tank cover
4	115008	Bouchon de remplissage pressurisé taré 0,1 bar	1			Filler cap (0,1 Bar)
5	115021	Niveau LG2 entraxe 127 M12	1			Level controller
5	166800	Indicateur de niveau entr' axe 254 mm	1		**Version 2003**	Electric level controller
5	166982	Indicateur de niveau électrique entr' axe 176 mm	1		**Version 2004**	Electric level controller
6	300082	Bouchon conique 1/2 zing	1			Drain plug 1/2" Zinc
7	305025	Coude N°92 33x42	1			Angle 33 x 42 (N° 92)
8	386063	Rallonge filtre aspiration	1			Aspiration filter extension
9	170006	Filtre aspiration en ligne S/BY-PASS 1" 1/4 + indicateur visuel	1			Aspirating filter by-pass + Indicator
NI	170020	Cartouche aspiration 10 Microns SOE 10 sérigraphiée GREGOIRE	1			Hydraulic Filter (10 microns)
NI	170027	Indicateur visuel pour filtre ASPIRATION 170006				Indicator for aspirating filter 170006
10	170007	Filtre retour 1" 1/4 en ligne BY-PASS + indicateur visuel	1			Return filter (25 microns)
NI	170021	Cartouche retour 25 Microns SOE 10 GREGOIRE	1			Filter cartridge (25 microns)
11	170111	Indicateur visuel pour filtre RETOUR 170007 (1 à 16 bars)	1			Indicator for return filter 170007 (1 to 16 bars)
12	160033	Echangeur A 50 2EPS 12v	1			Thermic exchanger
12A	160037	Moto ventilateur pour échangeur 160033 Réf.H 838 020 012	2			Blower for thermic exchanger
NI	300799	Bouchon Réf. BMDCT 222	1			Thermic exchanger plug
NI	300210	Joint cuivre JC 22	1			Washer - Copper (diam 22mm)
NI	160037	Moto ventilateur pour échangeur 160033 Réf.H 838 020 012	2			Blower for thermic exchanger

NI : NON ILLUSTRE

HYDRAULIC TANK ASSY. - FILTERS - THERMIC EXCHANGER
ENSEMBLE RESERVOIR HYDRAULIQUE - FILTRES - ECHANGEUR

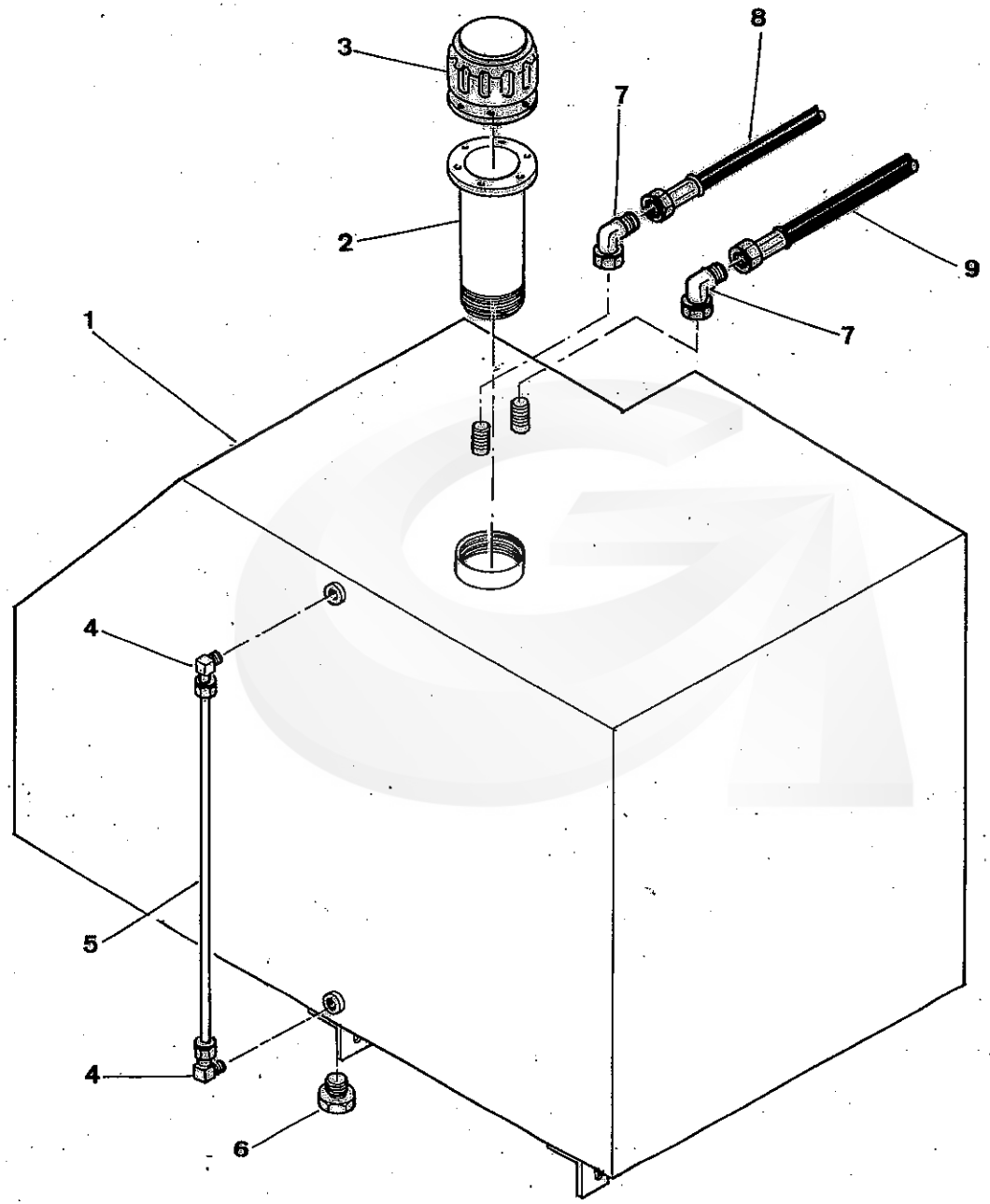

G120 SW	12	08-98	

GREGOIRE

REP.	CODE	DESIGNATION	QTE	MODIFICATION N°Bull.	MODIFICATION à partir machine N°	DESCRIPTION BESCHREIBUNG	DESCRIZIONE DESCRIPTION
1	500243	Réservoir gas-oil	1			Fuel tank	
2	123780	Rallonge remplissage gas-oil	1			Fuel filling	
3	115008	Bouchon remplissage pressurisé taré 0,1 Bar	1			Filler cap (0,1 Bar)	
4	310002	Coude équerre à piquage mâle BSP conique	2			Angle	
5	380001	Tube rilsan blanc 4 x 6	0,5 m			Tube (4x6)	
6	115116	Robinet boisseau sphérique laiton Mâle / Femelle 1/2 " - (Remplace 300082)	1			Cock male / female 1/2"	
7	300741	Raccord DT X S 12 3/8	2			Connection	
8	401860	Tuyau N° 97 G120 SW 98 (Aspiration)	1			Hose N° 97 (Aspiration)	
9	401861	Tuyau N° 98 G120 SW 98 (Retour)	1			Hose N° 98 (Return)	

NI : NON ILLUSTRE

FUEL TANK
RESERVOIR GAS-OIL

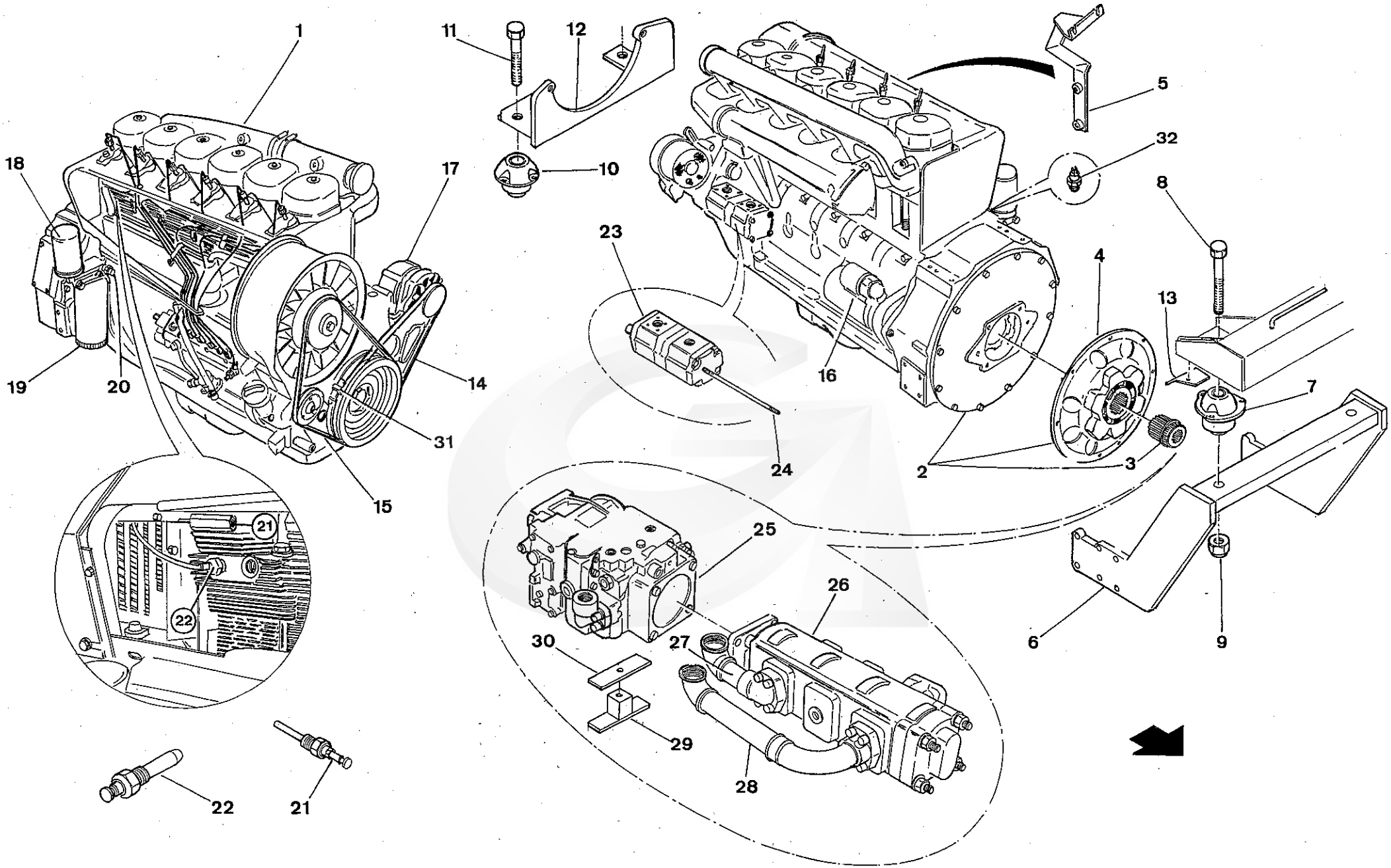

G120 SW	13	04 - 01	

GREGOIRE

REP.	CODE	DESIGNATION	QTE	MODIFICATION N°Bull.	MODIFICATION à partir machine N°	DESCRIPTION BESCHREIBUNG DESCRIZIONE DESCRIPTION
1	215286	Moteur thermique F6L913 EPA 79 kw 2300T REF/AIR	1			Engine F6L913 - 79KW - Air cooler
2	005003	Prédisposition ARRIERE SAE 3/F5L912 , 11 1/2	1			Rear coupling Assy.
3	005027	Prédisposition douille de pompe Réf. 2060013 21 dents	1			Splined adaptor
4	215021	Prédisposition accouplement Réf. 1035121	1			Flex coupling plate
5	122520	Support câble moteur	1			Accelerating cable bracket
6	500200	Arceau support moteur	1			Front engine support
7	025027	Support élastique 531261 75 Shore	2			Silentbloc 531261 - 75 shore
8	065776	Vis TH 80K 20x140 zinguée	2			Bolt H M 20 x 140 - Zinc
9	065018	Ecrou frein Diam. 20 zingué	4			Nyloc Nut - Zinc (diam 20mm)
NI	065062	Rondelle plate LL Diam. 20 zinguée	2			Flat washer LL Diam. 20 - Zinc
10	025009	Support élastique Réf. 531259 45	2			Silentbloc
11	065294	Vis TH 80K 20x120 zinguée	2			Bolt H M 20 x 120 - Zinc
12	500218	Support moteur 120 SW 98	1			Rear engine support
13	190324	Support câble avancement	1			Translation cable support
14	130097	Courroie alternateur XPZ 1112 LA 1125	1			Alternator belt
15	215393	Courroie soufflante	1			Turbine belt
16	215130	Démarreur - Réf. 1179318	1			Starter
17	215300	Alternateur - Réf. 1188607	1			Alternator
18	170019	Filtre à huile	1			Lubricant Filter (LF4054)
19	170041	Filtre à gas-oil	1			Fuel Filter (FF5018)
NI	215896	Tuyau tressé (Filtre gas-oil / Pompe à injection) - Réf. 01173630	1			Hose (Fuel filter to Injection Pump)
20	215392	Sonde pression huile - Réf. 01180413	1	N°10		Oil pressure sender unit
21	215294	Sonde contact température culasse - Réf. 01173469	1	N°10		Alarm cylinder head temperature sender unit
22	215163	Sonde progressive température culasse - Réf. 01177090	1	N°10		Proportional cylinder head temperature sender unit
23	270090	Pompe PNN 19+11 SCO 44 G	1			Pump PNN 19 + 11 SCO 44G
NI	185087	Pochette de joints par étage de pompe pour pompe 270090 - Réf. 00N00196	1			Seals kit for pump 270090
24	385892	Tirant de pompe	2			Tie bolt
25	270078	Pompe Réf. 90R075 Rotat. DT PTO SAE C25/13 4 trous	1			Pump 90R 075 - R.H. RPM
26	270164	Pompe Réf. 324. 9140 .015	1			Pump - Réf. 324. 9140. 015
27	386744	Manchon court aspiration	1			Aspiration short connecting pipe
28	386745	Manchon long aspiration	1			Aspiration lenghtening-pipe
29	500275	Bride rallonge aspiration	1			Aspiration clamp
30	386743	Contre-bride rallonge aspiration	1			Aspiration clamp plate
31	215055	Interrupteur sécurité courroie - Réf. 419. 10. 01	1			Belt break alarm switch
32	215559	Sonde température huile moteur - Réf. 01173672	1	N°10		Oil temperature sender unit

NI : NON ILLUSTRE

AIR COOLER ENGINE F6L913
ENSEMBLE MOTEUR THERMIQUE ATMOSPHERIQUE F6L913

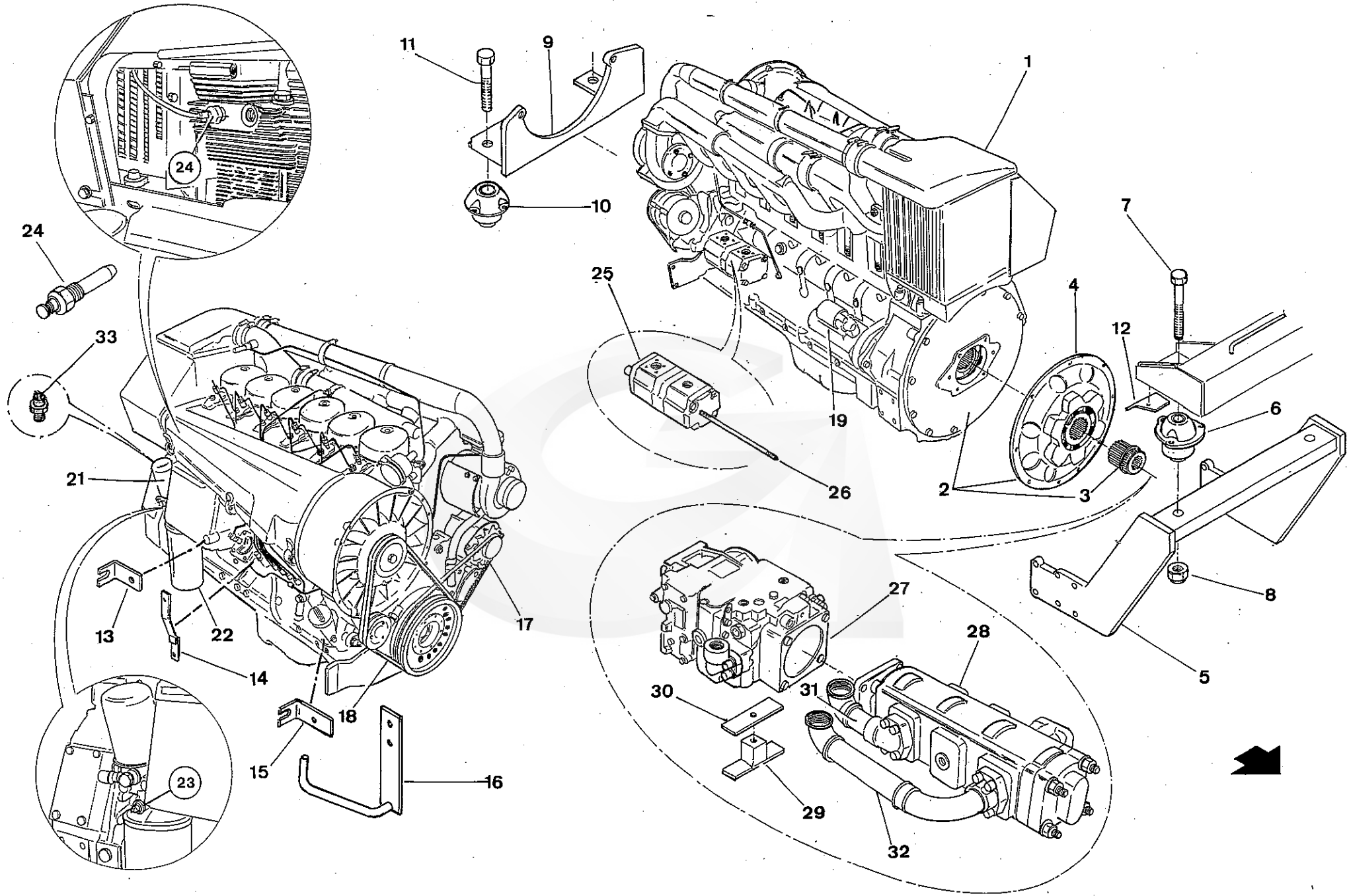

G120 SW	14	04-01	

GREGOIRE

REP.	CODE	DESIGNATION	QTE	MODIFICATION N°Bull.	MODIFICATION à partir machine N°	DESCRIPTION BESCHREIBUNG / DESCRIZIONE DESCRIPTION
1	215318	Moteur thermique BF6L913C 134 KW /181 CV - 2300T/mn	1			Engine BF6L913C Intercooler- 181cv - 2300t/mn
2	005003	Prédisposition Arriere SAE 3 / F5L912 , 11 1/2 SAUER 90R055 -90R075	1			Rear coupling Assy.
3	005027	Prédisposition douille de pompe Réf. 206 0013 21 dents	1			Splined adaptor
4	215021	Prédisposition accouplement Réf. 1035121	1			Flex coupling plate
5	500200	Arceau support moteur	1			Front engine support
6	025027	Support élastique 531261 75 shore	2			Silentbloc 531261 - 75 shore
7	065776	Vis TH 80K 20x140 zinguée	2			Bolt H M 20 x 140 - Zinc
8	065018	Ecrou frein Diam.20zingué	4			Nyloc Nut - Zinc (diam 20mm)
NI	065062	Rondelle plate LL Diam.20 zinguée	2			Flat washer LL Diam. 20 - Zinc
9	500218	Support moteur 120 SW 98	1			Rear engine support
10	025009	Support élastique Réf. 531259 45	2			Silentbloc
11	065294	Vis TH 80K 20x120 zinguée	2			Bolt H M 20 x 120 - Zinc
12	190324	Support câble avancement	1			Translation cable support
13	190322	Support câble accélérateur	1			Accelerating cable bracket
14	355282	Rallonge accélérateur	1			Accelerator lenghtening support
15	190323	Support câble arrêt	1			Stop engine cable bracket
16	500440	Support tuyau INTERCOOLER	1			INTERCOOLER hose support
17	130097	Courroie alternateur XPZ 1112 LA 1125	1			Alternator belt
18	215394	Courroie soufflante	2			Turbine belt
19	215395	Démarreur - Réf. 1180928	1			Starter
20	215300	Alternateur - Réf. 1188607	1			Alternator
21	170040	Filtre à huile	1			Lubricant Filter (LF4112)
22	170041	Filtre à gas-oil	1			Fuel Filter (FF5018)
NI	215896	Tuyau tressé (Filtre gas-oil / Pompe à injection) - Réf. 01173630	1			Hose (Fuel filter to Injection Pump)
23	215392	Sonde pression huile - Réf. 01180413	1	N°10		Oil pressure sender unit
24	215163	Sonde progressive température culasse - Réf. 01177090	1	N°10		Proportional cylinder head temperature sender unit
25	270090	Pompe PNN 19+11	1			Pump PNN 19 + 11 SCO 44G
NI	185087	Pochette de joints par étage de pompe pour pompe 270090 - Réf. 00N00196	1			Seals kit for pump 270090
26	385892	Tirant de pompe	1			Tie bolt
27	270078	Pompe 90R075 Rotation DT PTO SAE C 25/13 4 trous	1			Pump 90R 075 - R.H. RPM
28	270164	Pompe Réf. 324. 9140. 015	1			Pump - Réf. 324. 9140. 015
29	500275	Bride rallonge d'aspiration	1			Aspiration clamp
30	386743	Contre-bride rallonge d'aspiration	1			Aspiration clamp plate
31	386744	Manchon court d'aspiration	1			Aspiration short connecting pipe

NI : NON ILLUSTRE

INTERCOOLER ENGINE BF 6L 913C

ENSEMBLE MOTEUR THERMIQUE INTERCOOLER BF 6L 913C

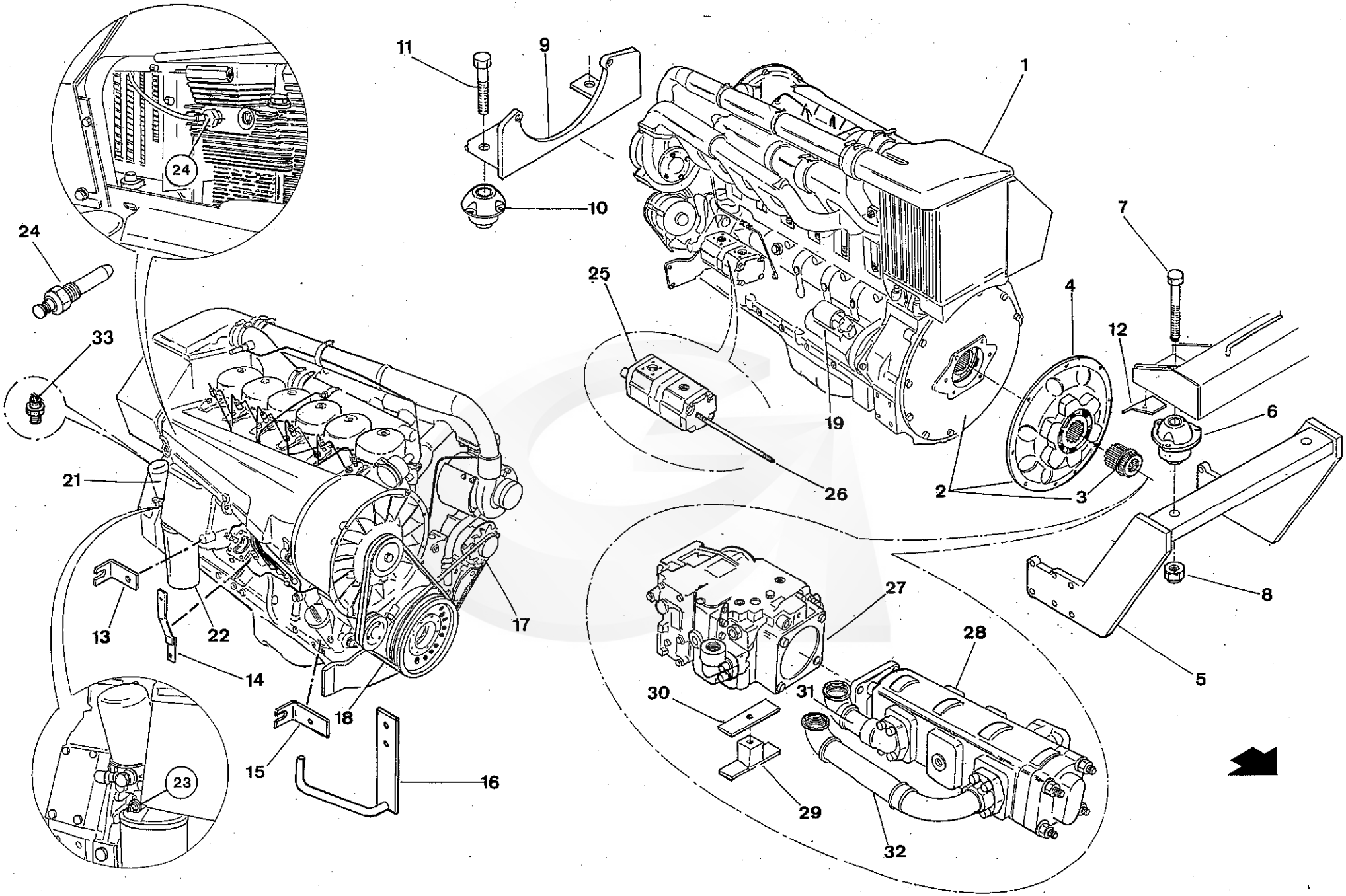

G120 SW	14	04-01	

GREGOIRE

REP.	CODE	DESIGNATION	QTE	MODIFICATION N°Bull.	MODIFICATION à partir machine N°	DESCRIPTION BESCHREIBUNG DESCRIZIONE DESCRIPTION
32	386745	Manchon long d'aspiration	1			Aspiration lenghtening-pipe
33	215559	Sonde température huile - Réf. 01173672	1	**N°10**		Oil temperature sender unit

NI : NON ILLUSTRE

INTERCOOLER ENGINE BF 6L 913C

ENSEMBLE MOTEUR THERMIQUE INTERCOOLER BF 6L 913C

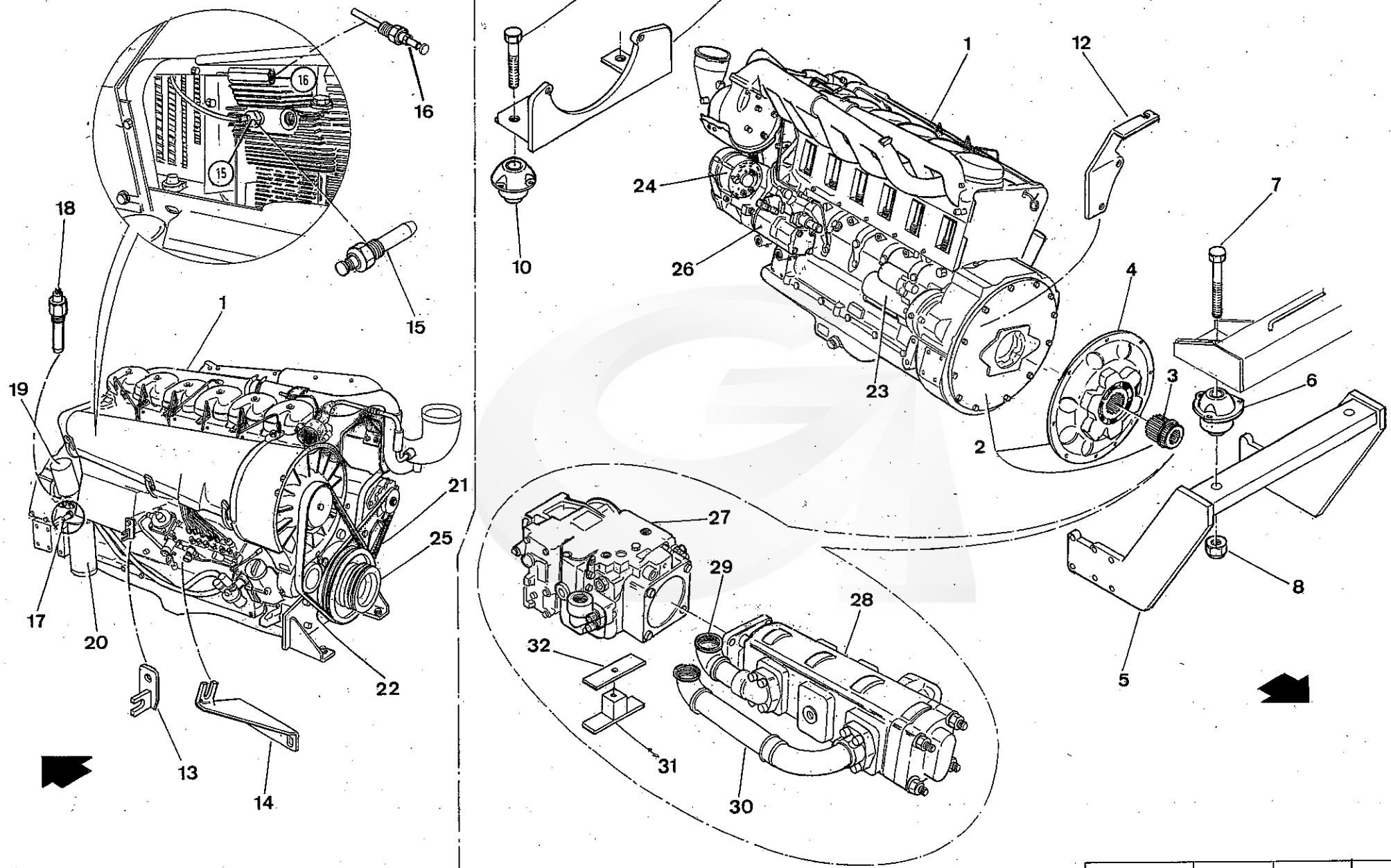

G 120 SW	14A	01-05	N° BULL.

GREGOIRE

REP.	CODE	DESIGNATION	QTE	MODIFICATION N°Bull.	MODIFICATION à partir machine N°	DESCRIPTION BESCHREIBUNG / DESCRIZIONE DESCRIPTION
1	215719	Moteur thermique BF6L914 - 110 KW / 150 CV - 2500T/mn	1			Turbo engine BF 6L914 - 110 KW / 150 CV - 2500t/mn
1	215914	Moteur thermique BF6L914 COM 2 - 110 KW / 150 CV - 2500T/mn (USA)	1		**Version 2004**	Turbo engine BF 6L914 COM2 -110 KW - 150 CV (USA)
2	005003	Prédisposition arrière SAE 3 / F5L912 , 11 1/2 SAUER 90R055 -90R075	1			Rear coupling Assy.
3	005027	Prédisposition douille de pompe Réf. 206 0013 21 dents	1			Splined adaptor
4	215021	Prédisposition accouplement Réf. 1035121	1			Flex coupling plate
5	500200	Arceau support moteur	1			Front engine support
6	025027	Support élastique - Réf. 531261 - 75 shore	2			Silentbloc 531261 - 75 shore
7	065776	Vis TH 80K 20 x 140 zinguée	2			Bolt H M 20 x 140 - Zinc
8	065018	Ecrou frein Diam.20 zingué	4			Nyloc Nut - Zinc (diam 20mm)
NI	065062	Rondelle plate LL Diam. 20 zinguée	2			Flat washer LL Diam. 20 - Zinc
9	500218	Support moteur 120 SW 98	1			Rear engine support
10	025009	Support élastique - Réf. 531259 45	2			Silentbloc
11	065294	Vis TH 80K 20 x 120 zinguée	2			Bolt H M 20 x 120 - Zinc
12	190399	Support câble d' avancement	1			Translation cable support
13	503754	Support câble d' accélérateur	1			Accelerating cable bracket
NI	387748	Modification patte accélérateur DEUTZ	1			Accelerator binding iron DEUTZ modification
14	357366	Support câble d' arrêt	1			Stop cable bracket
NI	190917	Patte accrochage ressort	1			Spring binding iron
NI	387860	Découpe ressort de rappel	1			Opposing spring cutting
NI	387749	Modification patte arrêt DEUTZ	1			Stop binding iron DEUTZ modification
15	215163	Sonde température culasse - Réf. 01177090	1	**N°10**		Proportional cylinder head temperature sender unit
16	215294	Sonde alarme culasse - Réf. 01173469	1	**N°10**	**Version 2004**	Alarm cylinder head temperature sender unit
17	215910	Sonde pression d' huile - Réf. 01182479	1	**N°10**		Oil pressure head temperature sender unit
18	215559	Sonde température huile + alarme - Réf. 01173672	1	**N°10**		Oil temperature sender unit - Réf. 01173672
19	215892	Cartouche filtre à gas-oil	1			Oil filter cartridge
20	215913	Cartouche filtre à huile - Réf. 01181749	1			Fuel filter cartridge
21	215911	Courroie Alternateur - Réf. 02235180	1			Alternator belt
22	215912	Courroie turbine de refroidissement air- Réf. 01180194	2			Turbine belt
23	215395	Démarreur - Réf. 01180928	1			Starter
24	215024	Alternateur - Réf. 01178521 (Remplacé par 01182151)	1			Alternator (F6L913)
25	386517	Poulie fonte compresseur (version ATMOSPHERIQUE - voir repère 1, planche 18)	1			Compressor Pulley (Atmospheric - See item 1 - Drawing 18)
25	386684	Poulie fonte compresseur (versions TURBO - INTERCOOLER - voir repère 1, planche 18)	1			Compressor pulley (Turbo and Intercooler - See item 1 - Drawing 18)
26	270090	Pompe PNN 19+11 SCO 44 G	1			Pump PNN 19 + 11 SCO 44G

NI : NON ILLUSTRE

ENGINES : ATMOSPHERICS Turbo Versions BF 6L914 / BF 6L 914 COM 2 (USA Version)

MOTEURS THERMIQUES : versions ATMOSPHERIQUES Turbo BF 6L914 / BF 6L914 COM 2 (Variante USA)

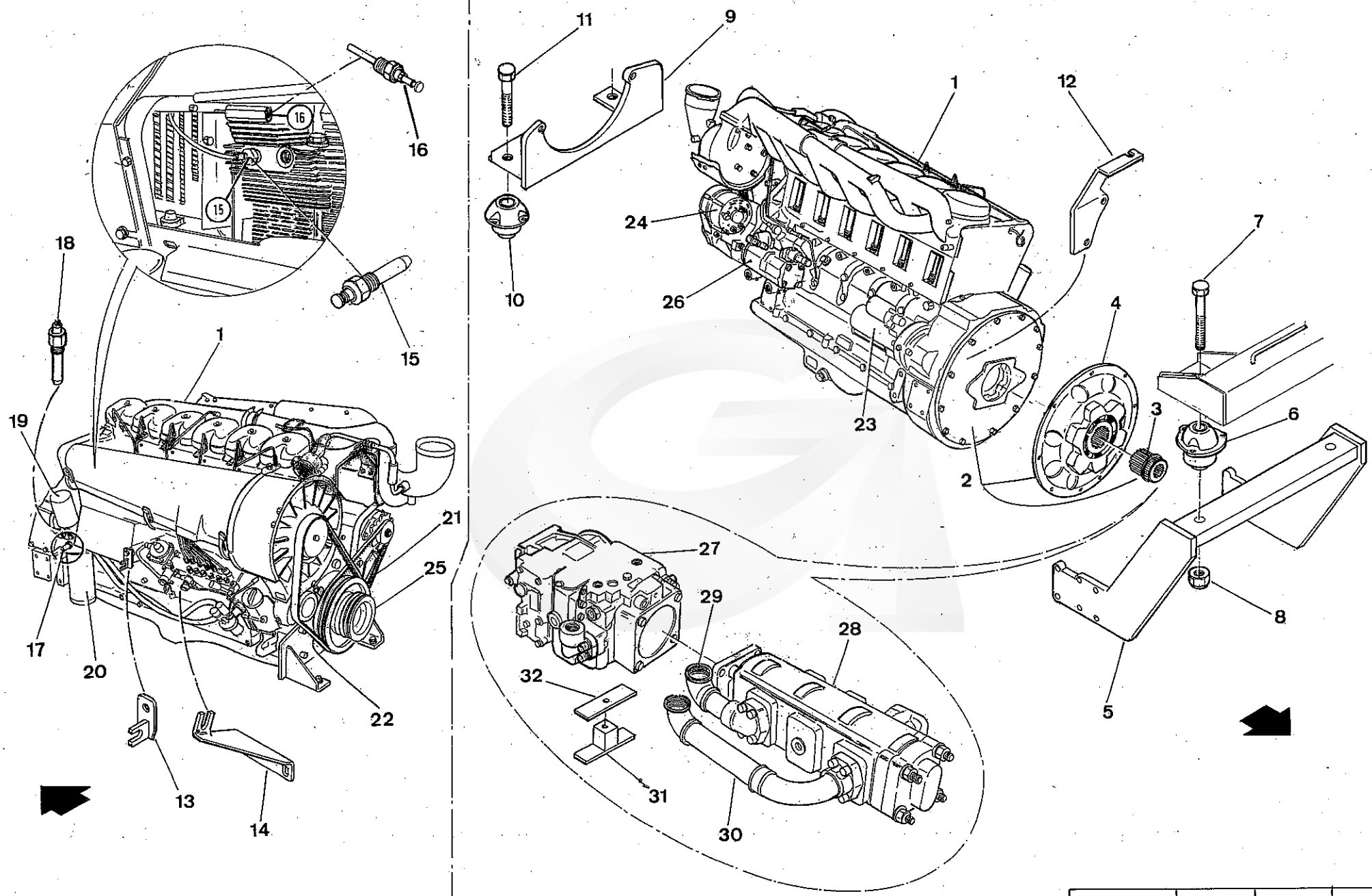

G 120 SW	14A	01-05	N° BULL.

GREGOIRE

REP.	CODE	DESIGNATION	QTE	MODIFICATION N°Bull.	MODIFICATION à partir machine N°	DESCRIPTION BESCHREIBUNG / DESCRIZIONE DESCRIPTION
NI	385892	Tirant de pompe (Assemblage pompes)	1			Tie bolt (Pumps coupling)
27	270078	Pompe 90R075 Rotat. DT PTO SAE C25/13 4 trous (**Variante Sans RVP**)	1			Pumpe 90R 075 - R.H. RPM
27	270200	Pompe 90R075 KA 5CD60 S3C6 D06 GBA 424220 (**Variante avec RVP**)	1		**Version 2004**	Pump 90R 075 - R.H. RPM (RVP)
27	270078	Pompe 90R075 Rotat. DT PTO SAE C25/13 4 trous (**Variante Sans RVP**)	1			Pumpe 90R 075 - R.H. RPM
27	270200	Pompe 90R075 KA 5CD60 S3C6 D06 GBA 424220 (**Variante avec RVP**)	1		**Version 2004**	Pump 90R 075 - R.H. RPM (RVP)
28	270164	Pompe Réf. 324. 9140. 015	1			Pump - Réf. 324. 9140. 015
29	386744	Manchon court d'aspiration	1			Aspiration short connecting pipe
30	386745	Manchon long d'aspiration	1			Aspiration lenghtening-pipe
31	500275	Bride rallonge d'aspiration	1			Aspiration clamp
32	386743	Contre-bride rallonge d'aspiration	1			Aspiration clamp plate

NI : NON ILLUSTRE

ENGINES : ATMOSPHERICS turbo Versions BF 6L914 / BF 6L 914 COM 2 (USA Version)

MOTEURS THERMIQUES : versions ATMOSPHERIQUES Turbo BF 6L914 / BF 6L914 COM 2 (Variante USA)

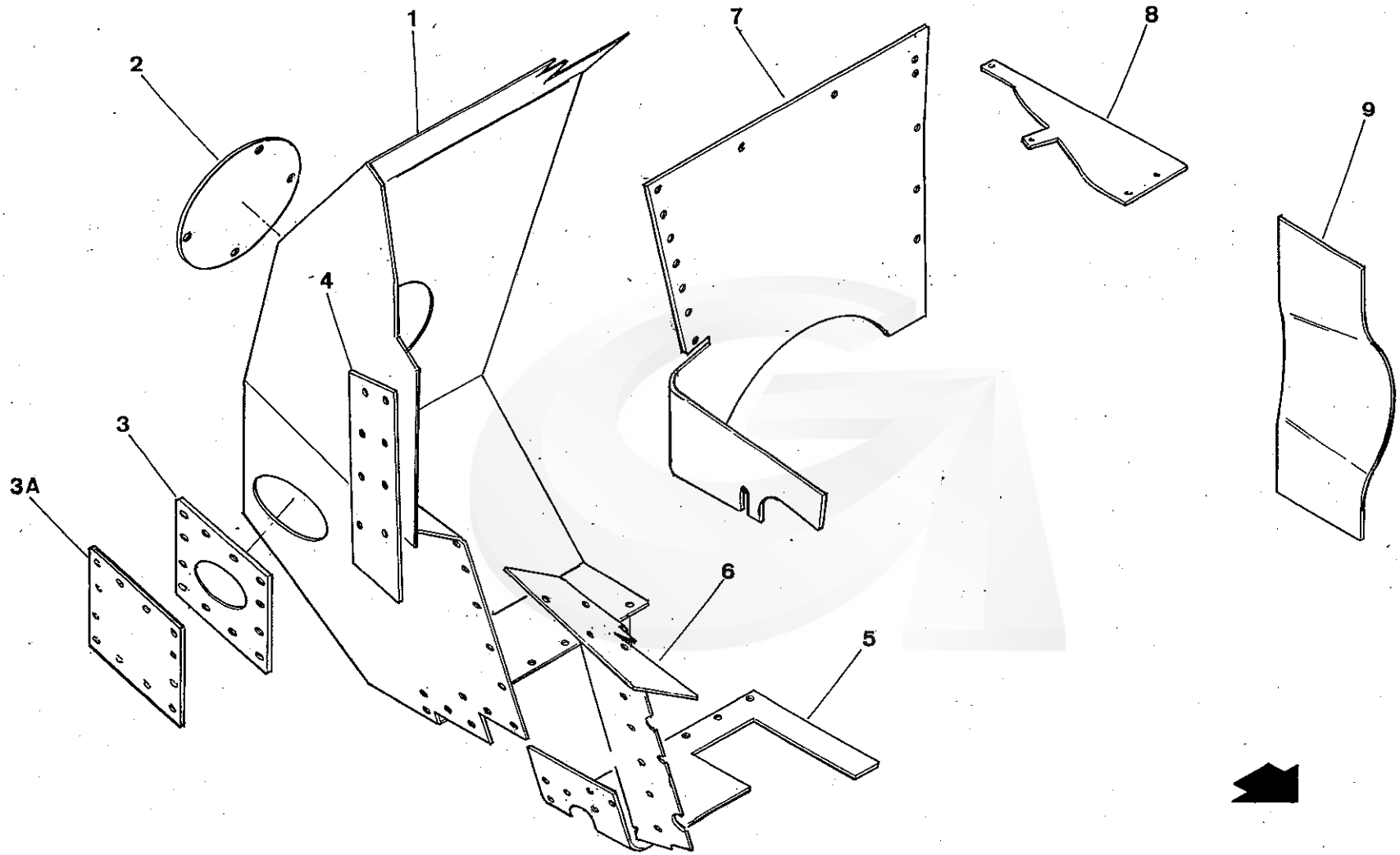

G120 SW	15	11 - 00	

REP.	CODE	DESIGNATION	QTE	MODIFICATION N°Bull.	MODIFICATION à partir machine N°	DESCRIPTION BESCHREIBUNG	DESCRIZIONE DESCRIPTION
1	356475	Carter canalisation d'air	1			Air channel case	
1	357498	Carter canalisation d'air (Version **moteur intercooler BF6L914C - USA**)	1		**Version 2005**	Air channel case (**Intercooler engine BF6L914C - USA**)	
2	190115	Tole fermeture canalisation	1			Channel closing shield	
3	285491	Bavette de tuyau d'aspiration d'air	1			Air aspiration pipe strip	
3A	285596	Bavette tube aspiration d'air (Voir modification filtre à air Planches 16A - 6B)	1		**Version 2001**	Air aspiration pipe strip (See modification drawings 16A-16B)	
4	285492	Bavette carter support filtre à air	1			Air filter support case strip	
5	285490	Bavette canaliseur d'air inférieure	1			Lower air channel strip	
6	285495	Bavette canalisation d'air extérieure (Voir **NOTA A**)	1		**Jusque 2004**	Exterior air channel strip (See **NOTE A**)	
7	285493	Bavette supérieure moteur (Voir **NOTA A**)	1		**Jusque 2004**	Upper engine strip (See **NOTE A**)	
8	285489	Bavette canaliseur de tuyaux (Voir **NOTA A**)	1		**Jusque 2004**	Pipe channel strip (See **NOTE A**)	
9	285496	Bavette tôle fermeture flanc DROIT	1			Side shield R.H. strip	
NI	287188	Bavette canaliseur (Version **moteur intercooler BF6L914C - USA**)	1		**Version 2005**	Strip (**Intercooler engine BF6L914C - USA**)	
		NOTA A - A partir version 2005				**NOTE A - From Version 2005**	
		Sur les machines USA équipées de moteur Intercooler BF6L914C, les bavettes repérées (6), (7), (8) sont remplacées par le canaliseur 357498 (repère 1), la tôle de jonction 357496 (voir planche 16 - repère 31) et la bavette 287188.				*For USA machines equiped with Intercooler engine BF6L914C : Strips (items (6), (7), (8) are replaced by 357498 (item 1), 357496 (See drawing 16 - item 31) and 287188*	

NI : NON ILLUSTRE

ENGINE ASPIRATION AIR CHANNEL

CANALISATION D'AIR MOTEUR THERMIQUE

G120SW	16	02-06	N° Bull.

GREGOIRE

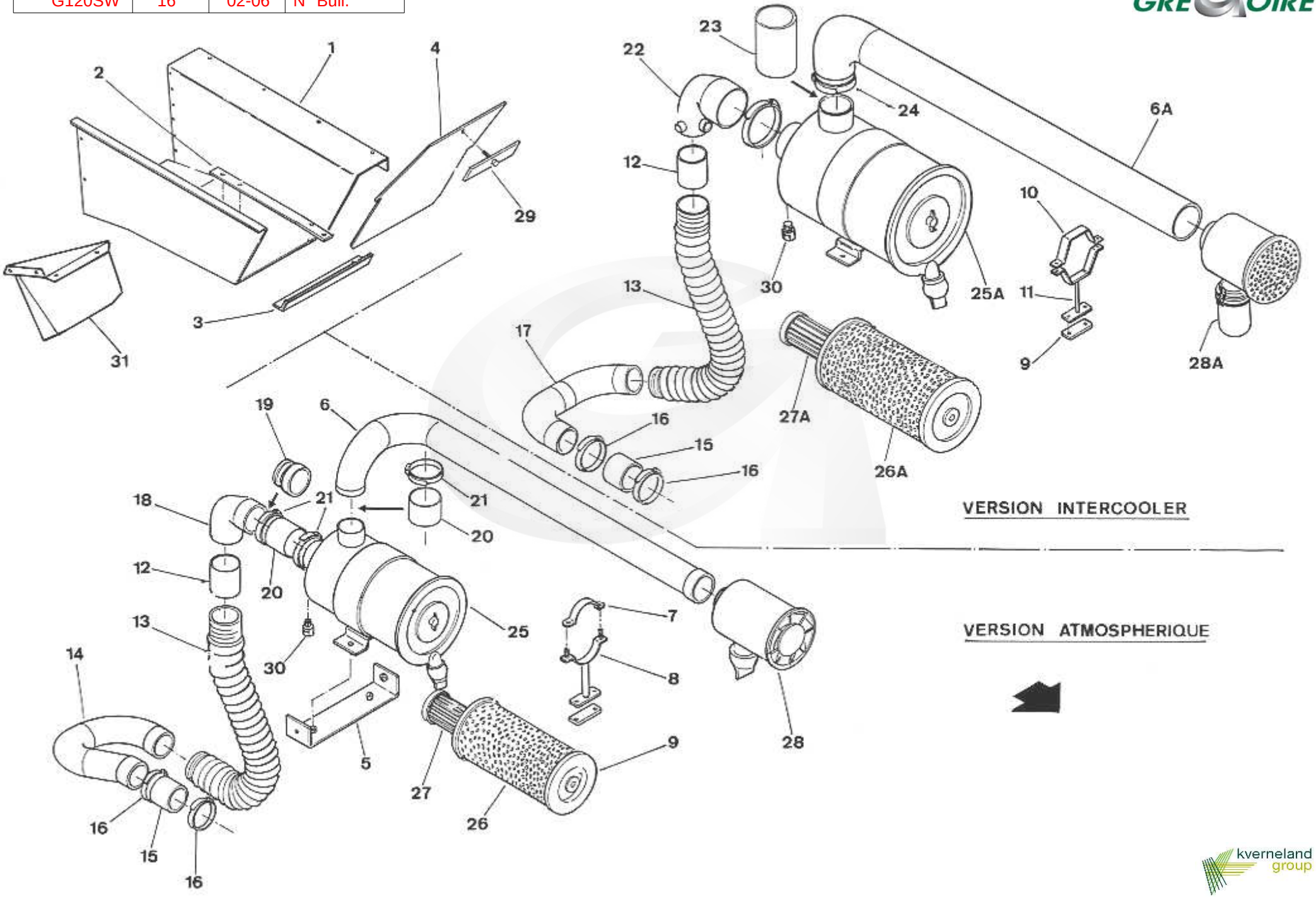

kverneland group

REP.	CODE	DESIGNATION	QTE	MODIFICATION N°Bull.	MODIFICATION à partir machine N°	DESCRIPTION BESCHREIBUNG	DESCRIZIONE DESCRIPTION
1	356490	Canaliseur support filtre à air	1			Air filter support channel	
1	357497	Canaliseur support filtre à air (Version **moteur intercooler BF6L914C - USA**)	1		**Version 2005**	Air filter support channel (**Intercooler engine USA**)	
2	356458	Fixation carter support pot	1			Exhaust silencer support case fixing	
3	356509	Glissière de cache support filtre à air	1			Air filter support shield slide	
4	356491	Cache support filtre à air	1			Air filter shield	
4	504612	Cache support filtre à air (Version **moteur intercooler BF6L914C - USA**)			**Version 2005**	Air filter shield (**Intercooler engine USA**)	
5	356536	Appui support filtre à air	1			Air filter clamping	
6	500554	Sortie filtre à air ATMOSPHERIQUE	1			Air filter pipe (ATMOSPHERIC)	
6A	500441	Sortie filtre à air INTERCOOLER	1			Air filter pipe (INTERCOOLER)	
7	356538	Bride supérieure sortie filtre à air (ATMOSPHERIQUE)	1			Upper air filter pipe clamp (ATMOSPHERIC)	
8	356539	Bride inférieure sortie filtre à air (ATMOSPHERIQUE)	1			Lower air filter pipe clamp (ATMOSPHERIC)	
9	386822	Plat support de bride	1			Clamp plate	
10	356510	Bride supérieure sortie filtre à air (INTERCOOLER)	1			Upper air filter pipe clamp (INTERCOOLER)	
11	500446	Bride inférieure sortie filtre à air (INTERCOOLER)	1			Lower air filter pipe clamp (INTERCOOLER)	
12	386756	Manchon filtre à air	1			Air filter sleeve	
13	215001	Flexible Diam. 70x500 en accordéon	1			Hose Diam. 70 x 500	
14	500536	Sortie moteur ATMOSPHERIQUE filtre à air	1			Air filter pipe ATMOSPHERIC (Engine side)	
15	215240	Flexible Diam. 70 - Long. 1M	0.10			Hose Diam. 70 x 1000	
16	055025	Collier serrage type SERFLEX 62-82 -Larg. 14 mm	4			Clamp 62-82 - width 14	
17	500345	Sortie moteur INTERCOOLER filtre à air	1			Air filter pipe INTERCOOLER (Engine side)	
18	215189	Coude Réf. 03373983 -BS -00270736 70 int. 90°	1			Elbowed sleeve	
19	215399	Manchon de réduction	1			Reducing sleeve	
20	375016	Durit droite de radiateur Diam. 80 - Larg. 0,065	2			Hose Diam. 80	
21	055065	Collier serrage type SERFLEX 77-97 Larg. 14 mm	4			Clamp 77 - 97 - width 14	
22	215400	Coude de branchement (INTERCOOLER)	1			DEUTZ elbowed sleeve INTERCOOLER	
23	375031	Durit Diam. Int. 100	0,15			Hose - Internal Diam. 100	
24	055116	Collier serrage type SERFLEX 107-127 Larg. 14 mm	2			Clamp 107-127 - width 14	
25	215289	Filtre à air complet (ATMOSPHERIQUE)	1			Air filter Assy. ATMOSPHERIC	
25a	215934	Soupape pour filtre 215289	1				
25A	215401	Filtre à air complet (INTERCOOLER)	1			Air filter Assy. INTERCOOLER	
26	215140	Cartouche primaire papier (ATMOSPHERIQUE)	1			Air filter cartridge (ATMOSPHERIC)	
26A	215396	Cartouche primaire papier (INTERCOOLER)	1			Air filter cartdrige INTERCOOLER	
27	215144	Cartouche sécurité (ATMOSPHERIQUE)	1			Air filter security element (ATMOSPHERIC)	
27A	215397	Cartouche sécurité (INTERCOOLER)	1			Air filter security element INTERCOOLER	

NI : NON ILLUSTRE

ENGINE : AIR FILTER EQUIPMENT

MOTEUR THERMIQUE : EQUIPEMENT FILTRATION D'AIR

G120SW	16	02-06	N° Bull.

GREGOIRE

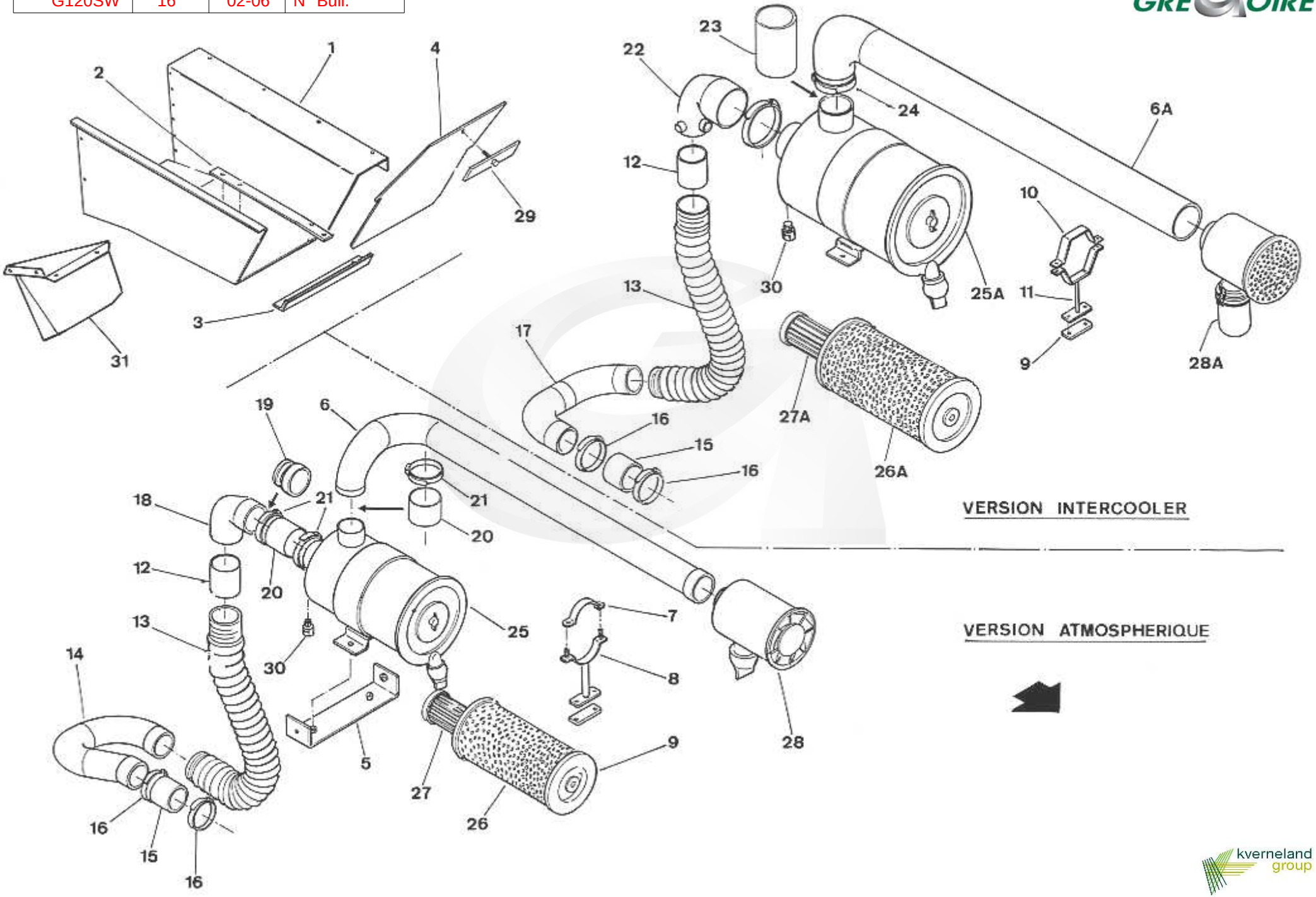

kverneland group

REP.	CODE	DESIGNATION	QTE	MODIFICATION N°Bull.	MODIFICATION à partir machine N°	DESCRIPTION BESCHREIBUNG / DESCRIZIONE DESCRIPTION
28	215403	Préfiltre (ATMOSPHERIQUE)	1			Precleaner (ATMOSPHERIC)
28A	215398	Préfiltre (INTERCOOLER)	1			Precleaner (INTERCOOLER)
29	500296	Patte trappe canaliseur d'air	1			Air channel flap door plate
30	215291	Indicateur de colmatage Réf. 02169356	1			Blockage warning in
31	357496	Tôle de jonction (Version **moteur intercooler BF6L914C - USA**)	1		**Version 2005**	Sheet of junction (**Intercooler engine USA**)

NI : NON ILLUSTRE

ENGINE : AIR FILTER EQUIPMENT

MOTEUR THERMIQUE : EQUIPEMENT FILTRATION D'AIR

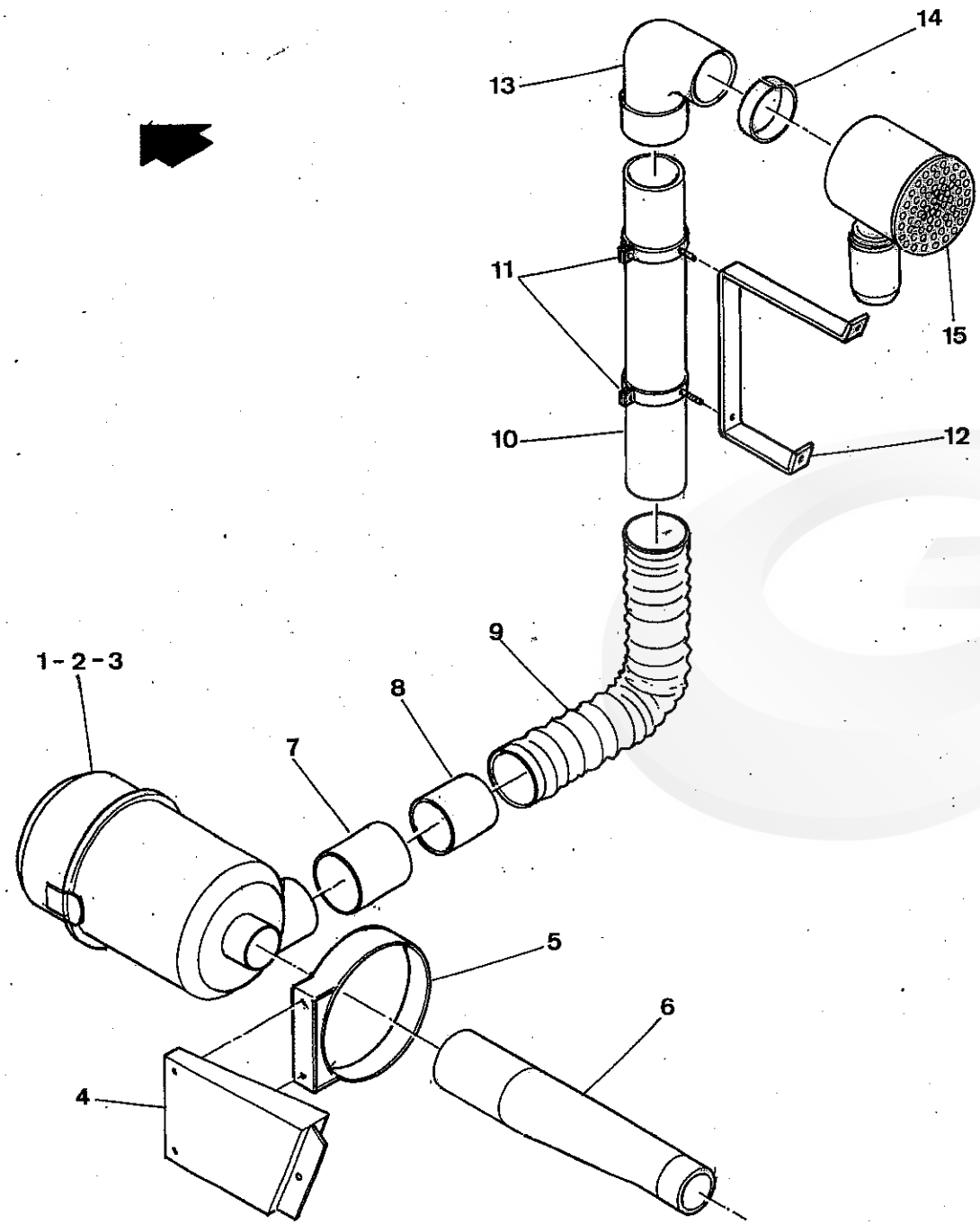

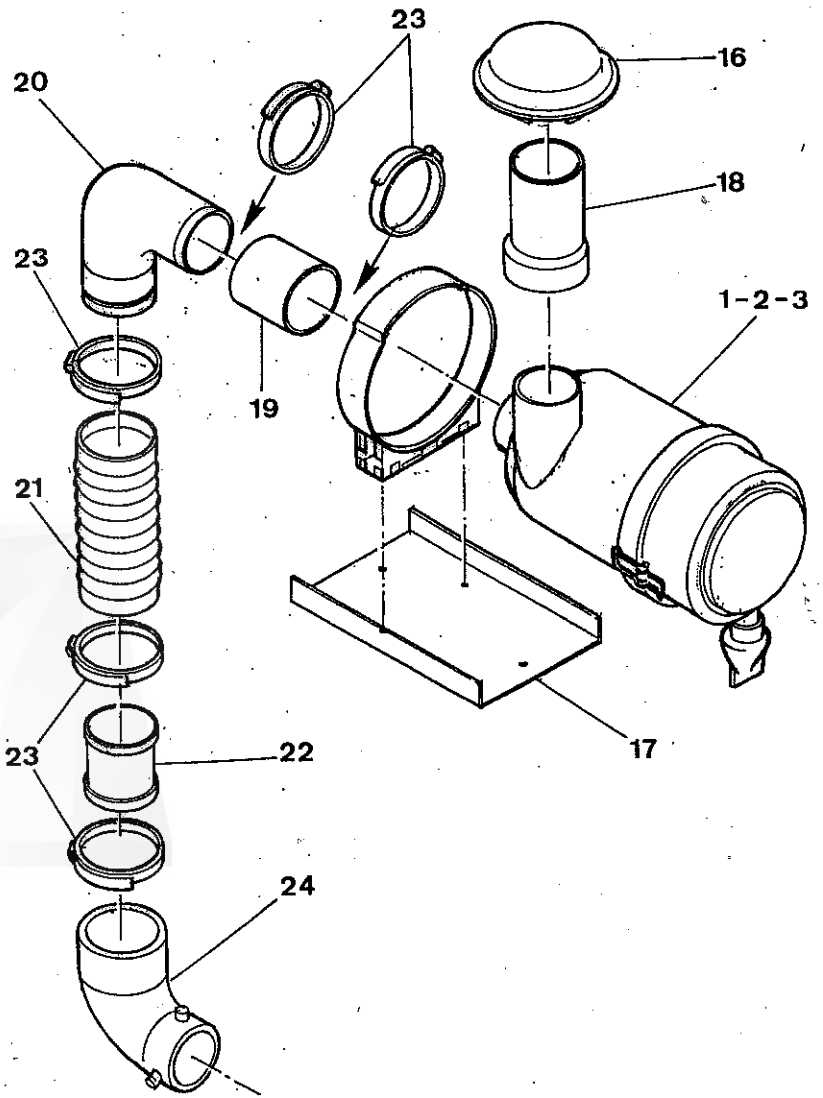

G 120SW	16A	11 - 00	

REP.	CODE	DESIGNATION	QTE	MODIFICATION N°Bull.	MODIFICATION à partir machine N°	DESCRIPTION BESCHREIBUNG / DESCRIZIONE DESCRIPTION
		A - Version 1 BRAS				**A - Version with DISCHARGE ARM**
1	215458	Filtre complet	1			Air cleaner Assy.
2	215443	Cartouche primaire filtre à air	1			Air filter cartridge
3	215444	Cartouche sécurité filtre à air	1			Air filter security element
4	356713	Support filtre à air 1 BRAS	1			Air filter support (Version with discharge arm)
5		Collier filtre à air	1			
6	365093	Durite filtre à air	1			Air filter hose
7	365097	Manchon PVC Femelle / Femelle 100-103	1			Connecting pipe PVC Female / Female 100 - 103
8		Entretoise PVC Diam. 100 x 100	1			
9	365167	Gaine Diam. 100	1			Flexible Tube Diam. 100
10	365099	Tube PVC Diam. 100 - L = 630	1			PVC tube Diam. 100 - L = 630
11	365100	Collier PVC - Diam. 100	2			Clamp PVC Diam. 100
12	356710	Support de tuyauterie	1			Bracket
13	365101	Coude 90° PVC Diam. 100 - Mâle / Femelle	1			Elbow 90° PVC Male / Female - Diam. 100
14	346831	Entretoise	1			Spacer
15	215398	Préfiltre	1			Precleaner (Intercooler)
		B - Version 2 BENNES				**B - Version 2 BINS**
16		Chapeau de filtre à air - Réf.	1			
17	356712	Support filtre à air 2 bennes	1			Air filter support (Version 2 bins)
18	365102	Manchon mâle Diam. 100 - Femelle Diam. 103	1			Connecting pipe male Diam. 100 - Female Diam. 103
19		Durit caoutchouc Diam. 100 - Longueur 65 mm - Réf. 116 54 02	1			
19A	215871	Indicateur de colmatage - Réf. 04235037	1			Blockage warning in
20	500828	Coude 90°	1			Elbow 90°
21	215870	Durit filtre à air - Diam. 100 - L = 250 - Réf. 01177008	1			Rubber hose - Diam. 100 mm - L = 250mm
22	387181	Manchon femelle Diam. 94 / 98	1			Aspirating extension pipe
23	055092	Collier serrage - Type Serflex 92 -112 - Largeur 14 mm	5			Clamp SERFLEX 92 - 112 - Width 14 mm
24	215400	Coude caoutchouc Diam. 70 / 100 - Réf. 4159696	1			Rubber elbow 90°- Dia. 70 / 100 mm

NI : NON ILLUSTRE

ATMOSPHERIC ENGINE : AIR CLEANER EQUIPMENT Versions with DISCHARGE ARM or 2 BINS

MOTEUR THERMIQUE : FILTRATION D' AIR MOTEUR ATMOSPHERIQUE Versions 1 BRAS - 2 BENNES

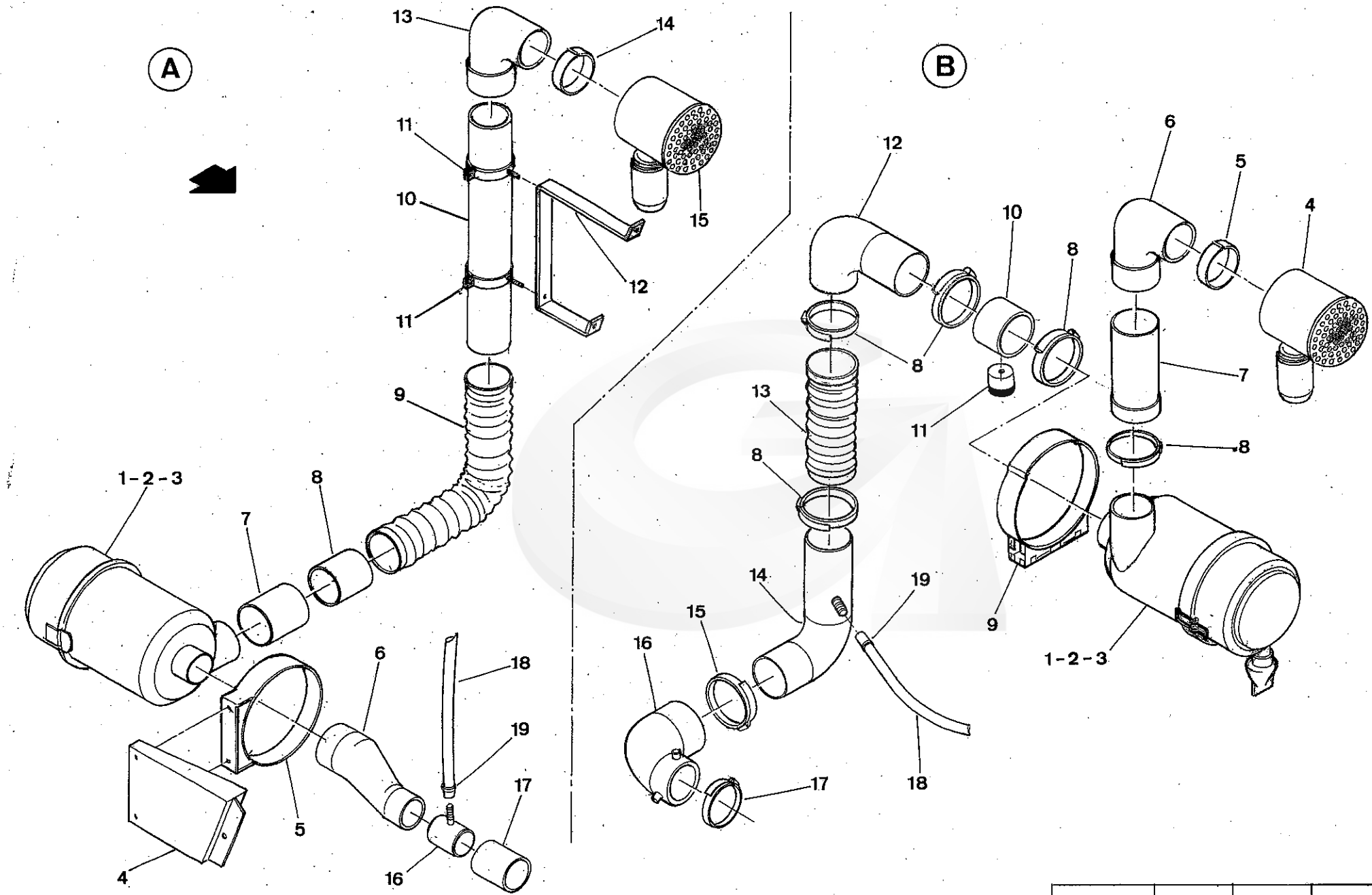

G 120 SW	16B	06-04	

REP.	CODE	DESIGNATION	QTE	MODIFICATION N°Bull.	MODIFICATION à partir machine N°	DESCRIPTION BESCHREIBUNG / DESCRIZIONE DESCRIPTION
		A - Version 1 BRAS				**A - Version with DISCHARGE ARM**
1	215458	Filtre complet - Réf. 0118 1862	1			Air cleaner Assy.
2	215443	Cartouche primaire filtre à air - Réf. 0118 0867	1			Air filter cartridge
3	215444	Cartouche sécurité filtre à air - Réf. 0118 0872	1			Air filter security element
4	356713	Support filtre à air 1 BRAS	1			Air filter support (Version with discharge arm)
5		Collier filtre à air	1			
6	365096	Durite filtre à air Turbo pour moteurs BF6L913 - BF6L913C	1			Turbo air filter hose
7	365097	Manchon PVC Femelle / Femelle 100-103	1		**Jusque 2004**	Connecting pipe PVC Female / Female 100 - 103
8		Entretoise PVC Diam. 100 x 100	1		**Jusque 2004**	
NI	388057	Manchon filtre à air - (Remplace les pièces repérées (7) et (8))	1		**Version 2005**	Air cleaner connecting pipe (Replace parts 7 and 8)
9	365167	Gaine Diam. 100	1			Flexible Tube Diam. 100
10	365099	Tube PVC Diam. 100 - L = 630	1			PVC tube Diam. 100 - L = 630
11	365100	Collier PVC - Diam. 100	2			Clamp PVC Diam. 100
12	356710	Support de tuyauterie	1			Bracket
13	365101	Coude 90° PVC Diam. 100 - Mâle / Femelle	1			Elbow 90° PVC Male / Female - Diam. 100
14	346831	Entretoise	1			Spacer
15	215398	Préfiltre	1			Precleaner (INTERCOOLER)
16	501830	Manchon entrée de Turbo	1			Turbo inlet sleeve
17	215240	Flexible Diam. 70 - L = 1000	0,1m			Hose Diam. 70 x 1000
18	365081	Tuyau transparent - Diam. int. 16 - Longueur 350 mm	1			Transparent hose - Internal Dia. 16 mm
19	055020	Collier 18 x 28	2			Clamp 18 x 28
		B - Version 2 BENNES				**B - Version 2 BINS**
1	215458	Filtre complet	1			Air cleaner Assy.
2	215443	Cartouche primaire filtre à air	1			Air filter cartridge
3	215444	Cartouche sécurité filtre à air	1			Air filter security element
4	215398	Préfiltre	1			Precleaner (INTERCOOLER)
5	346831	Entretoise	1			Spacer
6	365101	Coude 90° PVC Diam. 100 - Mâle / Femelle	1			Elbow 90° PVC Male / Female - Diam. 100
7	365102	Manchon mâle Diam. 100 - Femelle Diam. 103	1			Connecting pipe male Diam. 100 - Female Diam. 103
8	055092	Collier serrage - Type Serflex 92 -112 - Largeur 14 mm	5			Clamp SERFLEX 92 - 112 - Width 14 mm
9		Collier filtre à air	1			
10		Durit caoutchouc Diam. 100 - Longueur 65 mm	1			
11	215871	Indicateur de colmatage	1			Blockage warning in

NI : NON ILLUSTRE

TURBO ENGINES BF6L913 / 913C / 914 AIR CLEANER EQUIPMENT (Versions with DISCHARGE ARM or 2 BINS)

FILTRATION D' AIR MOTEUR TURBO BF6L913 / 913C / 914 (Versions 1 BRAS / 1 BENNE ou 2 BENNES)

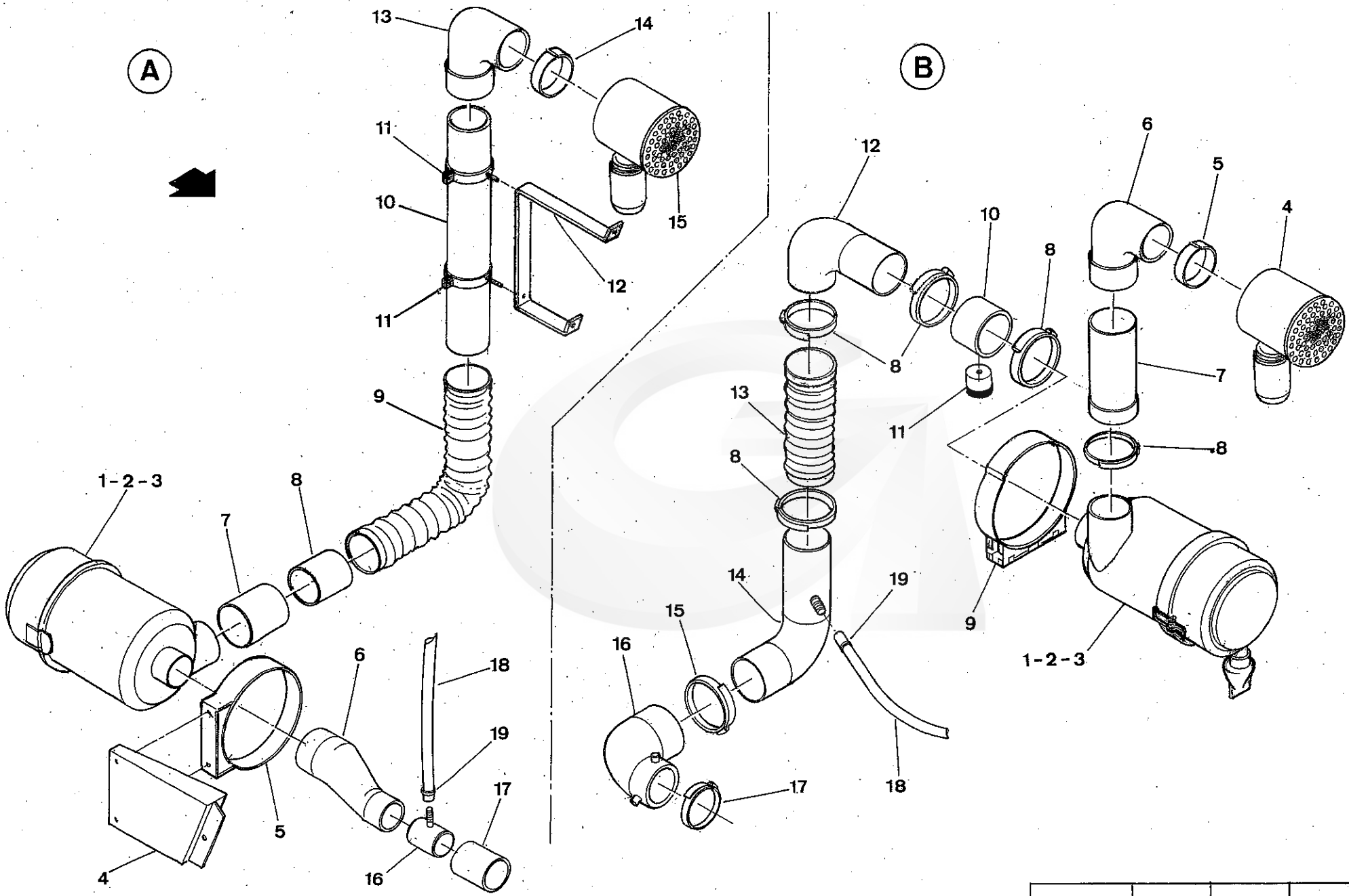

G 120 SW	16B	06-04	

REP.	CODE	DESIGNATION	QTE	MODIFICATION N°Bull.	MODIFICATION à partir machine N°	DESCRIPTION BESCHREIBUNG / DESCRIZIONE DESCRIPTION
12	503799	Coude 90° métallique sortie filtre à air	1			Steel elbow 90°
12	503799	Coude 90° métallique sortie filtre à air	1			Steel elbow 90°
13	215870	Durit caoutchouc accordéon Diam. 100 - Longueur 250mm	1			Rubber hose - Diam. 100 mm - L = 250mm
14	501835	Pipe entrée Turbo (2 bennes)	1			Turbo inlet sleeve 2 Bins
15	055016	Collier serrage - Type Serflex 107 -127 - Largeur 14 mm	1			Internal Circlip Diam. 100
16	215400	Coude caoutchouc Diam. 70 / 100	1			Rubber elbow 90°- Dia. 70 / 100 mm
17	055065	Collier serrage - Type Serflex 77 -97 - Largeur 14 mm	1			Clamp SERFLEX 77 - 97 - width 14
18	365081	Tuyau transparent - Diam. int. 16 - Longueur 250 mm	1			Transparent hose - Internal Dia. 16 mm
19	055020	Collier 18 x 28	2			Clamp 18 x 28

NI : NON ILLUSTRE

TURBO ENGINES BF6L913 / 913C / 914 AIR CLEANER EQUIPMENT (Versions with DISCHARGE ARM or 2 BINS)

FILTRATION D' AIR MOTEUR TURBO BF6L913 / 913C / 914 (Versions 1 BRAS / 1 BENNE ou 2 BENNES)

G120SW	17	08-98	N° Bull.

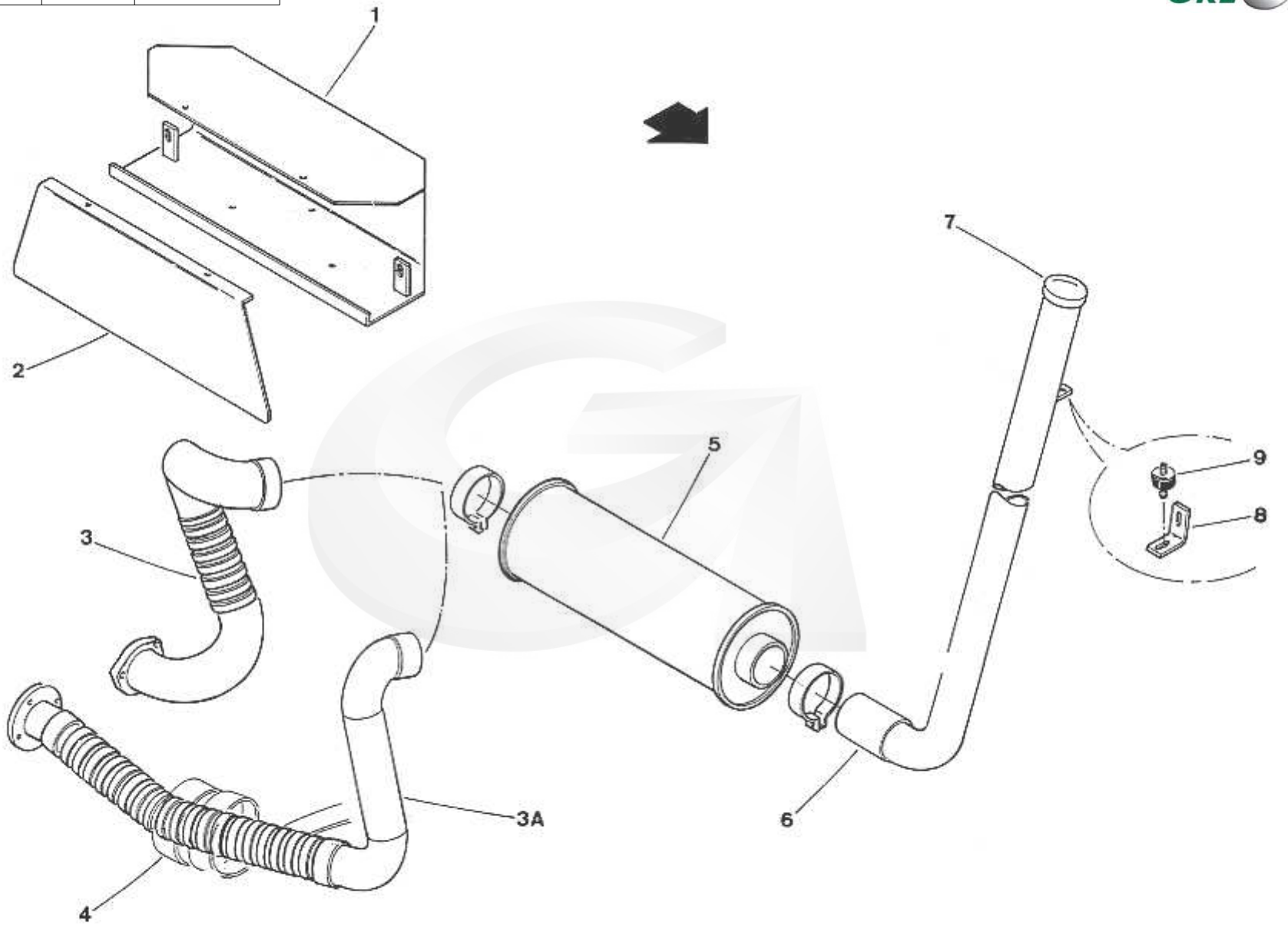

REP.	CODE	DESIGNATION	QTE	MODIFICATION N°Bull.	MODIFICATION à partir machine N°	DESCRIPTION BESCHREIBUNG / DESCRIZIONE DESCRIPTION
1	356460	Support de pot	1			Exhaust silencer support
2	356457	Couvercle support de pot	1			Cover
3	500535	Sortie moteur échappement ATMOSPHERIQUE	1			Flex. Pipe Atmospheric (Engine / Exhaust silencer)
3A	500350	Sortie moteur échappement (versions moteurs Turbo et Intercooler BF6L913C)	1			Flex. Pipe Intercooler (Engine / Exhaust silencer)
NI	503877	Sortie moteur échappement (version Intercooler BF6L914C)	1		**Version 2004**	Flex. Pipe Intercooler BF6L914C
NI		Joint de sortie d' échappement.	1			
4	185215	Bande céramique 60x5	8,5m			Thermic protection
5	215045	Pot d'échappement avec colliers	1			Exhaust silencer (with clamps)
6	500349	Sortie de pot	1			Exhaust pipe
7	290034	Capuchon pour tuyau d'échappement	1			Exhaust pipe cap
8	356489	Support de sortie silencieux	1			Bracket
9	025038	Plot élastique	1			Rubber bumper

NI : NON ILLUSTRE

EXHAUST EQUIPMENT (ATMOSPHERIC and INTERCOOLER)
ECHAPPEMENT (Versions ATMOSPHERIQUE et INTERCOOLER)

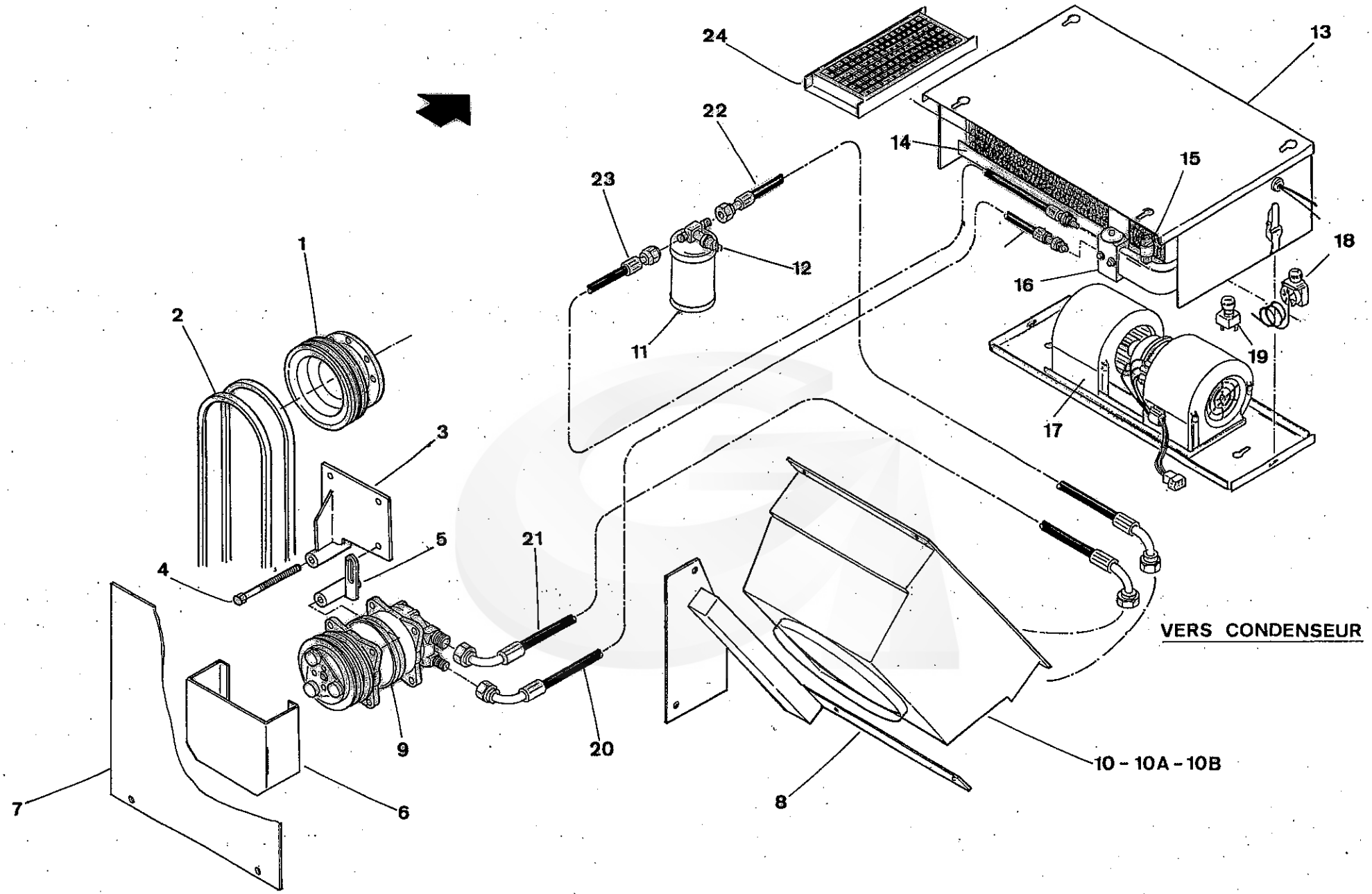

G 120 SW	18	08 - 98	

GREGOIRE

REP.	CODE	DESIGNATION	QTE	MODIFICATION N°Bull.	MODIFICATION à partir machine N°	DESCRIPTION BESCHREIBUNG / DESCRIZIONE DESCRIPTION
1	386517	Poulie fonte compresseur (version ATMOSPHERIQUE)	1			Compressor Pulley (ATMOSPHERIC)
1	386684	Poulie fonte compresseur (version INTERCOOLER)	1			Compressor pulley (INTERCOOLER)
2	130103	Courroie XPA 1107	2			Belt XPA 1107
3	123345	Support compresseur climatisation	1			Compressor support
4	066019	Vis TH 80K 10x130 zinguée	2			Bolt H M 10 x 130 - Zinc
5	123346	Tendeur support compresseur climatisation	1			Compressor adjusting support
6	356451	Capot compresseur climatisation	1			Compressor guard
7	190346	Tôle protection poulie moteur	1			Engine pulley protection
8	500344	Support condenseur	1			Condenser support
9	080402	Compresseur Réf. 761	1			Compressor
10	080401	Condenseur Réf. 850	1			Condenser Assy.
10A	080446	Radiateur condenseur Réf. 850.01	1			Condenser radiator (for condenser 080401)
10B	080449	Moto-ventilateur Réf. 850.02 (Pour condenseur 080401)	1			Blower (for condenser 080401)
11	080403	Bouteille de déshydratation Réf. 690	1			Dehydrator
12	080404	Pressostat haute pression Réf. 422	1			Hight pressure switch
13	080395	Evaporateur K3 Réf. 652	1			Evaporator
14	080400	Radiateur évaporateur Réf. 652A	1			Evaporator radiator
15	080396	Pressostat basse pression Réf. 420	1			Low pressure switch
16	080397	Détendeur Réf. 689	1			Reducing valve
17	080398	Moteur ventilation Réf. ACD. 47	1			Fan air conditioner
18	080399	Thermostat Réf. 680	1			Thermostat
19	080288	Interrupteur tournant ventilation Réf. 3010	1			Rotating switch (Ventilation unit)
20	080408	Tuyau évaporateur / compresseur Md10- Lg= 7m - Réf. G 120SW 98.11	1			Evaporator / compressor hose
21	080407	Tuyau compresseur / condenseur Md8 - Lg= 4m - Réf. G 120SW 98.10	1			Compressor / condenser hose
22	080406	Tuyau condenseur / bouteille Md6 - Lg= 6m - Réf. G 120SW 98.09	1			Condenser / dehydrator hose
23	080405	Tuyau évaporateur / bouteille Md6 - Lg= 2,25m - Réf. G 120SW 98.08	1			Evaporator / dehydrator hose
24	080382	Filtre à charbon Réf. G120 SGKW.98.04	2			Carbon filter

NI : NON ILLUSTRE

AIR CONDITIONNING OPTION
OPTION CLIMATISATION

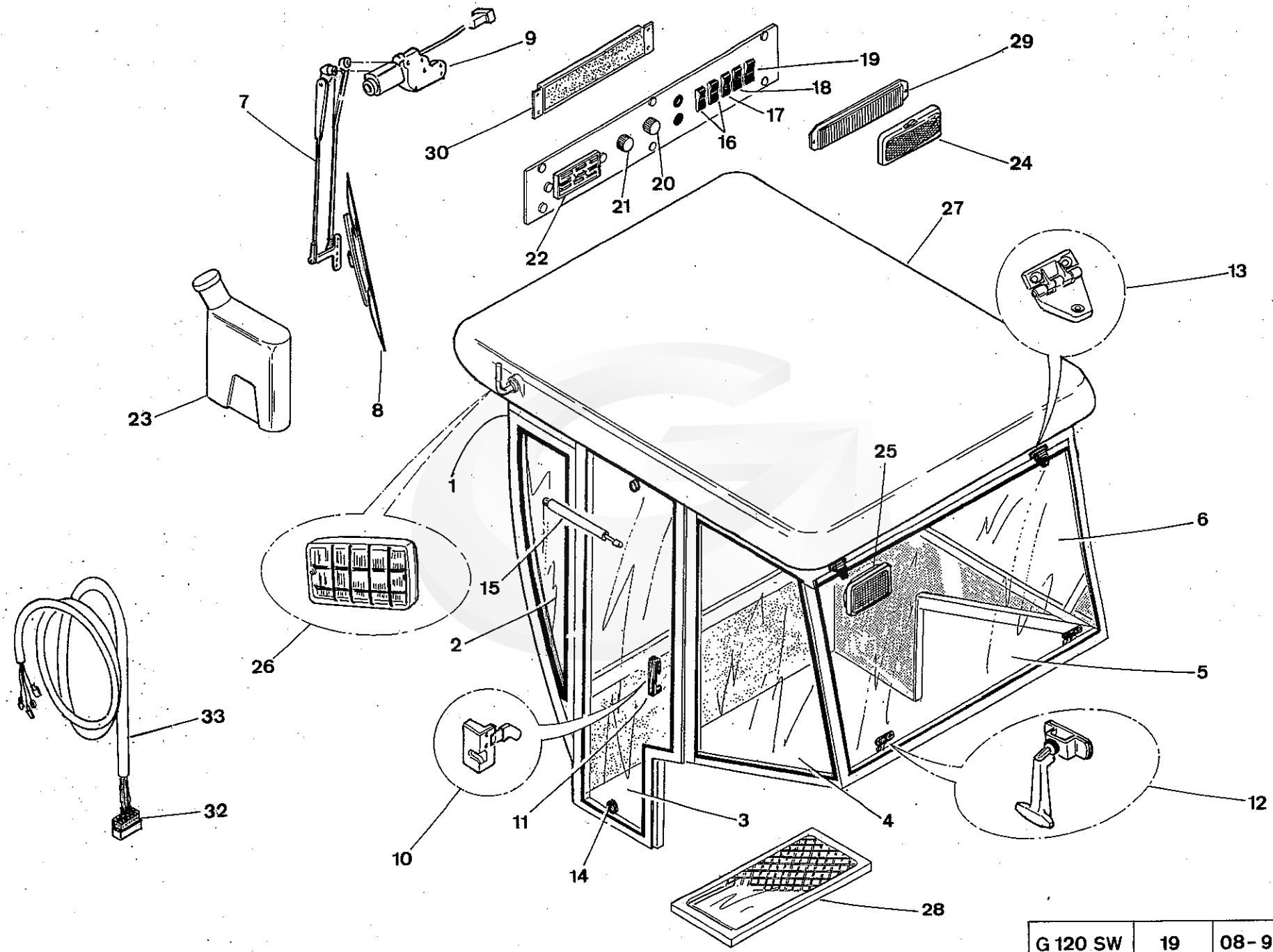

G 120 SW	19	08-98	

GREGOIRE

REP.	CODE	DESIGNATION	QTE	MODIFICATION N°Bull.	MODIFICATION à partir machine N°	DESCRIPTION BESCHREIBUNG DESCRIZIONE DESCRIPTION
1	080409	Pare-brise bombé Réf. G120 SGKW 98.01	1			Bubble wind shield
2	080127	Verre latéral AVANT GAUCHE Réf. G120.95.02	1			Front side glass L.H.
NI	080128	Verre latéral AVANT DROIT Réf. G120.95.03	1			Front side glass R.H.
3	080249	Verre de porte Réf. G120.95.07	1			Door glass
4	080130	Verre latéral ARRIERE GAUCHE fixe Réf. G120.95.05	1			Rear side glass R.H.
5	080410	Verre ouvrant ARRIERE réf. G120 SGKW.98.02	1			Rear opening glass
6	080411	Verre latéral DROIT fixe Réf. G120 SGKW.98.03	1			Side glass R.H.
7	080091	Bras essuie-glace avec gicleur -Lg 700 - Réf.720	1			Windscreen arm
8	080092	Balai essuie-glace - Lg 800 - Réf. 728	1			Windscreen brush
9	080369	Moteur essuie-glace ajustable 12v - Réf. 711	1			Windscreen motor
10	080093	Serrure intérieure Réf. 725G	1			Door internal lock
11	080094	Poignée de porte extérieure Réf. 803	1			Door handle
12	080098	Poignée d'ouverture à crémaillère (volant ouvrant) Réf. 712	3			Rack handle
13	080290	Charnière de volet ouvrant plastique Réf. 553	4			Plastic hinge
14	080096	Bouton de fixation verre Réf. 809	6			Glass fixing button
15	080087	Compas à gaz de porte Réf. G70. 11	1			Door gaz cylinder
16	080104	Interrupteur de phare Réf. 670	2			Headlight Switch
17	080776	Interrupteur de Girophare Réf. A0230024	1			Rotating warning light
18	080105	Interrupteur de lave-glace Réf. 668	1			Windshield washer switch
19	080106	Interrupteur essuie-glace Réf. 727	1			Switch - wind screen wiper
20	080399	Thermostat Réf. 680	1			Thermostat
21	080288	Interrupteur tournant ventilation Réf. 3010	1			Rotating switch (Ventilation unit)
22	080416	Boite à fusibles Réf. 611	1			Fuses box
23	080328	Lave glace complet (Réservoir et Pompe) 12V. - Réf. 765	1			Windshield washer Assy (tank + pump)
24	080102	Plafonnier Réf. 539B	2			Ceiling lamp
NI	080796	Bouche de ventilation - Réf. A01100097	-			Adjustable blowing aperture
25	080412	Phare de travail ARRIERE Réf. 846	2			Rear working light
26	080413	Phare de travail AVANT encastrés 12V - Réf. A02200037 (170 x 75)	2		Ancien modèle	Front clamped working light (170 x 75)
26	080808	Phare de travail AVANT encastrés 12V - Réf. A02200056 (135 x 80)	2		Nouveau modèle	Front clamped working light (135 x 80)
27	080371	Cabine climatisée complète Réf. G120 SW.98	1			Air conditionning cab assy;
NI	185313	Joint mousse 25x5 (1 face adhésive)au mètre	5,5			Gasket 25 x 5
NI	185117	Joint mousse 25x15 Réf. 5836	1,5			Gasket 25 x 15
28	080153	Trappe vitrée	1			Glass flap door
NI	080330	Tapis de sol strié	1			Chequered carpet

NI : NON ILLUSTRE

AIR CONDITIONNING CAB
ENSEMBLE CABINE CLIMATISEE

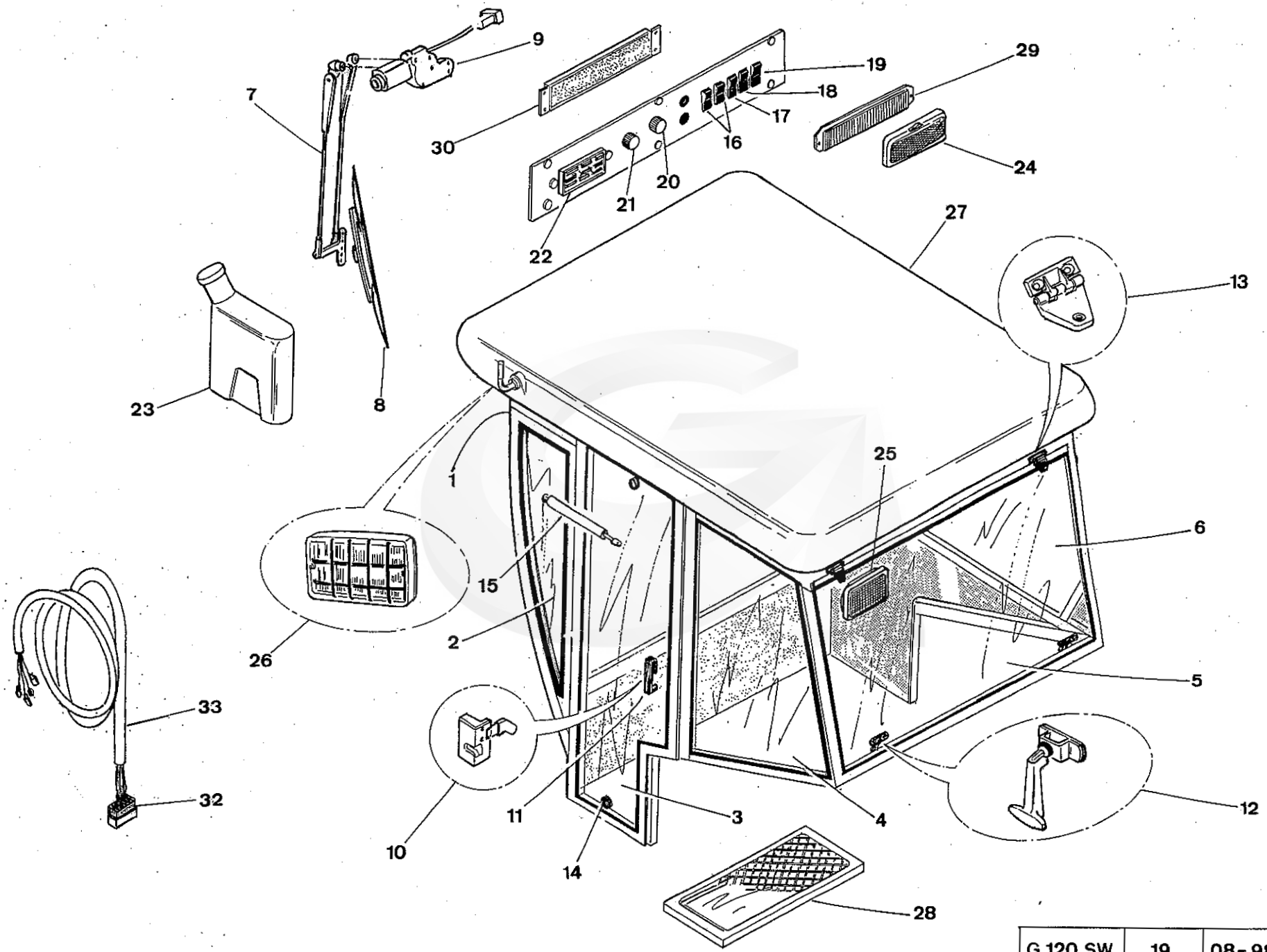

G 120 SW	19	08-98	

GREGOIRE

REP.	CODE	DESIGNATION	QTE	MODIFICATION N°Bull.	MODIFICATION à partir machine N°	DESCRIPTION BESCHREIBUNG DESCRIZIONE DESCRIPTION
NI	080331	Tapis de sol lisse	1			Plain carpet
NI	290050	Marteau brise-glace avec support Réf. 790490	1			Hammer
29	080415	Grille de ventilation Réf. IG 40	2			Air outlet screen
30	080414	Grille d'aspiration d'air AVANT Réf. G120 SGKW.98.13	2			Front air inlet screen
NI		Plafonnier fluo simple 12V. 292 x 57 x 32 - Réf. 639A	1			Single ceiling lamp fluo
NI	080423	Plafonnier fluo double 12V. 360 x 53 x 40 - Réf. 639B	1		Version 99	Double ceiling lamp fluo
NI	167234	Néon pour plafonnier 080423	-			Lamp for double ceiling lamp fluo
31	080447	Perche de girophare Réf. 06	1			Rotary beacon support
32	165754	Connecteur 8 voies faisceau cabine	1			Connector with 8 plugs contacts
33		Faisceau cabine - Réf.	1			Cab beam

NI : NON ILLUSTRE

AIR CONDITIONNING CAB
ENSEMBLE CABINE CLIMATISEE

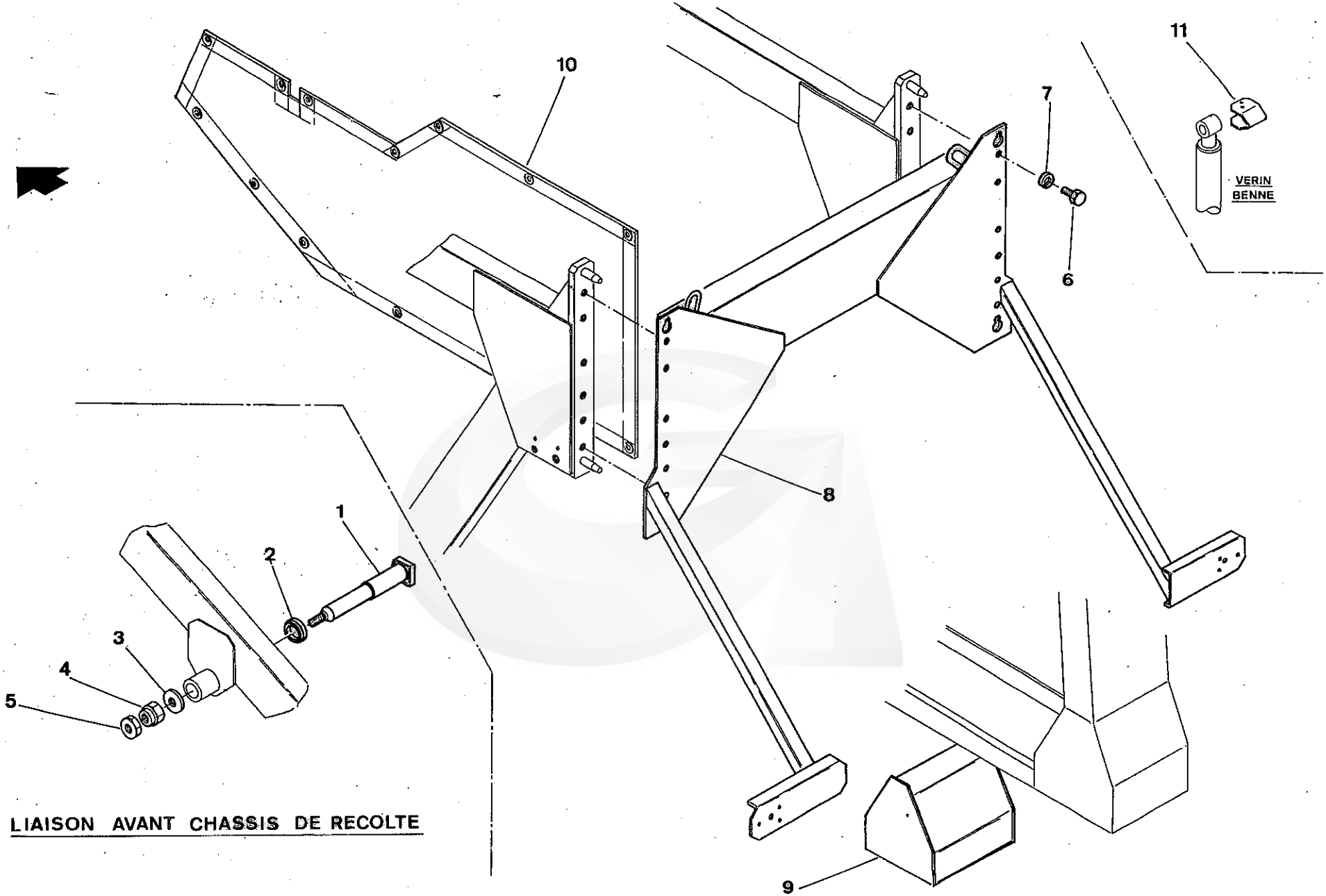

LIAISON AVANT CHASSIS DE RECOLTE

G120 SW	20	08-98	

GREGOIRE

REP.	CODE	DESIGNATION	QTE	MODIFICATION N°Bull.	MODIFICATION à partir machine N°	DESCRIPTION BESCHREIBUNG / DESCRIZIONE DESCRIPTION
1	121919	Axe de liaison AVANT	2			Front coupling axle
2	385758	Entretoise de liaison AVANT	2			Front coupling bush
3	385756	Rondelle Axe liaison AVANT	2			Front coupling axle flat washer
4	065019	Ecrou frein Diam. 24 zingué	2			Nyloc Nut H Diam. 24 - Zinc+B145
5	065787	Ecrou H, M Diam. 24	2			Nut H M 24
6	065432	Vis TH 80K 24x45 zinguée	12			Screw H M 24x 45 - Zinc
7	065381	Rondelle GROWER Diam. 24 zinguée	12			Spring washer Diam. 24 - Zinc
8	122999	Arceau de polyvalence	1			Multifunction beam
9	122190	Plot de polyvalence	4			Multifunction packing piece
10	035112	Bâche GAUCHE polyvalence	1			Multifunction tarp L.H.
NI	035111	Bâche DROITE polyvalence	1			Multifunction tarp R.H.
11	356004	Butée de polyvalence	1			Multifunction stop piece

NI : NON ILLUSTRE

MULTIFUNCTION OPTION - HARVESTING FRAME FRONT COUPLING
OPTION POLYVALENCE - LIAISON AVANT CHASSIS DE RECOLTE

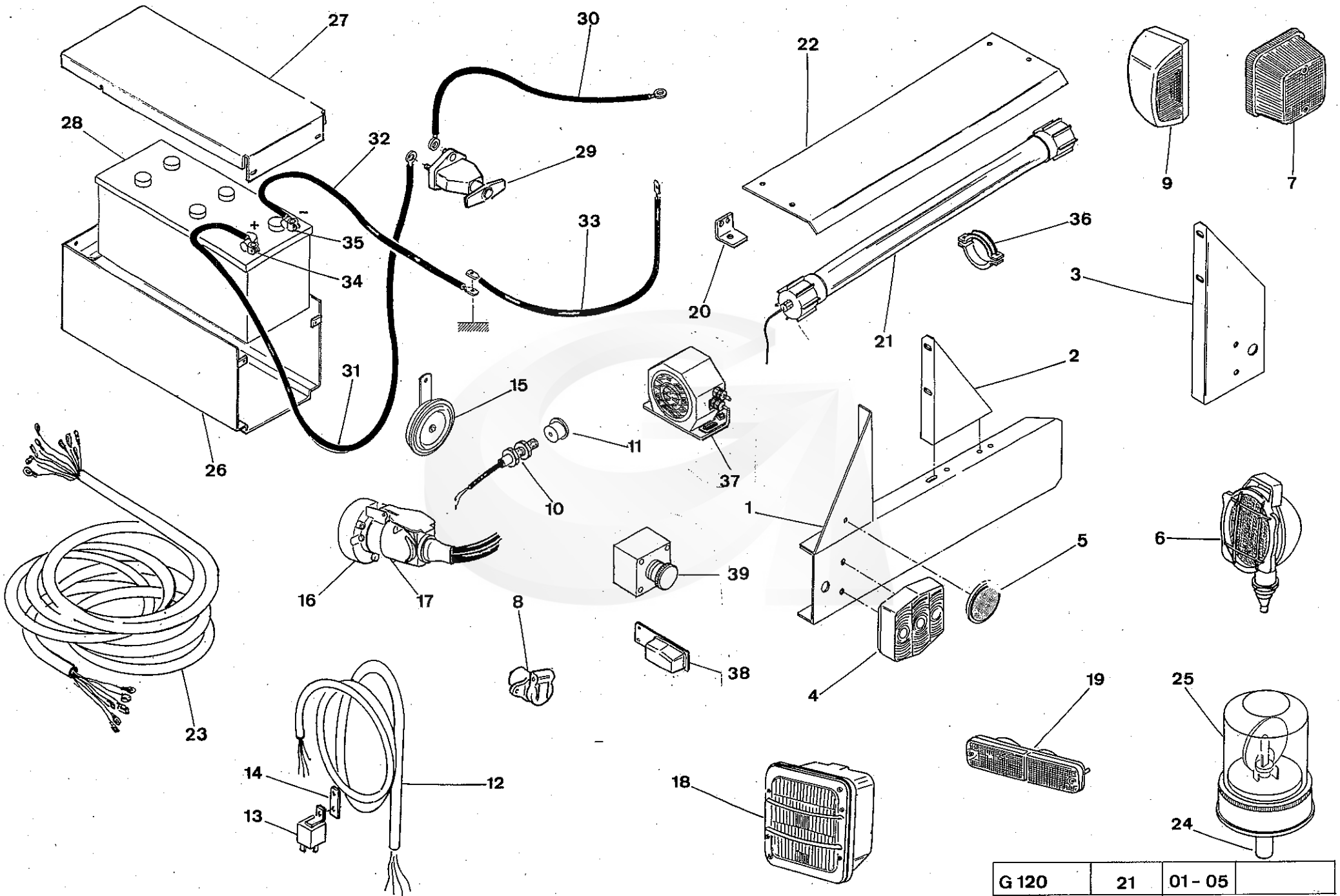
27
30
22
9
7
28
32
29
36
35
33
3
34
20
21
2
31
15
11
37
26
10
1
6
5
39
16
17
8
38
4
19
25
23
14
12
18
13
24

G 120	21	01 - 05	

GREGOIRE

REP.	CODE	DESIGNATION	QTE	MODIFICATION N°Bull.	MODIFICATION à partir machine N°	DESCRIPTION BESCHREIBUNG DESCRIZIONE DESCRIPTION
1	355278	Plaque support feux ARRIERE GAUCHE	1			Rear lights support plate L.H.
2	355280	Support plaque feux ARRIERE GAUCHE	1			Lights plate support
3	355279	Plaque support feux ARRIERE DROIT	1			Rear lights support plate R.H.
4	165312	Lanterne montée Réf. STARLUX 2705	2			Tail Light Housing
NI	165225	Lampe 12V / 21W - Réf. 0033.0019	2			Globe (12V 21Watt) P/N:165239
NI	165240	Lampe navette 5W / 12V 10x38	2			Globe (5 watts -12V)
5	165224	Catadioptre ROSSO Diam. 60	2			Reflector (diam 60mm)
6	165587	Phare de travail 55W - Réf. 05.261.000	2			Work Lamp
NI	165228	Lampe 12V / H3 -Réf. 0033.0070	2			Globe (12V-H3)
7	166260	Feu de recul Réf. 2ZR 003014-091	1			Light
NI	165225	Lampe 12V / 21W - Réf. 0033.0019	1			Globe (12V 21Watt) P/N:165239
8	165980	Socle prise 3 plots 12V	1			3 poles plug socket 12V
NI	165982	Prise femelle 3 plots 12V	1			3 poles female plug
9	166242	Eclaireur de plaque Réf. 25.087.001	1			Number plate lamp
NI	165349	Lampe graisseur 12V / 5W BA15SS 1413	1			Globe 12v - 5w
10	166216	Capteur ILS RDS Réf. S/SR/600-1-503	4			Sensor ILS RDS
11	166218	Aimant RDS Réf. S/MG/193-1-020	7			Magnet RDS
12	166377	Faisceau moteur 120SW.98	1			Engine beam
13	165313	Relais 12V - 30A avec patte de fixation	1			Starting relay
14	356149	Support relais de démarrage	1			Support
15	165178	Avertisseur sonore Réf. 0054.0003	1			Horn
16	165089	Socle 7 broches STD UC25 UP 71044082	3			7 poles socket
NI	165946	Semelle d'étanchéité pour socle 7B	3			Proof base plate for socket 7B
17	165090	Prise 7 poles	3			Plug (7 Pole)
18	165216	Phare complet Réf. 0001.0183	2			Head Light Housing
19	165214	Fanal anteriore GAUCHE	1			Indication Light (left)
19	165213	Fanal anteriore DROIT	1			Indication Light (right)
NI	165236	Lampe graisseur 12V - 10W	2			Greasing Light (12V 10Watt)
NI	165225	Lampe 12V / 21W Réf. 0033.0019	2			Globe (12V 21Watt) P/N:165239
20	356393	Support de lampe portable	2			Support
21	166163	Lampe portable Réf. TNB 7 18.12 WATERPROOF	2			Torch
22	356237	Capot de néon	1			Torch protection
23	166375	Faisceau CONSOLE RDS 120SW.98	1			Dash board beam
23	166378	Faisceau ENSEMBLE DE RECOLTE 120SW.98	1			Harvesting assy. Beam

NI : NON ILLUSTRE

LIGHTING - ELECTRICAL EQUIPMENT
ECLAIRAGE - EQUIPEMENT ELECTRIQUE

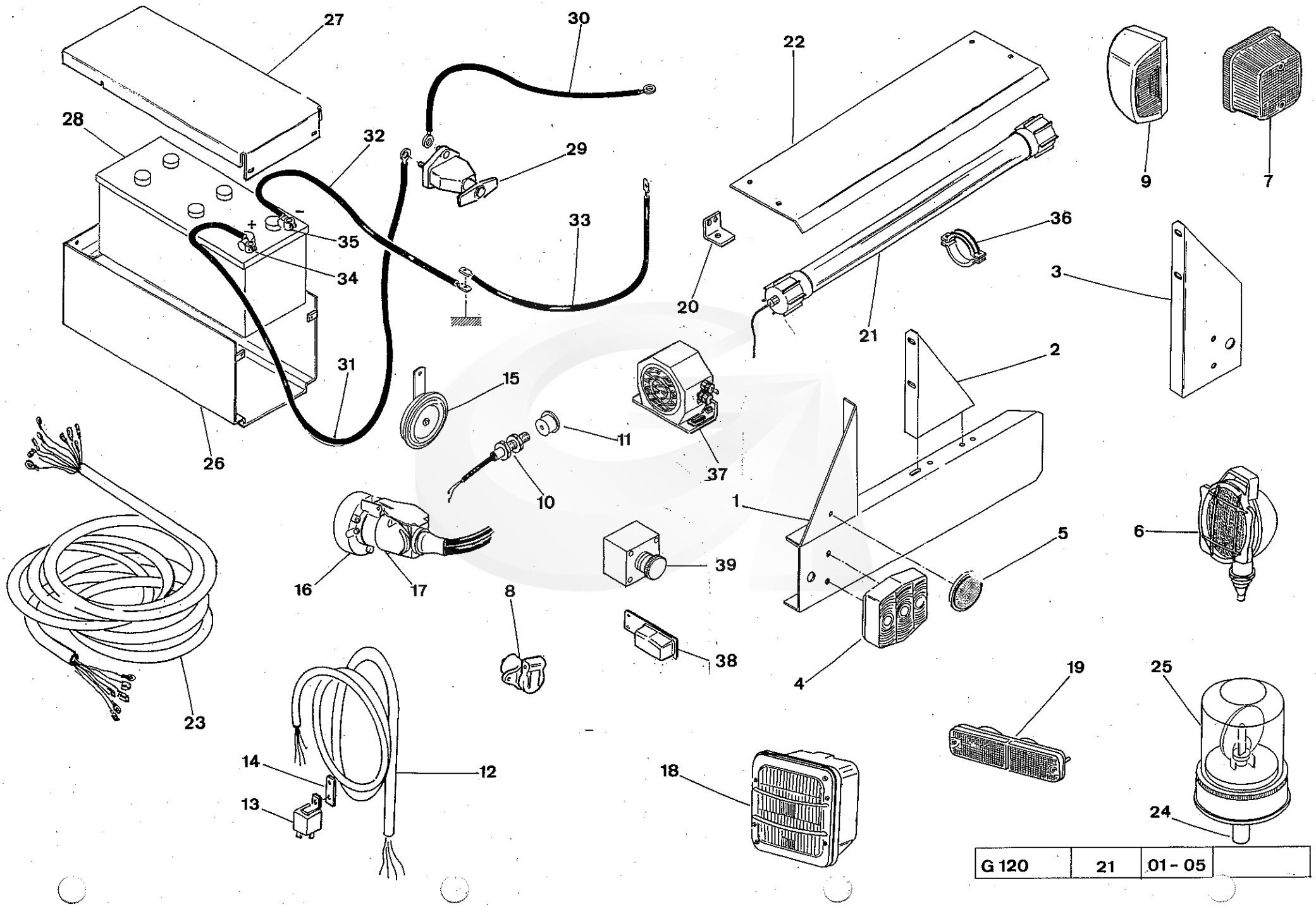
27
30
22
28
32
29
9
7
33
36
35
34
3
20
21
2
31
15
11
37
26
10
1
6
5
39
16
17
8
38
4
19
25
23
14
12
18
13
24

G 120	21	01 - 05	

GREGOIRE

REP.	CODE	DESIGNATION	QTE	MODIFICATION N°Bull.	MODIFICATION à partir machine N°	DESCRIPTION BESCHREIBUNG DESCRIZIONE DESCRIPTION
23	166379	Faisceau AVANT GAUCHE 120SW.98	1			Front beam L.H.
23	166382	FaisceauAVANT DROIT 120SW.98	1			Front beam R.H.
23	166380	Faisceau ARRIERE GAUCHE 120SW.98	1			Rear beam L.H.
23	166383	Faisceau ARRIERE DROIT 120SW.98	1			Rear beam R.H.
23	166405	Faisceau CONSOLE BRAS-BENNE 120SW.98	1			Driver's cab / Side discharge arm - Bin
24	165176	Embase pour girophare	1			Support rotating light
25	165220	Corps girophare + lampe 12V	1			Rotating Light + globe 12V
26	122510	Support batterie	1			Battery support
27	355991	Couvercle batterie	1			Battery cover
NI	185001	Plaque mousse 122N EP. 2mm 1M x 1.50M	0,1			Gasket (Foam-rubber)
28	165033	Batterie 12V - 140A	1			Battery 12V - 140 A
29	166386	Coupe-batterie Réf. 718201	1			Batt. Isolating Switch G120SW
30	166453	Câble DEMARREUR	1			Starter cable
NI	165097	Protection de cosse borne démarreur	1			Starter terminal eye-ring cover
31	166452	Câble COUPE-BATTERIE (+)	1			Isolation switch cable
32	166451	Câble MASSE - CHASSIS	1			Ground cable
33	166450	Tresse de MASSE	1			Ground cable
34	165100	Cosse batterie (collier laiton) 185 +	1			Battery eye ring (+)
35	165101	Cosse batterie (collier laiton) 185 -	1			Battery eye ring (-)
36	055293	Collier MINIFIX isolé 60 - 65 galva filetage métrique	4			Collar MINIFIX 60 - 65
37	165878	Avertisseur sonore de recul	1			Reverse horn
38	166565	Feu de gabarit sur languette (Option)	4			Contour lights
39	166237	Coup de poing d' arrêt	1			Emergency stop button

NI : NON ILLUSTRE

LIGHTING - ELECTRICAL EQUIPMENT
ECLAIRAGE - EQUIPEMENT ELECTRIQUE

SW

1

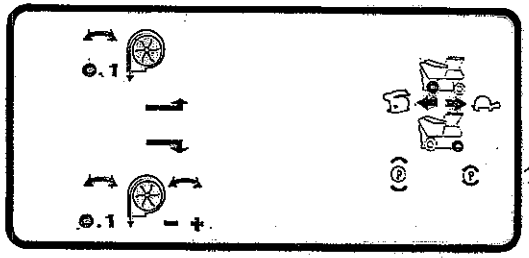

10

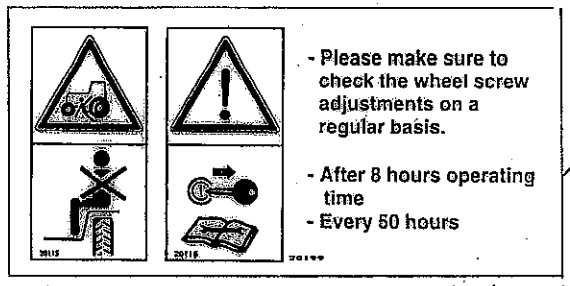

12

WARNING
DO NOT AT ALL TIMES PUT HANDS IN WHILE MACHINE IS WORKING

19

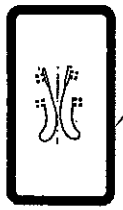

6

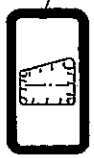

8

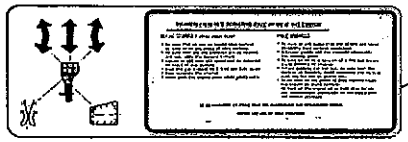

11

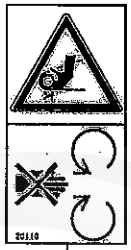

13

14

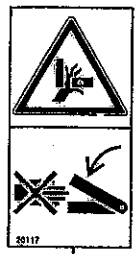

15

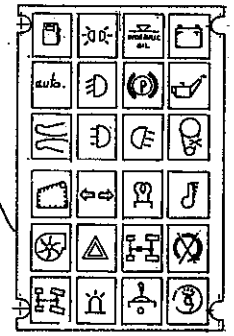

23

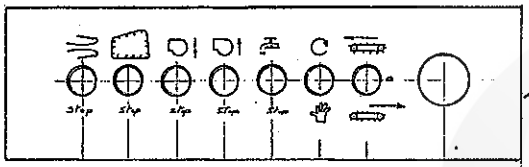

5

3

16

17

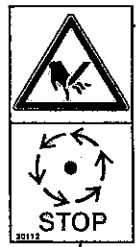

18

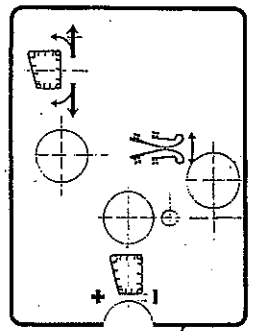

22

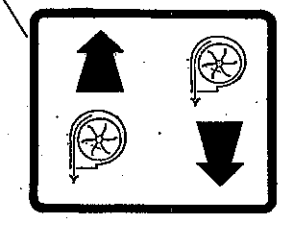

7

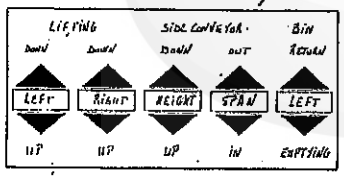

2

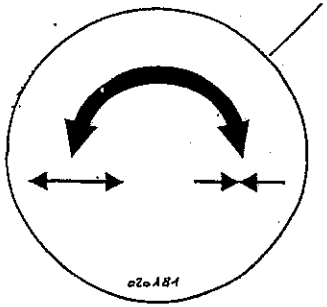

4

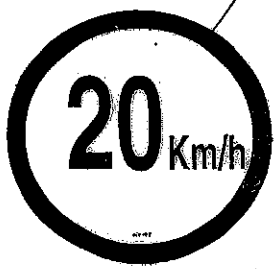

9

20

GREGOIRE

G120 SW	23	08-98	

GREGOIRE

REP.	CODE	DESIGNATION	QTE	MODIFICATION N°Bull.	MODIFICATION à partir machine N°	DESCRIPTION BESCHREIBUNG DESCRIZIONE DESCRIPTION
1	020200	Autocollant " SW "	2			Transfert " SW "
2	020210	Autocollant COMMANDE 120SW / 0	1			Transfer " CONTROL 120 SW / 0 "
2	020099	Autocollant COMMANDE 120SW / 1	1			Transfert " CONTROL 120SW/1 "
2	020209	Autocollant COMMANDE 120SW / 2	1			Transfert " CONTROL 120SW/2
3	020108	Autocollant " POINTS D' ANCRAGE "	4			Transfert " ANCHORING "
4	020181	Autocollant " REGLAGE TDR "	2			Transfert "PICKING HEAD ADJUSTEMENTS "
5	020194	Autocollant " INTERRUPTEURS "	1			Transfert " SWITCHES "
6	020201	Autocollant de vanne TDR	1			Transfert " FANS valve "
7	020202	Autocollant de vanne ASPIRATEURS	1			Transfert " FANS valve "
8	020203	Autocollant de vanne CONVOYEURS	1			Transfert " CONVEYORS valve "
9	020182	Autocollant 20 KM/H " AUSTRALIE "	1			Transfert " 20 KM / H "
10	020195	Autocollant " VENTILATEURS - PV-GV "	1			Transfert " FANS - PV / GV "
11	020196	Autocollant " POIGNEE MULTIFONCTIONS " en anglais	1			Transfert " MULTIFUNCTIONS HANDLE "
12	020199	Autocollant " SERRAGE DES ROUES " en anglais	2			Transfert " WHEELS TIGHTENING "
13	020110	Pictogramme " Ne pas ouvrir ni déposer les protecteurs "	2			Stick " Don't open and remove covers "
14	020109	Pictogramme " Rester à l'écart zône de basculement	2			Stick " Stay outside tipping up zone "
15	020117	Pictogramme " Ne jamais intervenir dans la zône ouverte	2			Stick " Don't intervene in open zone "
16	020111	Pictogramme " Ne jamais intervenir sur la vis "	2			Stick " Don't touch to bin auger "
17	020113	Pictogramme " Attendre l'immobilisation complète "	4			Stick " Wait to completely stop "
18	020112	Pictogramme	4			Stick " Wait to stop of all....."
19	020067	Autocollant " DANGER " en anglais	4			Transfert " DANGER "
20	020138	Autocollant grand transfert " GREGOIRE "	2			Large transfert " GREGOIRE "
21	020149	Autocollant " G 120 "	2			Transfert " G 120 "
22	020079	Autocollant " REGULATION "	1			Transfert " Flow control valve "
23	020121	Autocollant " VOYANTS DE CONTRÔLE 96 "	1			Stick lights

NI : NON ILLUSTRE

TRANSFERTS

ENSEMBLE AUTOCOLLANTS

G120SW	24	02-06	N° Bull.

GREGOIRE

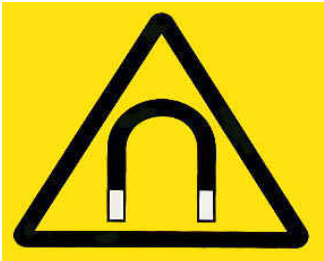

020537

020522

020523

020524

020525

020526

020527

020528

020529

020530

020531

020532

020533

020534

167236

kverneland group

REP	CODE	DESIGNATION	QTE	MODIFICATION N°Bull.	MODIFICATION à partir machine N°	DESCRIPTION BESCHREIBUNG / DESCRIZIONE DESCRIPTION
	167236	Etiquette circulaire " **EMERGENCY STOP** " (collées au niveau des arrêts d' urgence sur la console latérale droite, de la passerelle arrière droite, sur les convoyeurs élévateurs droit et gauche à la partie inférieure)	4			Round sticker " **EMERGENCY STOP** " (Bonded on stop urgently switches on dash board RH., on rear safety tube RH., on the lower part of the elevators conveyors)
	020522	Autocollant " **DANGER - Authorised Personnel only within 10 mts** " (Collés sur élévateur arrière gauche et sur capot réservoir hydraulique gauche)	2			Sticker " **DANGER - Authorised Personnel only within 10 mts** " (Bonded on rear elevator LH. And on hydraulic tank cover LH.)
	020523	Autocollant " **DANGER - For operation only by authorised personnel** " (Collés sur console latérale droite, derrière échelle latérale gauche, sur support jerrican côté arrière gauche)	3			Sticker " **DANGER - For operation only by authorised personnel** " (Bonded on side dash board RH., behind side rear ladder, on jerrican support - rear side LH.)
	020524	Autocollant " **WARNING - Turn off each function before stop switch is returned to run position** " (Collé sur console latérale droite)	1			Autocollant " **WARNING - Turn off each function before stop switch is returned to run position** " (Bonded on side dash board RH.)
	020525	Autocollant Interdictions " **No walking - No standing on conveyor** " (Collés sur ceinture et sur plaque magnétique bras de décharge)	2			Sticker Interlock " **No walking - No standing on conveyor** " (Bonded on frame and magnet plate side
	020526	Autocollant Danger " **Keep hands clear** "	10			Sticker Emergency " **Keep hands clear** "
	020527	Autocollant Danger " **Always face ladder use both hans climb slowly** " (Collés sur support jerrican, côté arrière gauche et derrière échelle latérale gauche)	2			Sticker Emergency " **Always face ladder use both hans climb slowly** " (Bonded on jerrican support on side LH. and behind side ladder LH.)
	020528	Autocollant Danger " **Pinch point can cause severe personal injury** " (Collés sur carters de chaine entrainement convoyeurs)	2			Sticker Emergency " **Pinch point can cause severe personal injury** " (Bondes on conveyors driving chain covers)
	020529	Autocollant Danger " **Keep machine level at all times** " (Collé sur console voyants tâteurs de direction)	1			Sticker Emergency " **Keep machine level at all times** " (Bonded on steering sensors lights dash board)
	020530	Autocollant Danger " **Risque d' écrasement** " (Collé sur convoyeur élévateur arrière Gauche)	1			Sticker Emergency " **Risk crushing** " (Bonded on rear elevator conveyor LH.)
	020531	Autocollant Danger " Batterie " (Collé sur coffret batterie)	1			Sticker Emergency " Battery " (Bonded on battery box)
	020532	Autocollant Obligation " Port du casque obligatoire " (Collé sur montant intérieur de la cabine)	1			Sticker Obligation " Helmet wearing obligatory " (Bonded on internal cab pillar)
	020533	Autocollant Obligation " Port du casque / lunettes obligatoire " (Collé sur support jerrican côté arrière Gauche)	1			Sticker Obligation " Helmet / glasses wearing obligatory " (Bonded on jerrican support , rear side LH.)
	020534	Autocollant Obligation " Port du gilet fluorescent obligatoire " (Collé sur support jerrican côté arrière Gauche)	1			Sticker Obligation " Fluorescent waistcoat wearing obligatory " (Bonded on jerrican support , rear side LH.)
	020537	Autocollant Danger " Aimant " (Collé sur plaque magnétique positionnée à l' intérieur du bras de décharge)	1			Sticker Emergency " Magnet " (Bonded on magnet plate mounted in side discharge arm)

NI : NON ILLUSTRE

TRANSFERTS - AUSTRALIANS MACHINES Alternative

AUTOCOLLANTS - Variante MACHINES AUSTRALIENNES

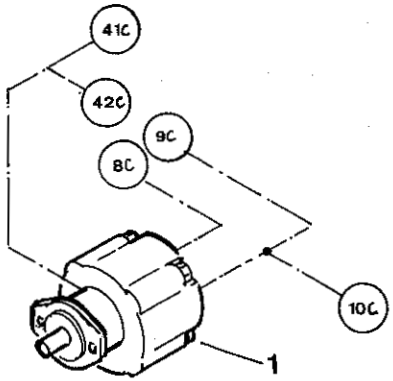

MOTEUR GAUCHE

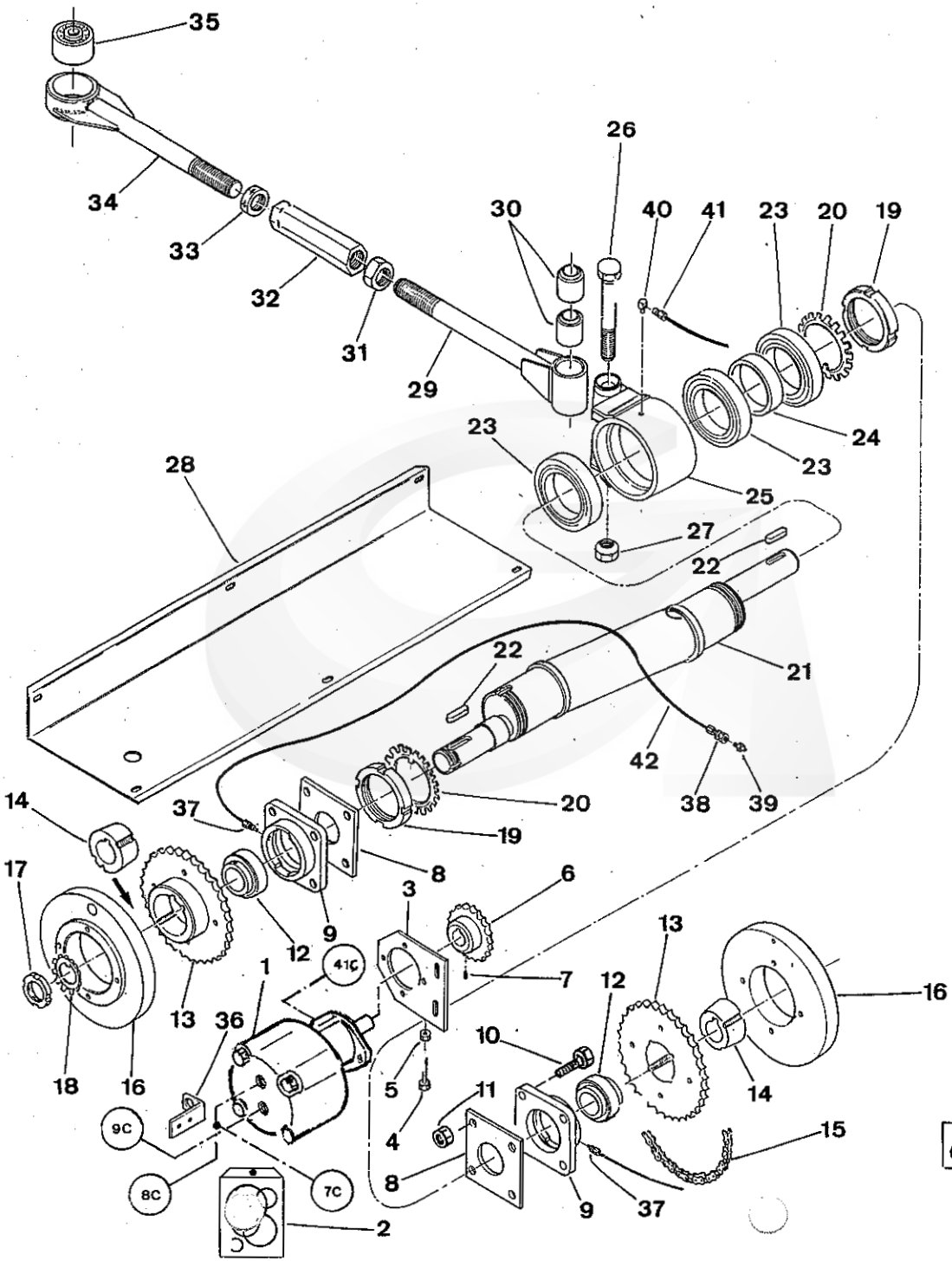

G 120 SW	30	08 - 98	

GREGOIRE

REP.	CODE	DESIGNATION	QTE	MODIFICATION N°Bull.	MODIFICATION à partir machine N°	DESCRIPTION BESCHREIBUNG / DESCRIZIONE DESCRIPTION
1	210003	Moteur D30 MA01 - 36 (24 cm3)	2			Hydraulic Motor D30 MA01 - (24 cm3)
2	185123	Pochette de joints moteurs 210003 et 210083	1			Seal kit (Hydraulic motors 210003 and 210083)
3	190016	Support moteur	2			Support Motor
4	065183	Vis TH 60 K 10 x 70 zinguée filetée sous tête	2			Screw H M10 x 70 - Zinc
5	065028	Ecrou HU diam. 10 zingué	2			Nut HU Diam. 10 - Zinc
6	385813	Pignon moteur TDR	2			Sprocket (Motor Gear Wheel)
7	065153	Vis STHC bout cuvette 8 x 16 zinguée	2			Screw - Rounded - Zinc (8x16)
8	385988	Semelle palier MSF 45	2			Bearing housing sole
9	124775	Corps de palier	2			Bearing Housing
10	065225	Vis TH 60 K 16 x 60 zinguée	8			Screw - Zinc - 16 x 60
11	065016	Ecrou frein diam. 16 zinguée	8			Nyloc Nut - Zinc (diam 16mm)
12	330105	Roulement 1050-45G	2			Bearing (1050-45G)
13	386006	Pignon excentrique	2			Sprocket (Eccentric Shaft)
14	230004	Moyeu fonte taper-lock AL. 45 2517	2			Taper Lock - Iron (2517x45mm)
15	095056	Chaîne 19,05 simple renforcée ASA 60 H	2			Chain - Reinforced (P-19.05mm)
NI	095057	Attache rapide renforcé 19,05 simple ASA 60 H7	2			Link - Reinforced (P-19.05mm)
NI	095058	Maillon coudé renforcé 19,05 simple ASA 60 H7	2			Elbow - Reinforced (P-19.05mm)
16	122988	Volant d'inertie TDR	2			Inertia fly-wheel
17	050010	Ecrou KM 9	1			Nut (KM9)
18	050014	Rondelle MB 9	1			Washer (MB9)
19	050043	Ecrou KM 20	2			Nut - KM20
20	050044	Rondelle MB 20	2			Washer - MB20
21	502152	Arbre excentrique 6R 2001 - Remplace 124715	1		**Version 2002**	Eccentric Shaft (6R)
22	386620	Clavette 14 x 9 long. 50 à ajuster	2			Key
23	330015	Roulement 6020 2RS	6			Bearing 6020 2RS+B49
24	386554	Bague intérieure de boitier 3R	2			Bush (Support Ring -Ecc Shaft)
25	124718	Boitier excentrique 3R	2			Eccentric Shaft (3R)
26	386519	Vis boitier d'excentrique	2			Bolt (Support Ring -Ecc Shaft)
27	386518	Ecrou boitier d'excentrique	2			Nut (Support Ring - Ecc Shaft)
28	356449	Tole protection excentrique	1			Protection sheet
29	124753	Té de réglage	2			Push rod arm
30	025039	Articulation élastique PAULSTRA 561411-75	4			Rubber bushing
31	386570	Ecrou M36 x 200 Droit	2			Nut (right - 36x200)
32	386572	Hexagone de réglage support de secoueurs	2			Adjusting nut

NI : NON ILLUSTRE

PICKING HEAD : ECCENTRIC SHAFT DRIVING
COMMANDE ARBRE EXCENTRIQUE

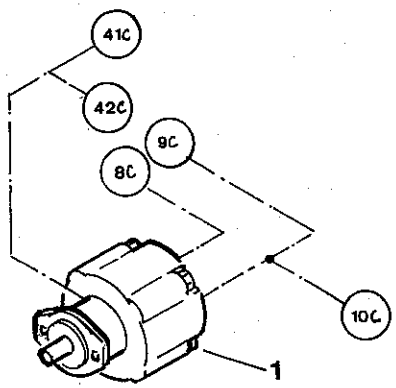

MOTEUR GAUCHE

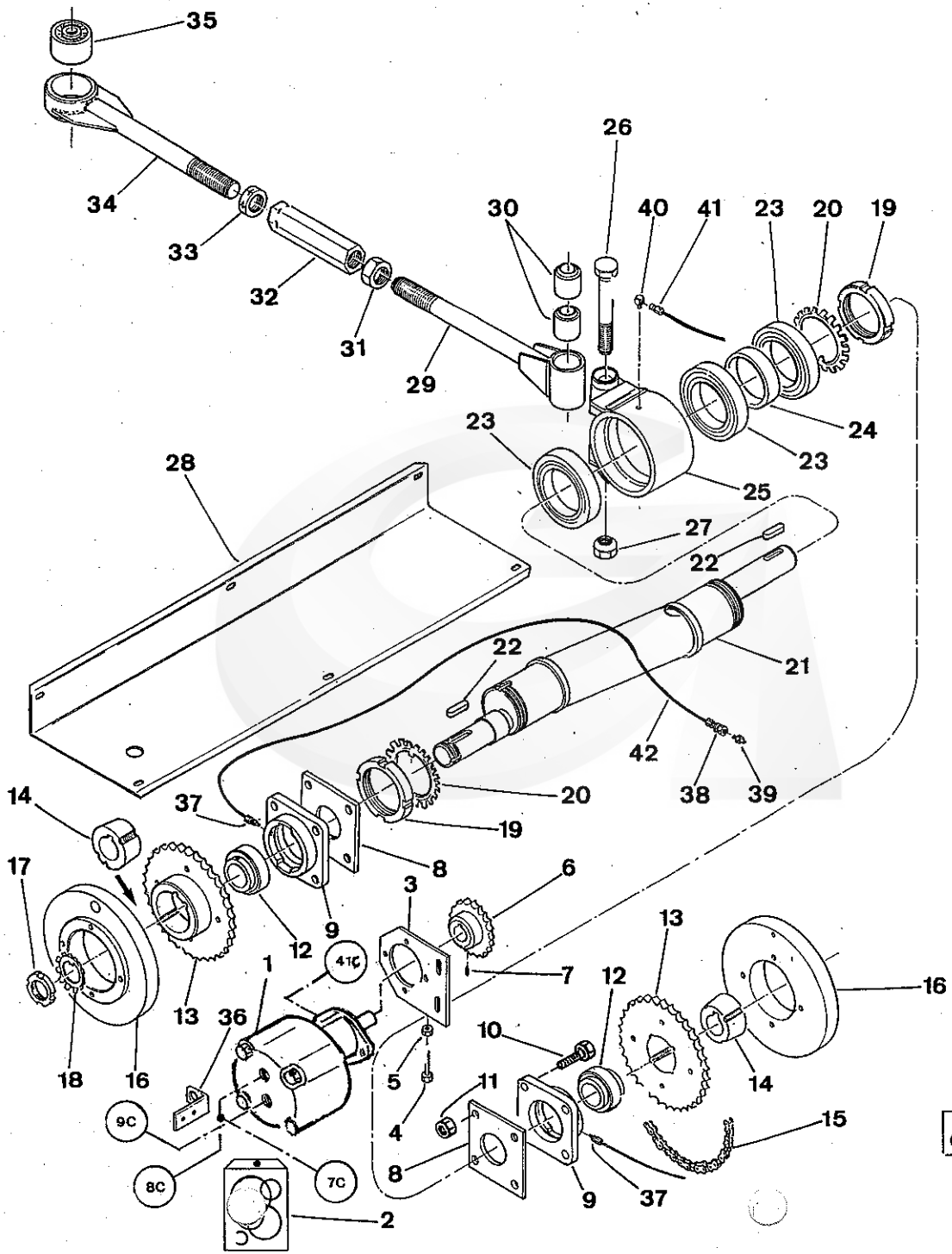

G 120 SW	30	08 - 98	

GREGOIRE

REP.	CODE	DESIGNATION	QTE	MODIFICATION N°Bull.	MODIFICATION à partir machine N°	DESCRIPTION BESCHREIBUNG DESCRIZIONE DESCRIPTION
32	387046	Hexagone de réglage support de secoueurs (**Version RHP**)	2			Adjusting nut (**Version RHP**)
33	386571	Ecrou M36 x 200 Gauche	2			Nut (left - 36x200)
34	124752	Tige de commande côté support	2			Eccentric arm (Rod holder side)
35	386655	Rotule tige de bridage (usinage intérieur Diam. 20,25)	2			Rubber bushing
36	355635	Support capteur TDR	1			Sensor support
37	310056	Union mâle M6 CYL. DIAM. 6	2			Union connection
38	310057	Traversée de cloison diam. 6	4			Panal Connector - grease
39	310058	Graisseur M6	4			Grease Nipple
40	310062	Connecteur coude	2			Elbow connector
41	310060	Union mâle 1/8 NPT	2			Union (male - 1/8 NPT)
42	380003	Tube RISLAN noir 3 x 6 Réf. 6.N.3	4			Tube (3x6)

NI : NON ILLUSTRE

PICKING HEAD : ECCENTRIC SHAFT DRIVING
COMMANDE ARBRE EXCENTRIQUE

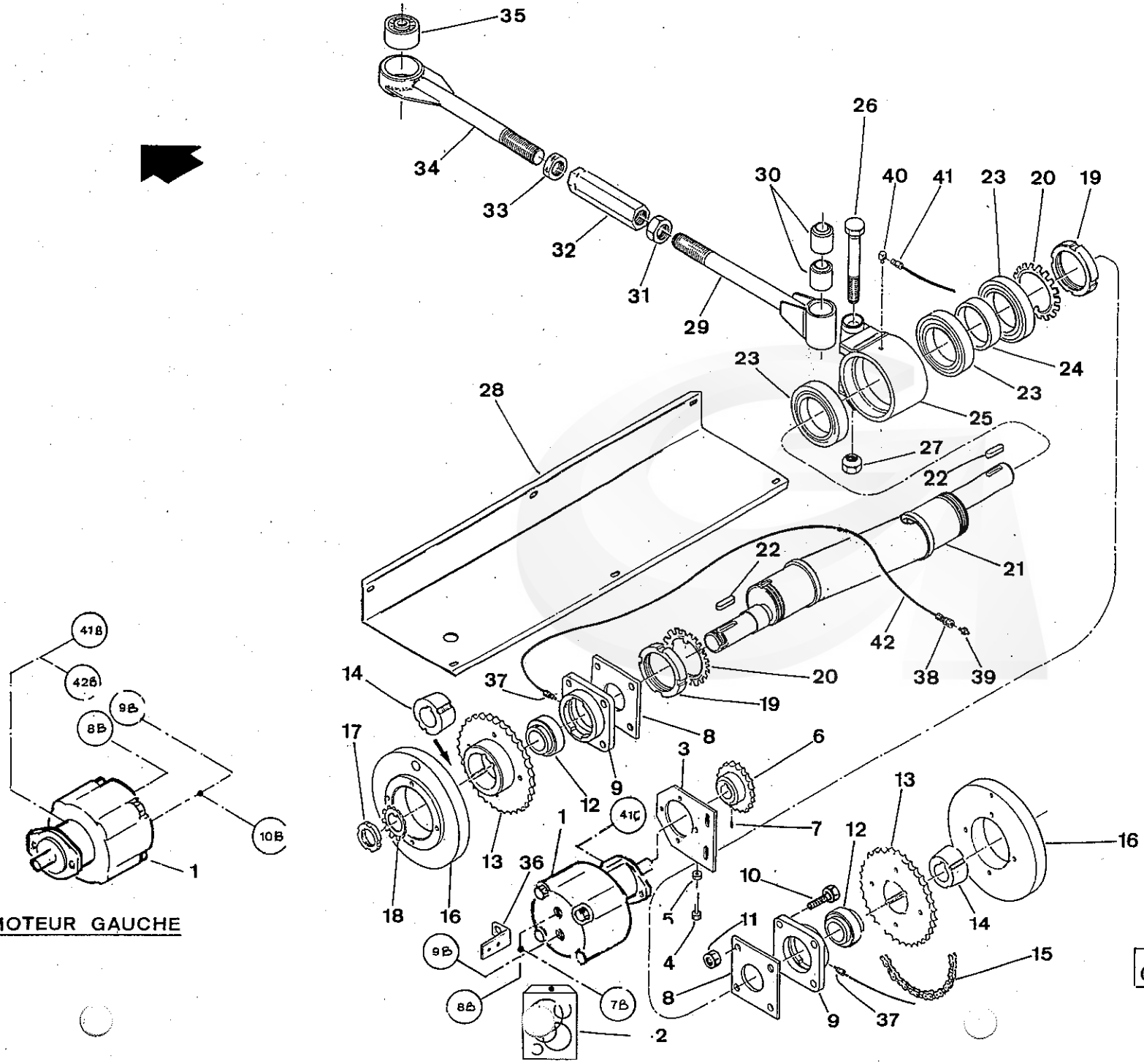

MOTEUR GAUCHE

G 120 SW	30A	08 - 98	

GREGOIRE

REP.	CODE	DESIGNATION	QTE	MODIFICATION N°Bull.	MODIFICATION à partir machine N°	DESCRIPTION BESCHREIBUNG / DESCRIZIONE DESCRIPTION
1	210003	Moteur D30 MA01 - 36 (24 cm3)	2			Hydraulic Motor D30 MA01 - (24 cm3)
2	185123	Pochette de joints moteurs 210003 et 210083	1			Seal kit (Hydraulic motors 210003 and 210083)
3	190016	Support moteur	2			Support Motor
4	065183	Vis TH 60 K 10 x 70 zinguée filetée sous tête	2			Screw H M10 x 70 - Zinc
5	065028	Ecrou HU diam. 10 zingué	2			Nut HU Diam. 10 - Zinc
6	385813	Pignon moteur TDR	2			Sprocket (Motor Gear Wheel)
7	065153	Vis STHC bout cuvette 8 x 16 zinguée	2			Screw - Rounded - Zinc (8x16)
8	385988	Semelle palier MSF 45	2			Bearing housing sole
9	124775	Corps de palier	2			Bearing Housing
10	065225	Vis TH 60 K 16 x 60 zinguée	8			Screw - Zinc - 16 x 60
11	065016	Ecrou frein diam. 16 zinguée	8			Nyloc Nut - Zinc (diam 16mm)
12	330105	Roulement 1050-45G	2			Bearing (1050-45G)
13	386006	Pignon excentrique	2			Sprocket (Eccentric Shaft)
14	230004	Moyeu fonte taper-lock AL. 45 2517	2			Taper Lock - Iron (2517x45mm)
15	095056	Chaîne 19,05 simple renforcée ASA 60 H	2			Chain - Reinforced (P-19.05mm)
NI	095057	Attache rapide renforcé 19,05 simple ASA 60 H7	2			Link - Reinforced (P-19.05mm)
NI	095058	Maillon coudé renforcé 19,05 simple ASA 60 H7	2			Elbow - Reinforced (P-19.05mm)
16	122988	Volant d'inertie TDR	2			Inertia fly-wheel
17	050010	Ecrou KM 9	1			Nut (KM9)
18	050014	Rondelle MB 9	1			Washer (MB9)
19	050043	Ecrou KM 20	2			Nut - KM20
20	050044	Rondelle MB 20	2			Washer - MB20
21	502152	Arbre excentrique 6R 2001 - Remplace 124715	1		**Version 2002**	Eccentric Shaft (6R)
22	386620	Clavette 14 x 9 long. 50 à ajuster	2			Key
23	330015	Roulement 6020 2RS	6			Bearing 6020 2RS+B49
24	386554	Bague intérieure de boitier 3R	2			Bush (Support Ring -Ecc Shaft)
25	124718	Boitier excentrique 3R	2			Eccentric Shaft (3R)
26	386519	Vis boitier d'excentrique	2			Bolt (Support Ring -Ecc Shaft)
27	386518	Ecrou boitier d'excentrique	2			Nut (Support Ring - Ecc Shaft)
28	356449	Tole protection excentrique	1			Protection sheet
29	124753	Té de réglage	2			Push rod arm
30	025039	Articulation élastique PAULSTRA 561411-75	4			Rubber bushing
31	386570	Ecrou M36 x 200 Droit	2			Nut (right - 36x200)
32	386572	Hexagone de réglage support de secoueurs	2			Adjusting nut

NI : NON ILLUSTRE

PICKING HEAD : ECCENTRIC SHAFT DRIVING (Version with one bin)
COMMANDE ARBRE EXCENTRIQUE (Version une Benne)

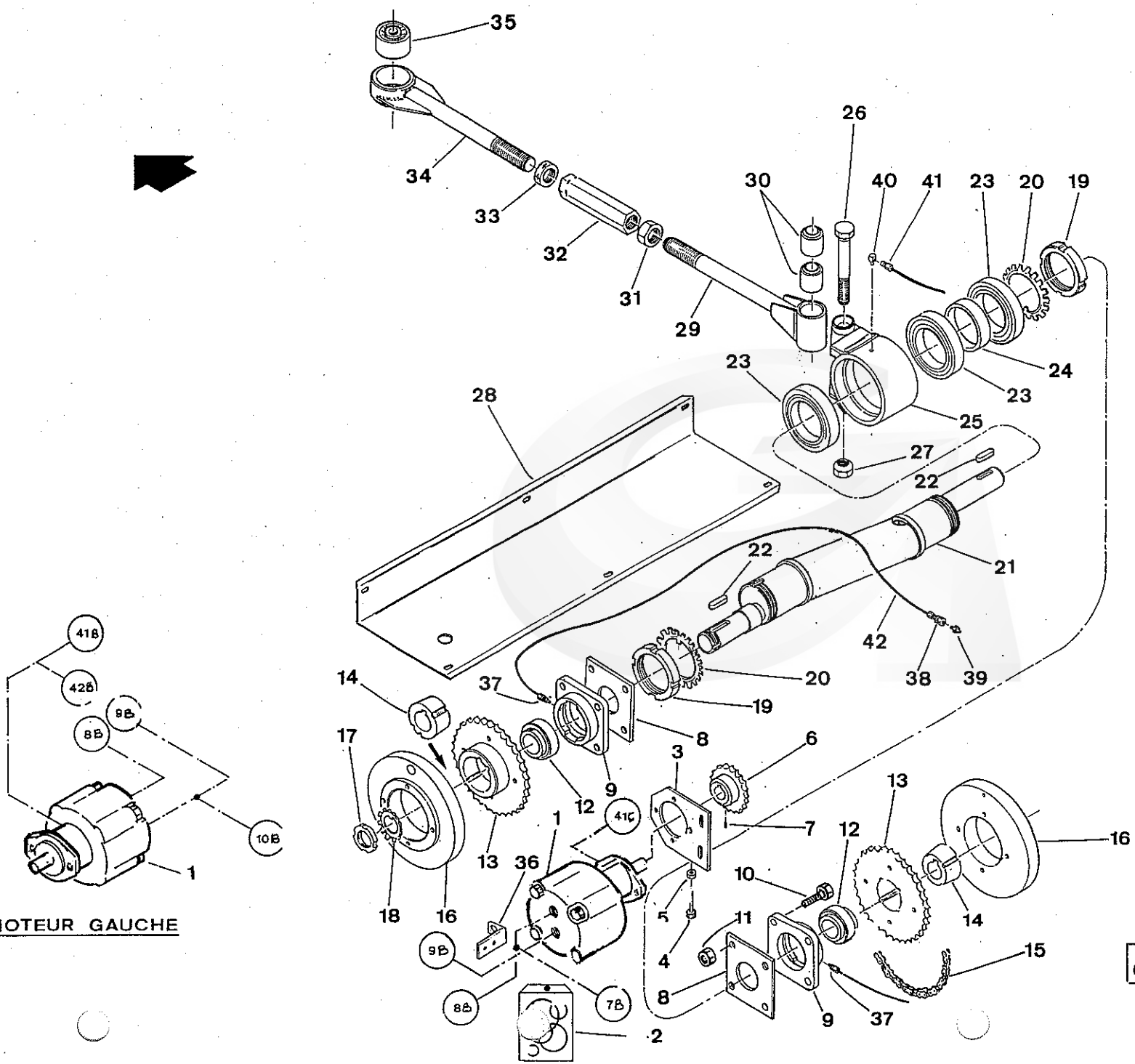

MOTEUR GAUCHE

G 120 SW	30A	08 - 98	

GREGOIRE

REP.	CODE	DESIGNATION	QTE	MODIFICATION N°Bull.	MODIFICATION à partir machine N°	DESCRIPTION BESCHREIBUNG DESCRIZIONE DESCRIPTION
32	387046	Hexagone de réglage support de secoueurs (**Version RHP**)	2			Adjusting nut (**Version RHP**)
33	386571	Ecrou M36 x 200 Gauche	2			Nut (left - 36x200)
34	124752	Tige de commande côté support	2			Eccentric arm (Rod holder side)
35	386655	Rotule tige de bridage (usinage intérieur Diam. 20,25)	2			Rubber bushing
36	355635	Support capteur TDR	1			Sensor support
37	310056	Union mâle M6 CYL. DIAM. 6	2			Union connection
38	310057	Traversée de cloison diam. 6	4			Panal Connector - grease
39	310058	Graisseur M6	4			Grease Nipple
40	310062	Connecteur coude	2			Elbow connector
41	310060	Union mâle 1/8 NPT	2			Union (male - 1/8 NPT)
42	380003	Tube RISLAN noir 3 x 6 Réf. 6.N.3	4			Tube (3x6)

NI : NON ILLUSTRE

PICKING HEAD : ECCENTRIC SHAFT DRIVING (Version with one bin)
COMMANDE ARBRE EXCENTRIQUE (Version une Benne)

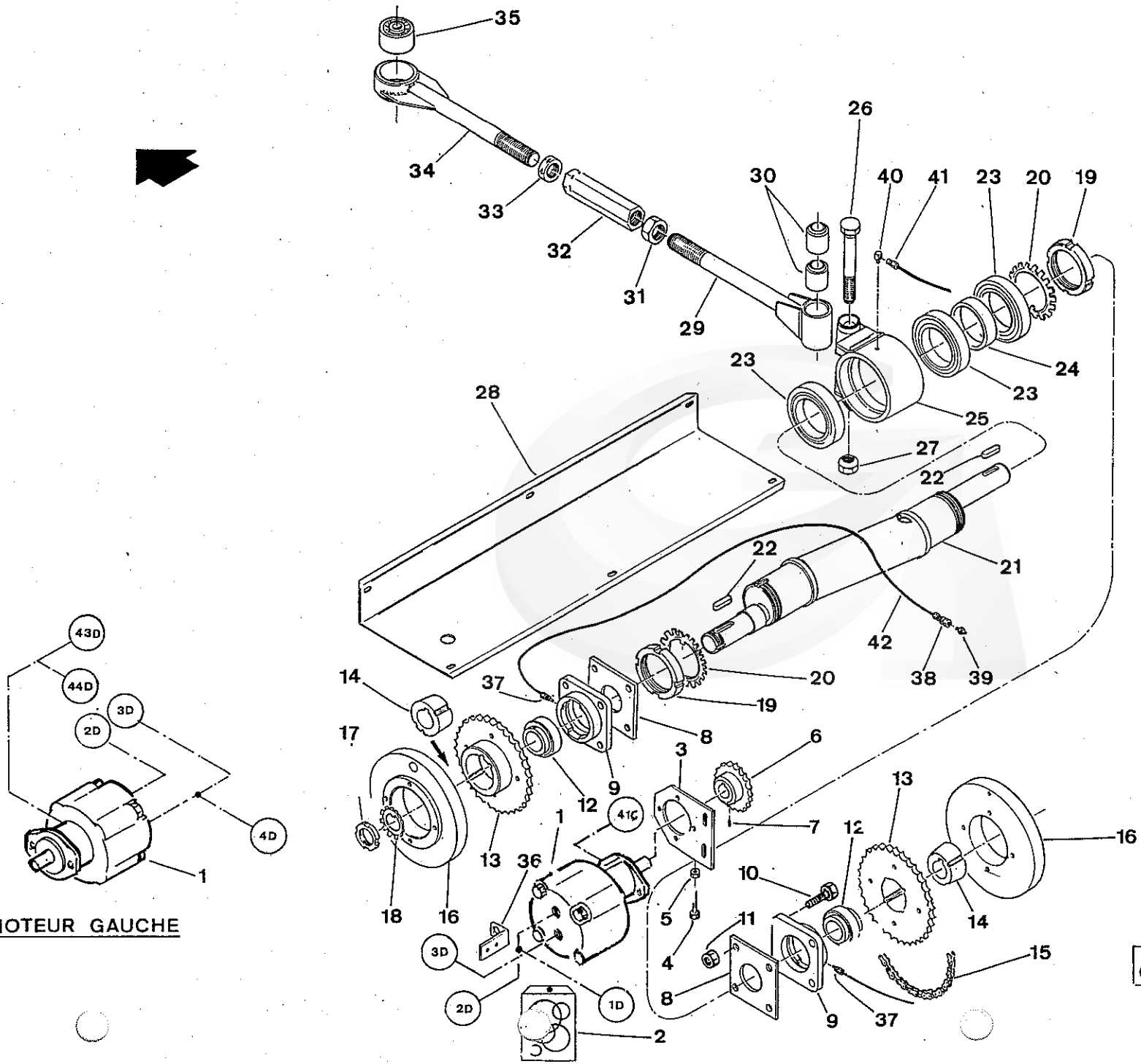

MOTEUR GAUCHE

G 120 SW	30B	08-98	

GREGOIRE

REP.	CODE	DESIGNATION	QTE	MODIFICATION N°Bull.	MODIFICATION à partir machine N°	DESCRIPTION BESCHREIBUNG DESCRIZIONE DESCRIPTION
1	210003	Moteur D30 MA01 - 36 (24 cm3)	2			Hydraulic Motor D30 MA01 - (24 cm3)
2	185123	Pochette de joints moteurs 210003 et 210083	1			Seal kit (Hydraulic motors 210003 and 210083)
3	190016	Support moteur	2			Support Motor
4	065183	Vis TH 60 K 10 x 70 zinguée filetée sous tête	2			Screw H M10 x 70 - Zinc
5	065028	Ecrou HU diam. 10 zingué	2			Nut HU Diam. 10 - Zinc
6	385813	Pignon moteur TDR	2			Sprocket (Motor Gear Wheel)
7	065153	Vis STHC bout cuvette 8 x 16 zinguée	2			Screw - Rounded - Zinc (8x16)
8	385988	Semelle palier MSF 45	2			Bearing housing sole
9	124775	Corps de palier	2			Bearing Housing
10	065225	Vis TH 60 K 16 x 60 zinguée	8			Screw - Zinc - 16 x 60
11	065016	Ecrou frein diam. 16 zinguée	8			Nyloc Nut - Zinc (diam 16mm)
12	330105	Roulement 1050-45G	2			Bearing (1050-45G)
13	386006	Pignon excentrique	2			Sprocket (Eccentric Shaft)
14	230004	Moyeu fonte taper-lock AL. 45 2517	2			Taper Lock - Iron (2517x45mm)
15	095056	Chaîne 19,05 simple renforcée ASA 60 H	2			Chain - Reinforced (P-19.05mm)
NI	095057	Attache rapide renforcé 19,05 simple ASA 60 H7	2			Link - Reinforced (P-19.05mm)
NI	095058	Maillon coudé renforcé 19,05 simple ASA 60 H7	2			Elbow - Reinforced (P-19.05mm)
16	122988	Volant d'inertie TDR	2			Inertia fly-wheel
17	050010	Ecrou KM 9	1			Nut (KM9)
18	050014	Rondelle MB 9	1			Washer (MB9)
19	050043	Ecrou KM 20	2			Nut - KM20
20	050044	Rondelle MB 20	2			Washer - MB20
21	502152	Arbre excentrique 6R 2001 - Remplace 124715	1		Version 2002	Eccentric Shaft (6R)
22	386620	Clavette 14 x 9 long. 50 à ajuster	2			Key
23	330015	Roulement 6020 2RS	6			Bearing 6020 2RS+B49
24	386554	Bague intérieure de boitier 3R	2			Bush (Support Ring -Ecc Shaft)
25	124718	Boitier excentrique 3R	2			Eccentric Shaft (3R)
26	386519	Vis boitier d'excentrique	2			Bolt (Support Ring -Ecc Shaft)
27	386518	Ecrou boitier d'excentrique	2			Nut (Support Ring - Ecc Shaft)
28	356449	Tole protection excentrique	1			Protection sheet
29	124753	Té de réglage	2			Push rod arm
30	025039	Articulation élastique PAULSTRA 561411-75	4			Rubber bushing
31	386570	Ecrou M36 x 200 Droit	2			Nut (right - 36x200)
32	386572	Hexagone de réglage support de secoueurs	2			Adjusting nut

NI : NON ILLUSTRE

PICKING HEAD : ECCENTRIC SHAFT DRIVING (Version with two bins)
COMMANDE ARBRE EXCENTRIQUE (Version 2 Bennes)

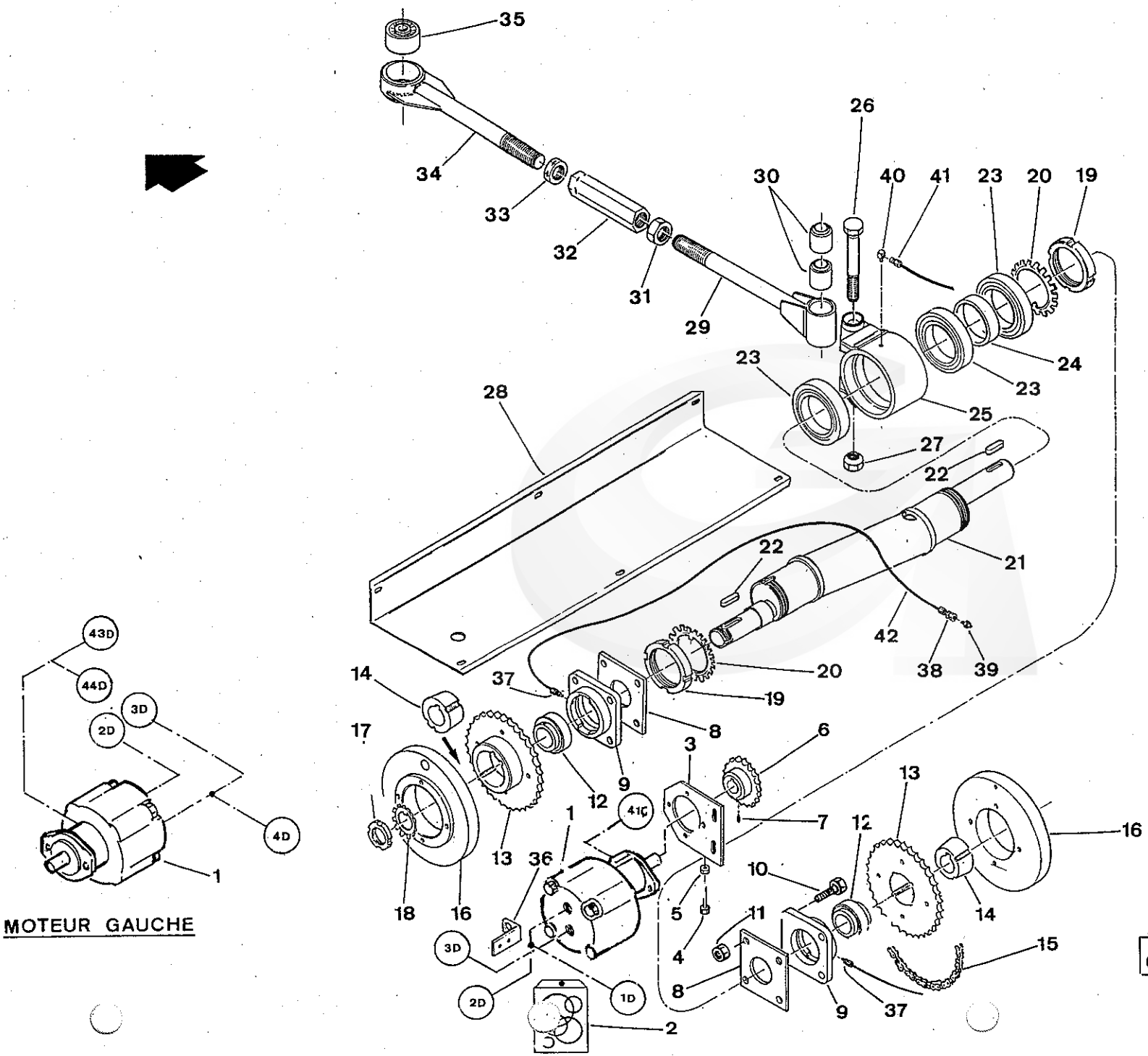

MOTEUR GAUCHE

G 120 SW	30B	08-98	

GREGOIRE

REP.	CODE	DESIGNATION	QTE	MODIFICATION N°Bull.	MODIFICATION à partir machine N°	DESCRIPTION BESCHREIBUNG DESCRIZIONE DESCRIPTION
32	387046	Hexagone de réglage support de secoueurs (**Version RHP**)	2			Adjusting nut (**Version RHP**)
33	386571	Ecrou M36 x 200 Gauche	2			Nut (left - 36x200)
34	124752	Tige de commande côté support	2			Eccentric arm (Rod holder side)
35	386655	Rotule tige de bridage (usinage intérieur Diam. 20,25)	2			Rubber bushing
36	355635	Support capteur TDR	1			Sensor support
37	310056	Union mâle M6 CYL. DIAM. 6	2			Union connection
38	310057	Traversée de cloison diam. 6	4			Panal Connector - grease
39	310058	Graisseur M6	4			Grease Nipple
40	310062	Connecteur coude	2			Elbow connector
41	310060	Union mâle 1/8 NPT	2			Union (male - 1/8 NPT)
42	380003	Tube RISLAN noir 3 x 6 Réf. 6.N.3	4			Tube (3x6)

NI : NON ILLUSTRE

PICKING HEAD : ECCENTRIC SHAFT DRIVING (Version with two bins)
COMMANDE ARBRE EXCENTRIQUE (Version 2 Bennes)

GREGOIRE

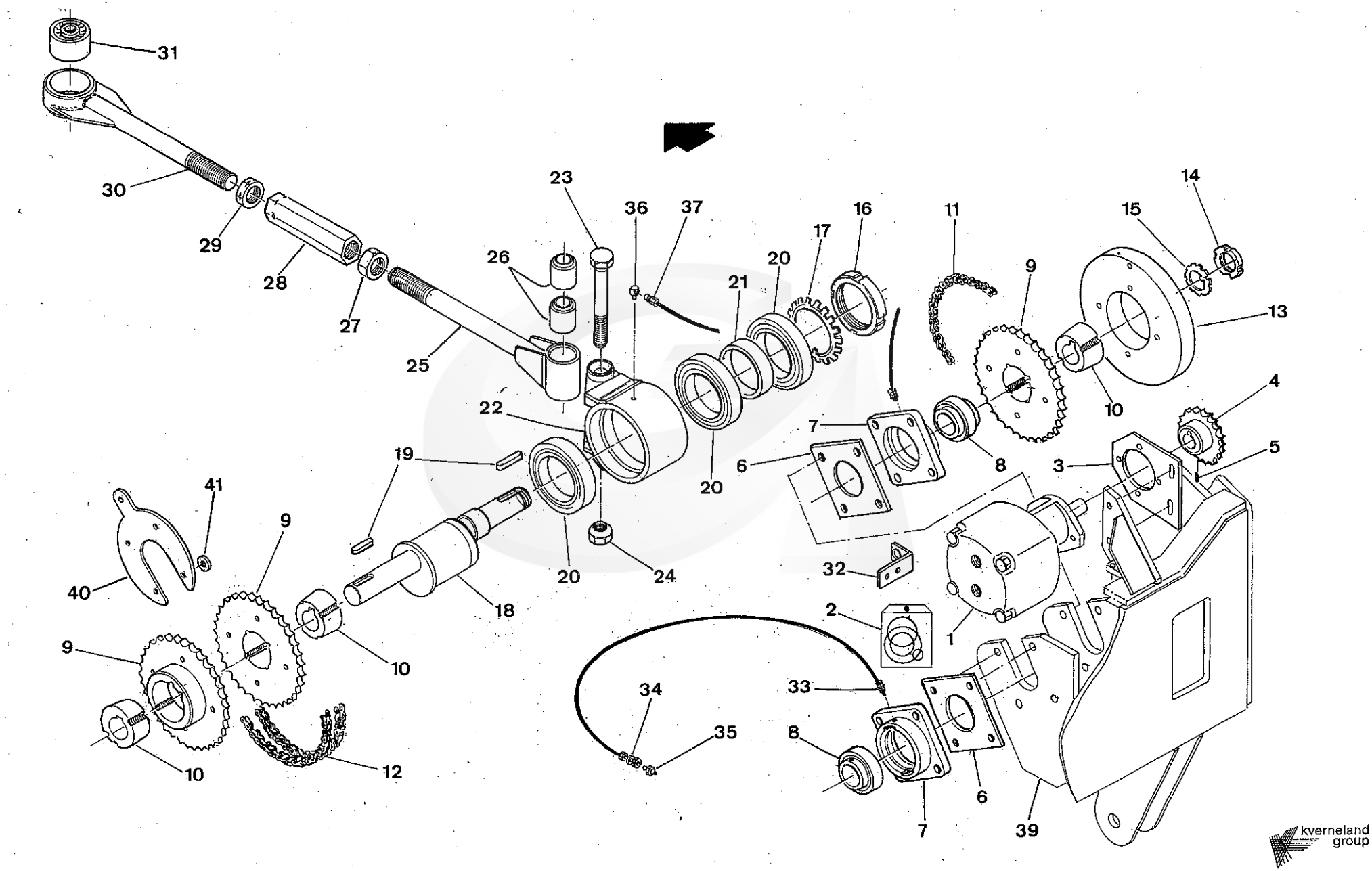

kverneland group

GREGOIRE

REP.	CODE	DESIGNATION	QTE	MODIFICATION N°Bull.	MODIFICATION à partir machine N°	DESCRIPTION BESCHREIBUNG DESCRIZIONE DESCRIPTION
1	210003	Moteur D30 MA01 - 36 (24 cm3)	2			Hydraulic Motor D30 MA01 - (24 cm3)
2	185123	Pochette de joints moteurs 210003 et 210083	1			Seal kit (Hydraulic motors 210003 and 210083)
3	190488	Support moteur	2			Support Motor
NI	065183	Vis TH 60 K 10 x 70 zinguée filetée sous tête	2			Screw H M10 x 70 - Zinc
NI	065028	Ecrou HU diam. 10 zingué	2			Nut HU Diam. 10 - Zinc
4	385813	Pignon moteur TDR	2			Sprocket (Motor Gear Wheel)
5	065153	Vis STHC bout cuvette 8 x 16 zinguée	2			Screw - Rounded - Zinc (8x16)
6	385988	Semelle palier MSF 45	4			Bearing housing sole
7	124775	Corps de palier	4			Bearing Housing
NI	065225	Vis TH 60 K 16 x 60 zinguée	16			Screw - Zinc - 16 x 60
NI	065016	Ecrou frein diam. 16 zinguée	16			Nyloc Nut - Zinc (diam 16mm)
8	330105	Roulement 1050-45G	4			Bearing (1050-45G)
9	386006	Pignon excentrique	4			Sprocket (Eccentric Shaft)
10	230004	Moyeu fonte taper-lock AL. 45 2517	4			Taper Lock - Iron (2517x45mm)
11	095056	Chaîne 19,05 simple renforcée ASA 60 H	2			Chain - Reinforced (P-19.05mm)
NI	095057	Attache rapide renforcé 19,05 simple ASA 60 H7	2			Link - Reinforced (P-19.05mm)
NI	095058	Maillon coudé renforcé 19,05 simple ASA 60 H7	2			Elbow - Reinforced (P-19.05mm)
12	095076	Chaîne 19,05 double renforcée ASA 60 H - 2 - L = 0,72m	-			Reinforced double chain 19,05 S - ASA 60H
NI	095061	Attache rapide renforcé 19,05 double ASA 60 H	1			Reinforced double link 19,05 S - ASA 60H
13	122988	Volant d'inertie TDR	2			Inertia fly-wheel
14	050010	Ecrou KM 9	1			Nut (KM9)
15	050014	Rondelle MB 9	1			Washer (MB9)
16	050043	Ecrou KM 20	2			Nut - KM20
17	050044	Rondelle MB 20	2			Washer - MB20
18	502951	Arbre double excentrique	2			Double eccentric shaft
19	386620	Clavette 14 x 9 x60 à ajuster	4			Key
20	330015	Roulement 6020 2RS	6			Bearing 6020 2RS+B49
21	386554	Bague intérieure de boitier 3R	2			Bush (Support Ring -Ecc Shaft)
22	124718	Boitier excentrique 3R	2			Eccentric Shaft (3R)
23	386519	Vis boitier d'excentrique	2			Bolt (Support Ring -Ecc Shaft)
24	386518	Ecrou boitier d'excentrique	2			Nut (Support Ring - Ecc Shaft)
25	124753	Té de réglage	2			Push rod arm
26	025039	Articulation élastique PAULSTRA 561411-75	4			Rubber bushing
27	386570	Ecrou M36 x 200 Droit	2			Nut (right - 36x200)

NI : NON ILLUSTRE

PICKING HEAD : DOUBLE ECCENTRIC SHAFT DRIVING - VERSION 2003
COMMANDE ARBRE EXCENTRIQUE DOUBLE - VERSION 2003

GREGOIRE

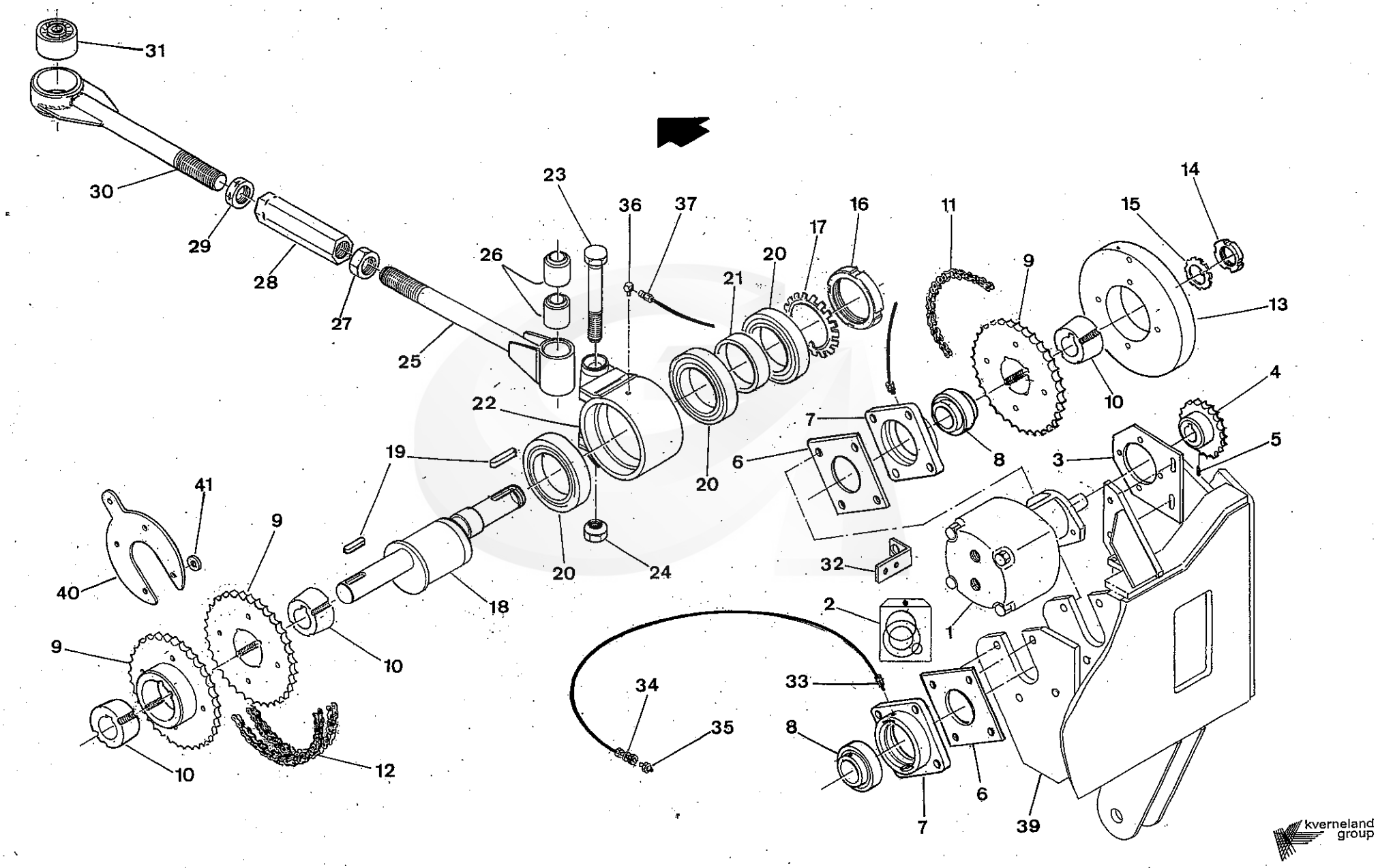

kverneland group

GREGOIRE

REP.	CODE	DESIGNATION	QTE	MODIFICATION N°Bull.	MODIFICATION à partir machine N°	DESCRIPTION BESCHREIBUNG DESCRIZIONE DESCRIPTION
28	387046	Hexagone de réglage support de secoueurs (**Version RHP**)	2			Adjusting nut
29	386571	Ecrou M36 x 200 Gauche	2			Nut (left - 36x200)
30	124752	Tige de commande côté support	2			Eccentric arm (Rod holder side)
31	386655	Rotule tige de bridage (usinage intérieur Diam. 20,25)	2			Rubber bushing
32	355635	Support capteur TDR	1			Sensor support
33	310056	Union mâle M6 CYL. DIAM. 6	2			Union connection
34	310057	Traversée de cloison diam. 6	4			Panal Connector - grease
35	310058	Graisseur M6	4			Grease Nipple
36	310062	Connecteur coudé	2			Elbow connector
37	310060	Union mâle 1/8 NPT	2			Union (male - 1/8 NPT)
38	380003	Tube Rilsan noir 3 x 6 Réf. 6.N.3	4			Tube (3x6)
39	502954	Support excentrique réglable version 2003	1			Adjusting eccentric support - Version 2003
40	190782	Outil montage excentrique	1			Eccentric mounting tool
41	065066	Rondelle plate M Diam. 10 zinguée	4			Flat Washer - Zinc (diam 10mm)

NI : NON ILLUSTRE

PICKING HEAD : DOUBLE ECCENTRIC SHAFT DRIVING - VERSION 2003

COMMANDE ARBRE EXCENTRIQUE DOUBLE - VERSION 2003

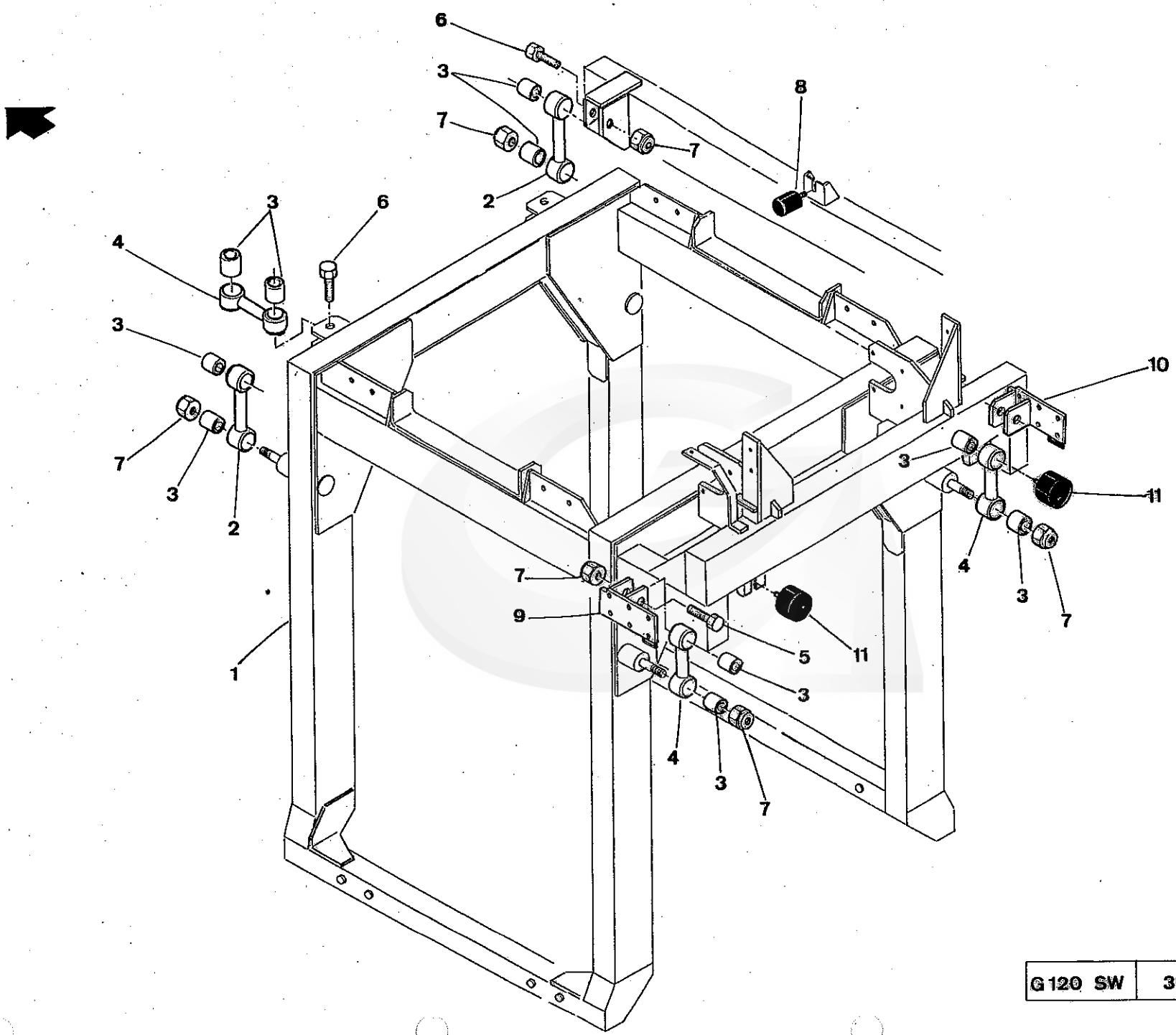

G 120 SW	31	08 - 98	

GREGOIRE

REP.	CODE	DESIGNATION	QTE	MODIFICATION N°Bull.	MODIFICATION à partir machine N°	DESCRIPTION BESCHREIBUNG / DESCRIZIONE DESCRIPTION
1	122985	Cadre TDR 120 SW 65	1			Picking head frame
2	120675	Biellette de suspension avant	2			Connecting Arm - P.H. frame
3	025039	Articulation élastique 562057	12			Rubber bushing
4	123249	Biellette de suspension arrière	4			Picking head hanger bracket
5	065385	Vis TH 80K 24 x 90 zinguée	2			Bolt H M24 x 90 - Zinc
6	065295	Vis TH 80K 24 x 100 zinguée	6			Bolt H M24 x 100 - Zinc
7	065019	Ecrou frein Diam. 24 zingué	12			Nyloc Nut H Diam. 24 - Zinc+B145
8	025004	Plot élastique PAULSTRA 511572 57 x 62 M 8	4			Picking Head Stopper
9	386061	Platine support arrière TDR gauche	1			Rear bracket plate L.H.
10	386062	Platine support arrière TDR droite	1			Rear bracket plate R.H.
11	025040	Plot élastique 80 x 40 - M14	2			Rubber plug
NI	065068	Rondelle plate M Diam.14 zinguée	2			Flat Washer M Diam. 14 - Zinc+B156
NI	065015	Ecrou frein Diam. 14 zingué	2			Nyloc Nut H Diam. 14 - Zinc

NI : NON ILLUSTRE

PICKING HEAD : FRAME ASSY.
ENSEMBLE CADRE TETE DE RECOLTE

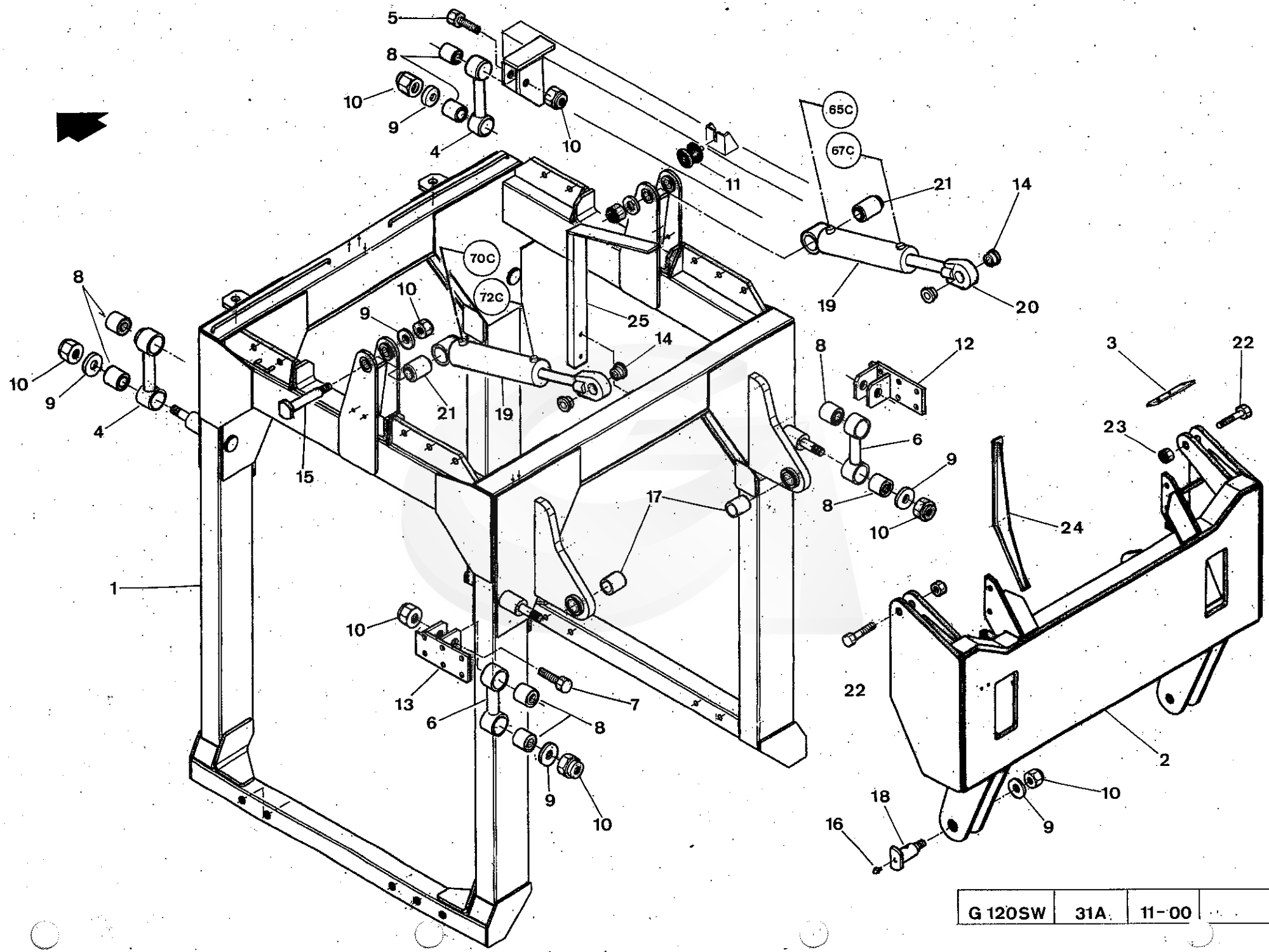

G 120SW	31A	11-00	

GREGOIRE

REP.	CODE	DESIGNATION	QTE	MODIFICATION N°Bull.	MODIFICATION à partir machine N°	DESCRIPTION BESCHREIBUNG / DESCRIZIONE DESCRIPTION
1	501295	Cadre RHP suspendu	1			RHP frame
2	501245	Support excentrique réglable	1			Adjusting eccentric support
NI	502954	Support excentrique réglable	1		**Version 2005**	Adjusting eccentric support
3	190507	Plat point neutre excentrique	1			Eccentric neutral position plate
4	120675	Biellette de suspension AVANT	2			Front picking head hanger bracket
5	065295	Vis TH 80 K 24 x 100 zinguée	2			Bolt H M24 x 100 - Zinc
6	123249	Biellette de suspension ARRIERE	2			Rear picking head hanger bracket
7	065385	Vis TH 80 K 24 x 90 zinguée	2			Bolt H M24 x 90 - Zinc
8	025039	Articulation élastique - Réf. 562057	8			Rubber bushing
9	065071	Rondelle plate Diam. 24 zinguée	8			Flat washer Diam. 24 - Zinc
10	065019	Ecrou frein Diam. 24 zingué	14			Nyloc Nut H Diam. 24 - Zinc+B145
11	025004	Plot élastique 52 x 62 M8 - Réf. 511572	4			Picking Head Stopper
12	386062	Platine support arrière TDR DROITE	1			Rear bracket plate R.H.
13	386061	Platine support arrière TDR GAUCHE	1			Rear bracket plate L.H.
14	386956	Macaron entretoise	4			Reducing sleeve
15	387026	Axe côté fond	2			Axle
16	055046	Graisseur 6 x 100 - Réf. 50	2			Grease Nipple (6x100)
17	385973	Bague boitier support timon	2			Ring (Tow Hitch)
18	387025	Axe de pivot	2			Axle
19	390806	Vérin de réglage 30 x 60 - Course 250 (Limitée 150)	2			Cylinder 30 x 60 - Stroke 250
NI	185051	Pochette de joints pour vérin	-			Seal Kit (Cylinder - 30x60)
20	360009	Embout pour vérin SIR 35 ES	2			Rod End SIR 35 ES
21	025014	Articulation élastique - Réf. 561409	2			Rubber bushing
22	065329	Vis TH 80K 20 x 80 zinguée	2			Bolt HM 20 x 80 - Zinc
23	065018	Ecrou frein Diam. 20 zingué	2			Nyloc Nut - Zinc (diam 20mm)
24	501363	Indicateur mobile	1			Moving indicator
25	501364	Indicateur fixe	1			Indicator steady rest
NI	020241	Autocollant graduations RHP	1			RHP graduated self-adhesive

NI : NON ILLUSTRE

PICKING HEAD : FRAME ASSY. RHP version

TETE DE RECOLTE : ENSEMBLE CADRE version RHP

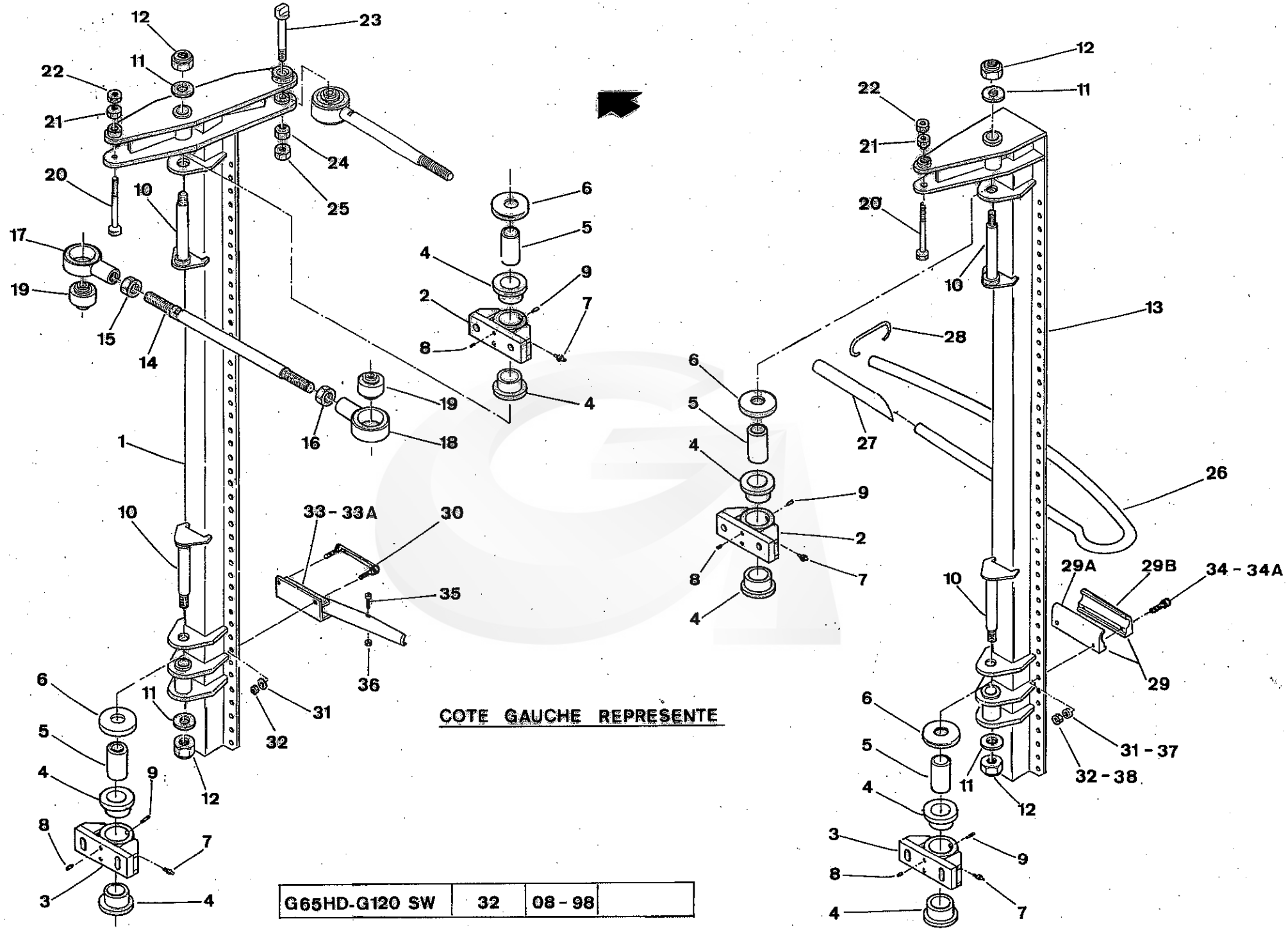

COTE GAUCHE REPRESENTE

G65HD-G120 SW	32	08 - 98	

GREGOIRE

REP.	CODE	DESIGNATION	QTE	MODIFICATION N°Bull.	MODIFICATION à partir machine N°	DESCRIPTION BESCHREIBUNG	DESCRIZIONE DESCRIPTION
1	122891	Support secoueurs avant gauche	1			Front rod holder L.H.	
NI	122890	Support secoueurs avant droit	1			Front rod holder R.H.	
2	123020	Palier à bague	4			Vesconite Bush Carrier (top)	
NI	065291	Vis TH 80K 16 x 60 zinguée	8			Bolt H M16 x 60 - Zinc	
NI	066164	Rondelle contact Diam. 16 zinguée	8			Lock washer Diam. 16 - Zinc	
NI	065016	Ecrou frein Diam 16 Zingué	8			Nyloc Nut - Zinc (diam 16mm)	
3	124086	Palier à bague BAS	4			Bottom Bush Carrier	
NI	066062	Vis TH 120K 14 x 110 zinguée	8			Bolt HM14 x 110 - Zinc	
NI	066157	Rondelle contact Diam. 14 zinguée	8			Lock washer Diam. 14 - zinc	
NI	065015	Ecrou frein Diam. 14 zingué	8			Nyloc Nut H Diam. 14 - Zinc	
4	265265	Bague de palier tête de récolte	16			Vesconite Bush	
5	385997	Entretoise de palier tête de récolte	8			Vesconite Bush Sleeve	
6	386763	Emboutissage rondelle de palier	8			Washer -	
7	055046	Graisseur 6 x 100 Réf. 50	8			Grease Nipple (6x100)	
8	065153	Vis STHC bout cuvette 6 x 16 zinguée	16			Screw - Rounded - Zinc (8x16)	
9	065155	Vis STHC bout cuvette 8 x 25 zinguée	16			Screw-rounded - M8 x 25 - Zinc	
10	124048	Axe support secoueurs	8		NOTA : Les pièces 10	Rod holder pin	NOTA : Sparts 10 and
11	065071	Rondelle plate M Diam. 24 zinguée	8		et 12 sont livrées par	Flat washer Diam. 24 - Zinc	12 are supplied by
12	065973	Ecrou frein Diam. 24 x 200 zingué classe 8	8		ensemble N° 124050	Nut (diam 24mm)	Assy. N° 124050
13	122893	Support secoueurs arrière gauche	1			Rear rod holder L.H.	
NI	122892	Support secoueurs arrière droit	1			Rear rod holder R.H.	
14	386007	Tige liaison de support	2			Connecting rod	
15	385017	Ecrou TDR Diam. 28 x 150 à gauche	2			Picking-head nut (left - 28x150)	
16	385018	Ecrou TDR Diam. 28 x 150 à droite	2			Picking-head nut (right - 28x150)	
17	122887	Palier de réglage gauche	2			Tuning Bearing (left)	
18	122886	Palier de réglage droit	2			Tuning Bearing (right)	
19	025011	Rotule élastique FREUDENBERG Réf. 54 18 068	4			Joiner Rod Bush	
20	385353	Vis haut de bras	4			Link Rod Screw	
21	385355	Ecrou haut de bras	4			Link Rod Nut	
22	065016	Ecrou frein Diam. 16 zinguée	4			Nyloc Nut - Zinc (diam 16mm)	
23	386118	Vis de bridage D : 20,25	2			Joiner Rod Bolt	
24	386120	Ecrou de bridage M 20 x 150	2			Joiner Rod Nut	
25	065786	Ecrou HU 20 pas 150	2			Joiner Rod Locknut (diam 20mm)	
26	265139	Secoueur arc diamètre 28 (Variante Secoueurs BLANC)	20			Arc Rod Diam. 28 (WHITE arc rod option)	

NI : NON ILLUSTRE

PICKING HEAD : RODS HOLDER
SUPPORTS SECOUEURS

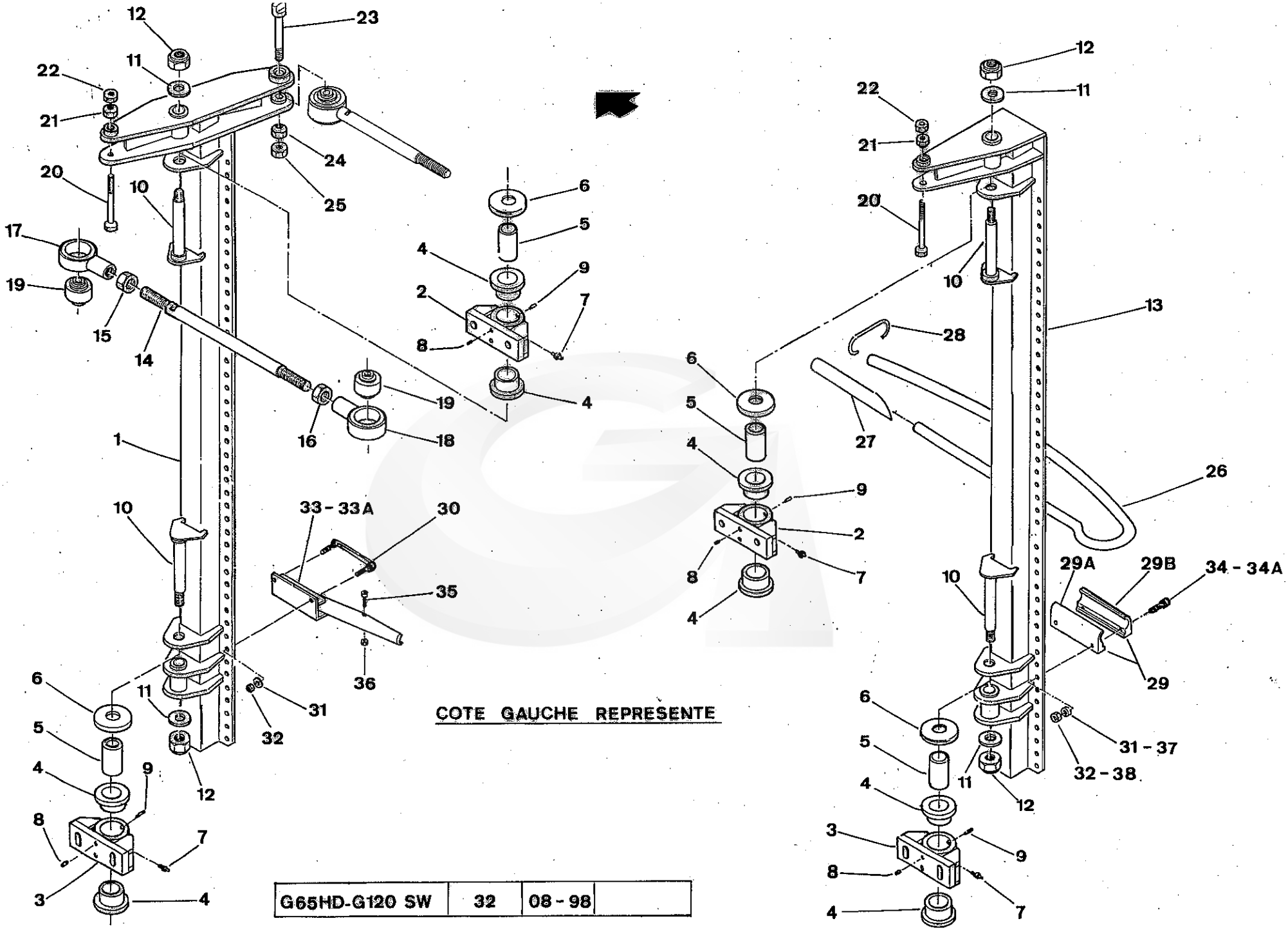

COTE GAUCHE REPRESENTE

G65HD-G120 SW	32	08 - 98	

GREGOIRE

REP.	CODE	DESIGNATION	QTE	MODIFICATION N°Bull.	MODIFICATION à partir machine N°	DESCRIPTION BESCHREIBUNG / DESCRIZIONE DESCRIPTION
27	265200	Raidisseur long	20			Ertalon Tube (diam 28mm)
28	325037	Bride de secoueur Diam.28	20			Rod Retainer Clamp
29	175017	Coquille Diam. 40	40			Rear Rod Clamp (diam 28mm)
30	122975	Vis de coquille 20	20			Retainer Bolt Assembly
31	065689	Rondelle ajustée Diam.12 zinguée 12,5 x 27 x 4	80			Adj. Washer - Zinc (diam 12mm)
32	065014	Ecrou frein diam. 12 Zingué	80			Nyloc Nut - Zinc (diam 12mm)
33	121461	Douille support Diam. 28 gauche	10			Front Rod Holder (left - 28mm)
NI	121460	Douille support Diam. 28 Droite	10			Front Rod Holder (right- 28mm)
34	065828	Vis TH 80K 12 x 80 Tête de 18 surplat zinguée	40			Bolt HM12 x 80 - Zinc
35	060023	Vis CHC Inox A2 8 x 40	20			Screw CHC 8 x 40 - Inox
36	060006	Ecrou frein inox A2 Diam. 8	20			Lock Nut (diam 8mm)
		Variante SECOUEURS JAUNE				
26	265257	Secoueur Diam. 25 moulé couleur JAUNE	20			Arc rod Diam. 25 (YELLOW)
29A	175011	Demi-coquille femelle	20			Female half clamp
29B	175012	Demi-coquille mâle tête 16	20			Male half clamp
33A	500525	Douille support SW Diam. 25 GAUCHE	10			Front rod holder SW (L.H. - Diam. 25)
NI	500524	Douille support SW Diam. 25 DROITE	10			Front rod holder SW (R.H. - Diam. 25)
34A	065394	Vis TH 80K 10x65 zinguée (Tête 16 mm)	40			Screw H M 10 x 65 - Zinc (Head 16 mm)
37	065078	Rondelle ajustée Diam. 10 zinguée	40			Adj. Washer - Zinc (diam 10mm)
38	065013	Ecrou frein Diam. 10 zingué	40			Nyloc Nut - Zinc (diam 10mm)

NI : NON ILLUSTRE

PICKING HEAD : RODS HOLDER
SUPPORTS SECOUEURS

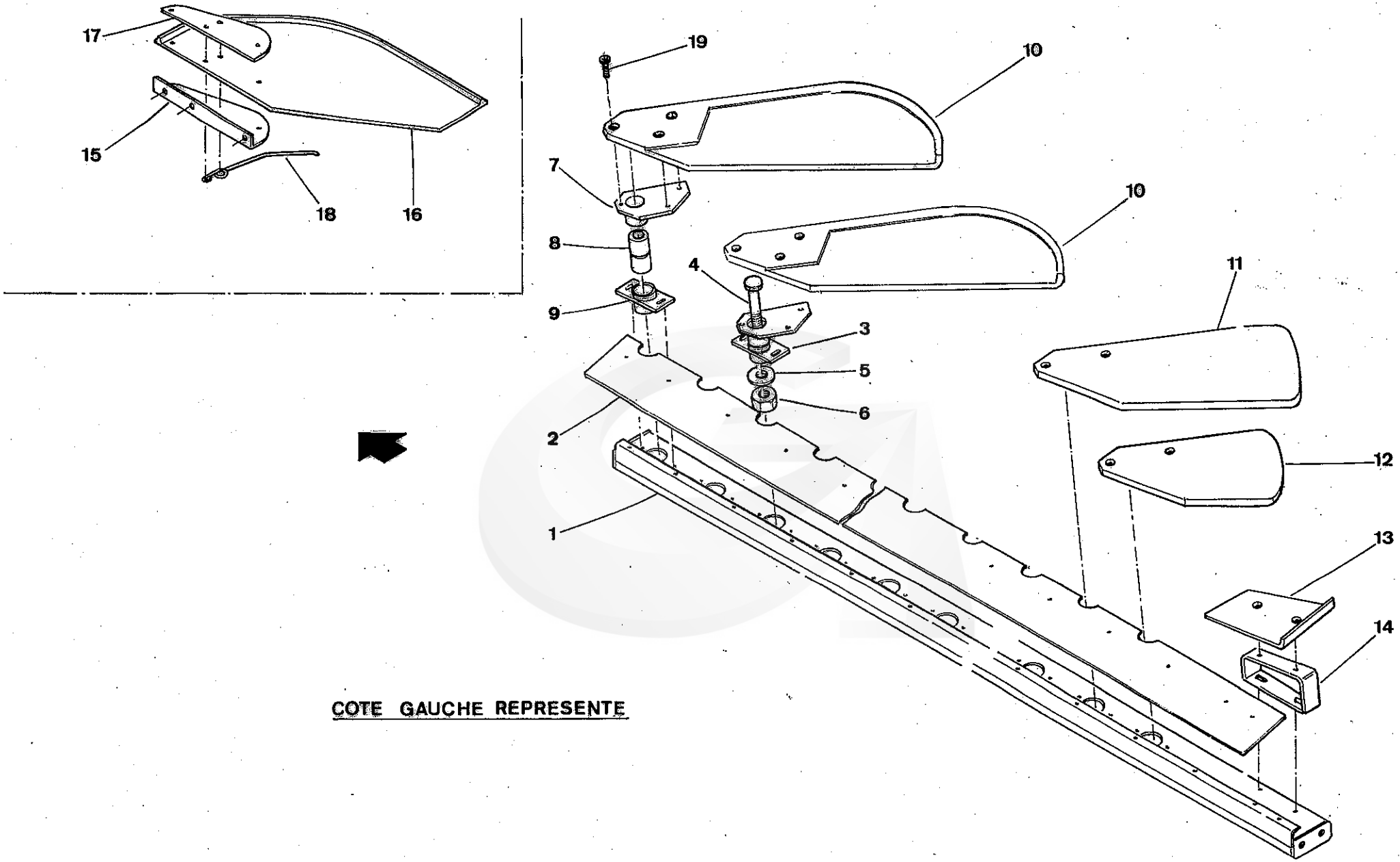

COTE GAUCHE REPRESENTE

G120 SW	33	08-98	

GREGOIRE

REP.	CODE	DESIGNATION	QTE	MODIFICATION N°Bull.	MODIFICATION à partir machine N°	DESCRIPTION BESCHREIBUNG / DESCRIZIONE DESCRIPTION
1	124660	Rampe support GAUCHE	1			Rail L.H.
NI	124659	Rampe support DROITE	1			Rail R.H.
2	285448	Bande de jonction	2			Rubber strip
3	203373	Ensemble porte-écaille GAUCHE	17			Complet pivot catcher tray L.H.
NI	203372	Ensemble porte-écaille DROIT	17			Complet pivot catcher tray R.H.
4	386025	Vis serrage pivot	34			Bolt
5	065069	Rondelle plate M,Diam. 16 zinguée	34			Flat Washer - Zinc (diam 16mm)
6	065016	Ecrou frein Diam. 16 zingué	34			Nyloc Nut - Zinc (diam 16mm)
7	121416	Porte-écaille GAUCHE	17			Flang (left)
NI	121415	Porte-écaille DROIT	17			Flang (right)
8	385615	Flexibloc d'écaille	34			Silent Block (Catcher Tray)
9	121414	Porte-pivot	34			Lower pivot housing
10	155127	Ecaille usinée KW GAUCHE	15			Catcher Tray KW (left)
NI	155128	Ecaille usinée KW DROITE	15			Catcher Tray KW (right)
11	155136	Avant-avant dernière écaille GAUCHE	1			Catcher Tray (left)
NI	155135	Avant-avant dernière écaille DROITE	1			Catcher Tray (right)
12	155138	Avant dernière écaille GAUCHE	1			Catcher Tray (left)
NI	155137	Avant dernière écaille DROITE	1			Catcher Tray (right)
13	265227	Ecaille arrière pliée fixe GAUCHE	1			Rear Catcher Tray (right)
NI	265226	Ecaille arrière pliée fixe DROITE	1			Rear Catcher Tray (left)
14	123254	Support écaille arrière pliée	2			Rear catcher tray bracket
15	345008	Support arrêt de grains avant GAUCHE	1			Left Lower Front Flap Support
NI	345007	Support arrêt de grains avant DROIT	1			Right Lower Front Flap Support
16	285006	Arrêt de grains GAUCHE	1			Lower Front Flap (left)
NI	285005	Arrêt de grains DROIT	1			Lower Front Flap (right)
17	345009	Contre-plaque d'arrêt de grains	2			Lower Front Plate - Stainless
18	325005	Support de bavette GAUCHE	1			Front Spring - Flat PVC (left)
NI	325004	Support de bavette DROIT	1			Front Spring -Flat PVC (right)
19	060030	Vis FHC inox A2 8 x 20	76			Screw (8x20)

NI : NON ILLUSTRE

CATCHER TRAYS RAILS ASSY.
TRAINS D'ECAILLES

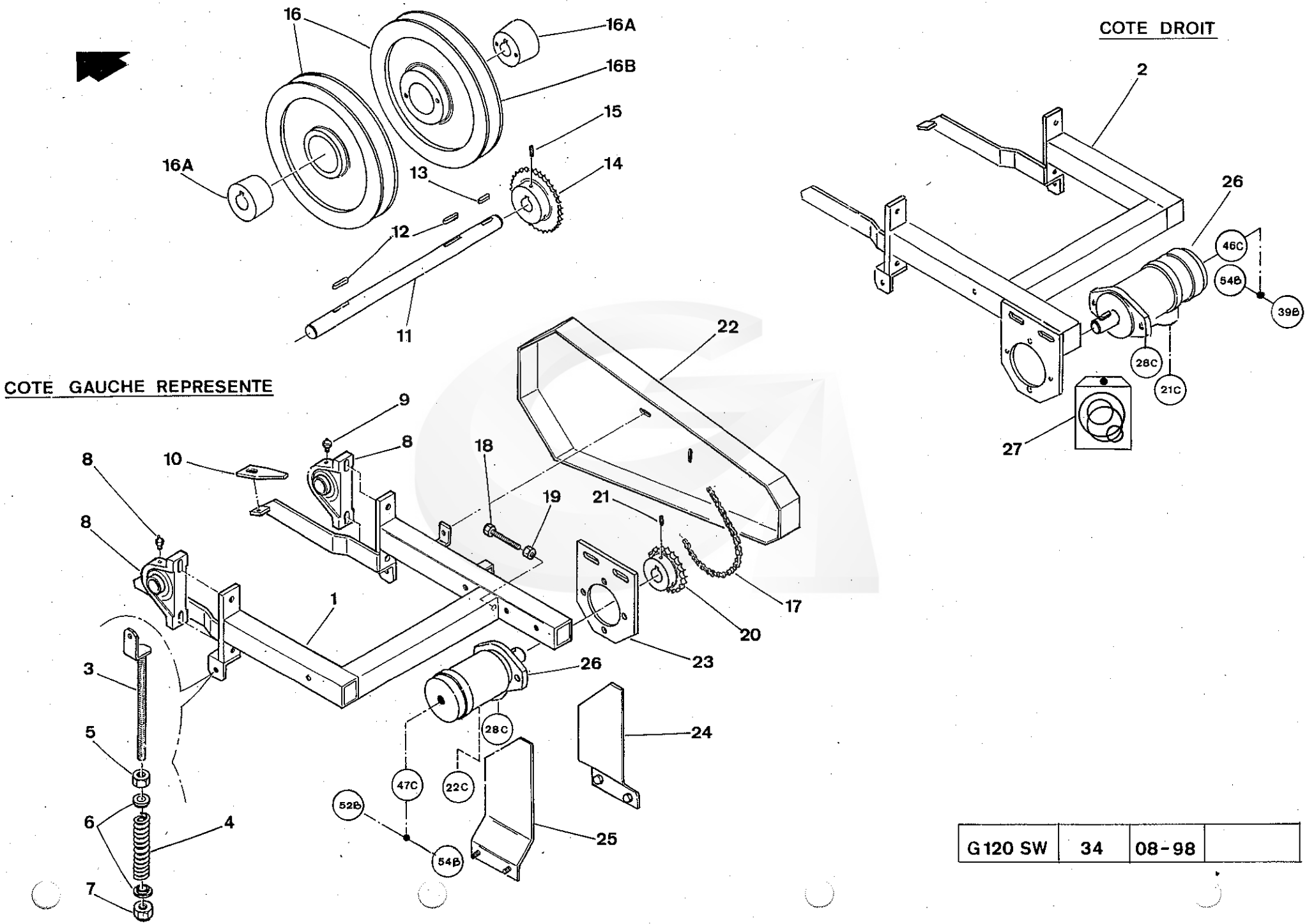

G 120 SW	34	08-98	

GREGOIRE

REP.	CODE	DESIGNATION	QTE	MODIFICATION N°Bull.	MODIFICATION à partir machine N°	DESCRIPTION BESCHREIBUNG / DESCRIZIONE DESCRIPTION
1	120954	Balancier tendeur GAUCHE	1			Adjusting support L.H.
2	120953	Balancier tendeur DROIT	1			Adjusting support R.H.
3	120767	Réglage tension tapis	4			Adjusting screw
4	325001	Ressort	4			Spring
5	065032	Ecrou HU Diam. 16 zingué	4			Nut HU Diam. 16 - Zinc
6	385022	Guide de ressort balancier tendeur	8			Spring guide
7	065016	Ecrou frein Diam. 16 zingué	4			Nyloc Nut - Zinc (diam 16mm)
8	240009	Palier NP 30	4			Bearing Block (NP30)
9	055074	Graisseur droit Réf. 50 1/4 WITWORTH	4			Grease nipple (1/4 Withworth)
10	265005	Racleur de poulie	4			Pulley scraper
11	385216	Arbre poulie motrice	2			Shaft (Drive Pulley)
12	100031	Clavette parallèle à 2 bouts ronds 8 x 7 x 45	4			Parallel key (8x7x45)
13	100029	Clavette parallèle à 2 bouts ronds 8 x 7 x 35	2			Parallel key (8x7x35)
14	386068	Pignon récepteur 19, 05S 30 dents	2			Sprocket (Belt Drive)
15	065154	Vis STHC bout cuvette 8 x 20 zinguée	4			Setscrew rounded (8x20) - Zinc
16	280018	Poulie 400 1SPB 050 AL 30 CLNF22175 voile plein	4			Pulley
16A	230010	Moyeu MGT 050 AL 30	4			Coupling (MGT50-30mm)
16B	280031	Poulie 400 1 SPB MGT 050	4			Pulley
17	095004	Chaîne 19,05 simple	2			Chain (P-19.05mm) per Metre
NI	095017	Attache rapide 19,05 simple N°26	2			Chain Link (P-19.5mm)
18	065181	Vis TH 60K 10 x 60 zinguée filetée sous-tête	2			Screw H M10x60 - Zinc
19	065028	Ecrou HU Diam. 10 zingué	2			Nut HU Diam. 10 - Zinc
20	385217	Pignon moteur 19,05 S - D25 - 19 dents - CL8	2			Sprocket (Motor)
21	065153	Vis STHC bout cuvette 8 x 16 zinguée	4			Screw - Rounded - Zinc (8x16)
22	355196	Carter de chaîne GAUCHE	1			Chain guard L.H.
NI	355195	Carter de chaîne DROIT	1			Chain guard R.H.
23	190023	Support moteur	2			Moteur support
24	355192	Déflecteur de poulie haute DROIT	2			Upper pulley guide R.H.
25	355193	Déflecteur de poulie haute GAUCHE	2			Upper pulley guide L.H.
26	210049	Moteur OMR 315 Arbre 25 - Réf. 1510215	2			Hydraulic motor - OMR 315
27	185300	Pochette de joints pour moteur OMR	-			Seal kit (Hydraulic motor OMR)

NI : NON ILLUSTRE

CONVEYORS : MOTORISATION - ADJUSTING SUPPORTS

CONVOYEURS : MOTORISATION - BALANCIERS TENDEURS

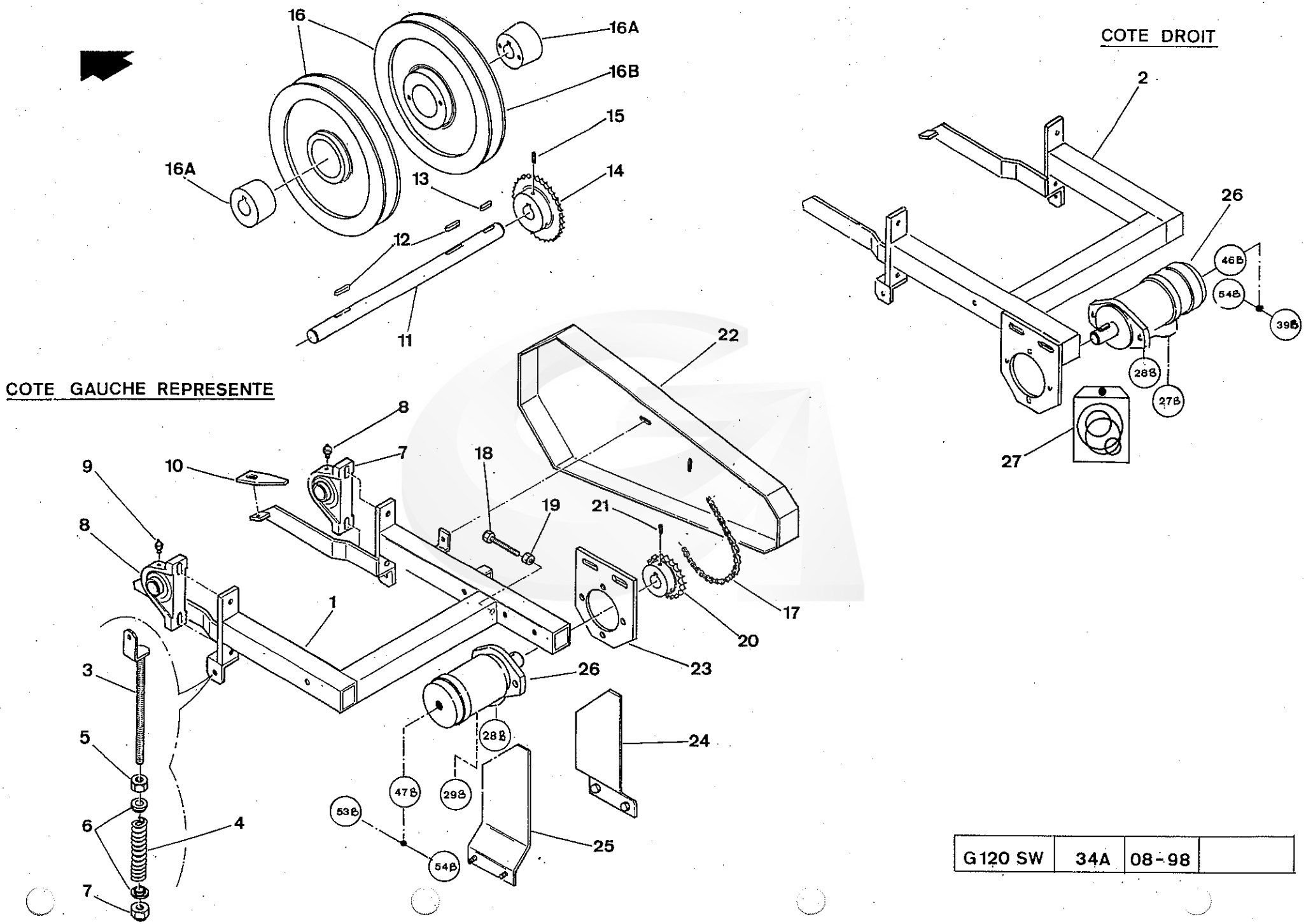

G120 SW	34A	08-98	

GREGOIRE

REP.	CODE	DESIGNATION	QTE	MODIFICATION N°Bull.	MODIFICATION à partir machine N°	DESCRIPTION BESCHREIBUNG DESCRIZIONE DESCRIPTION
1	120954	Balancier tendeur GAUCHE	1			Adjusting support L.H.
2	120953	Balancier tendeur DROIT	1			Adjusting support R.H.
3	120767	Réglage tension tapis	4			Adjusting screw
4	325001	Ressort	4			Spring
5	065032	Ecrou HU Diam. 16 zingué	4			Nut HU Diam. 16 - Zinc
6	385022	Guide de ressort balancier tendeur	8			Spring guide
7	065016	Ecrou frein Diam. 16 zingué	4			Nyloc Nut - Zinc (diam 16mm)
8	240009	Palier NP 30	4			Bearing Block (NP30)
9	055074	Graisseur droit Réf. 50 1/4 WITWORTH	4			Grease nipple (1/4 Withworth)
10	265005	Racleur de poulie	4			Scraper
11	385216	Arbre poulie motrice	2			Shaft (Drive Pulley)
12	100031	Clavette parallèle à 2 bouts ronds 8 x 7 x 45	4			Parallel key (8x7x45)
13	100029	Clavette parallèle à 2 bouts ronds 8 x 7 x 35	2			Parallel key (8x7x35)
14	386068	Pignon récepteur	2			Sprocket (Belt Drive)
15	065154	Vis STHC bout cuvette 8 x 20 zinguée	4			Setscrew rounded (8x20) - Zinc
16	280018	Poulie 400 1SPB 050 AL 30 CLNF22175 voile plein	4			Pulley
16A	230010	Moyeu MGT 050 AL 30	4			Coupling (MGT50-30mm)
16B	280031	Poulie 400 1 SPB MGT 050	4			Pulley
17	095004	Chaîne 19,05 simple	2			Chain (P-19.05mm) per Metre
NI	095017	Attache rapide 19,05 simple N°26	2			Chain Link (P-19.5mm)
18	065181	Vis TH 60K 10 x 60 zinguée filetée sous-tête	2			Screw H M10x60 - Zinc
19	065028	Ecrou HU Diam. 10 zingué	2			Nut HU Diam. 10 - Zinc
20	385217	Pignon moteur (19,05 S 19D D25 CL8)	2			Sprocket (Motor)
21	065153	Vis STHC bout cuvette 8 x 16 zinguée	4			Screw - Rounded - Zinc (8x16)
22	355196	Carter de chaîne GAUCHE	1			Chain guard L.H.
NI	355195	Carter de chaîne DROIT	1			Chain guard R.H.
23	190023	Support moteur	2			Motor support
24	355192	Déflecteur de poulie haute DROIT	2			Upper pulley guide R.H.
25	355193	Déflecteur de poulie haute GAUCHE	2			Upper pulley guide L.H.
26	210049	Moteur OMR 315 Arbre 25 - Réf. 1510215	2			Hydraulic motor - OMR 315
27	185300	Pochette de joints pour moteur OMR	-			Seal kit (Hydraulic motor OMR)

NI : NON ILLUSTRE

CONVEYORS : MOTORISATION - ADJUSTING SUPPORTS (Version with one bin)
CONVOYEURS : MOTORISATION - BALANCIERS TENDEURS (Version une benne)

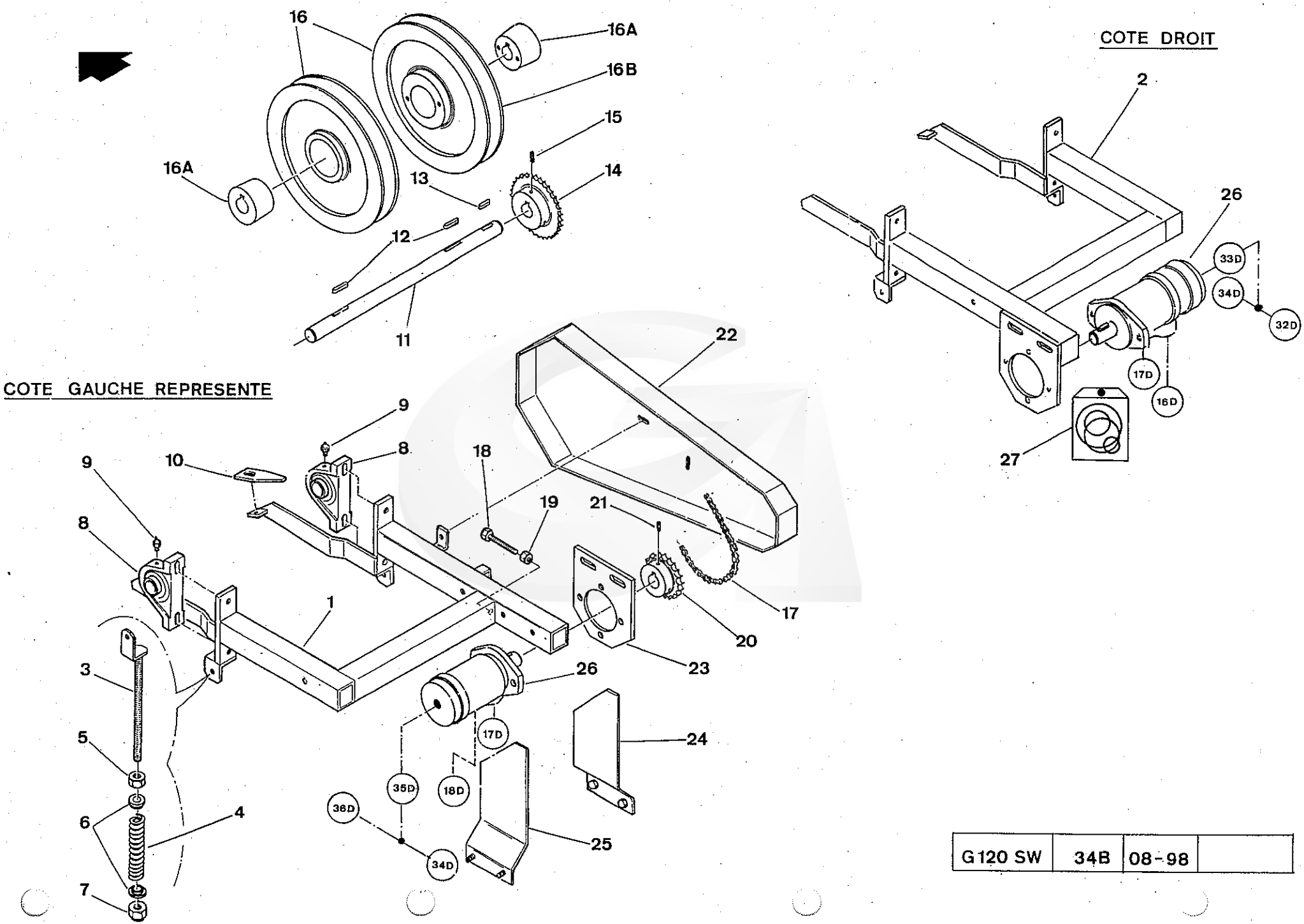

G120 SW	34B	08-98	

GREGOIRE

REP.	CODE	DESIGNATION	QTE	MODIFICATION N°Bull.	MODIFICATION à partir machine N°	DESCRIPTION BESCHREIBUNG DESCRIZIONE DESCRIPTION
1	120954	Balancier tendeur GAUCHE	1			Adjusting support L.H.
2	120953	Balancier tendeur DROIT	1			Adjusting support R.H.
3	120767	Réglage tension tapis	4			Adjusting screw
4	325001	Ressort	4			Spring
5	065032	Ecrou HU Diam. 16 zingué	4			Nut HU Diam. 16 - Zinc
6	385022	Guide de ressort balancier tendeur	8			Spring guide
7	065016	Ecrou frein Diam. 16 zingué	4			Nyloc Nut - Zinc (diam 16mm)
8	240009	Palier NP 30	4			Bearing Block (NP30)
9	055074	Graisseur droit Réf. 50 1/4 WITWORTH	4			Grease nipple (1/4 Withworth)
10	265005	Racleur de poulie	4			Scraper
11	385216	Arbre poulie motrice	2			Shaft (Drive Pulley)
12	100031	Clavette parallèle à 2 bouts ronds 8 x 7 x 45	4			Parallel key (8x7x45)
13	100029	Clavette parallèle à 2 bouts ronds 8 x 7 x 35	2			Parallel key (8x7x35)
14	386068	Pignon récepteur	2			Sprocket (Belt Drive)
15	065154	Vis STHC bout cuvette 8 x 20 zinguée	4			Setscrew rounded (8x20) - Zinc
16	280018	Poulie 400 1SPB 050 AL 30 CLNF22175 voile plein	4			Pulley
16A	230010	Moyeu MGT 050 AL 30	4			Coupling (MGT50-30mm)
16B	280031	Poulie 400 1 SPB MGT 050	4			Pulley
17	095004	Chaîne 19,05 simple	2			Chain (P-19.05mm) per Metre
NI	095017	Attache rapide 19,05 simple N°26	2			Chain Link (P-19.5mm)
18	065181	Vis TH 60K 10 x 60 zinguée filetée sous-tête	2			Screw H M10x60 - Zinc
19	065028	Ecrou HU Diam. 10 zingué	2			Nut HU Diam. 10 - Zinc
20	385217	Pignon moteur (19,05 S 19D D25 CL8)	2			Sprocket (Motor)
21	065153	Vis STHC bout cuvette 8 x 16 zinguée	4			Screw - Rounded - Zinc (8x16)
22	355196	Carter de chaîne GAUCHE	1			Chain guard L.H.
NI	355195	Carter de chaîne DROIT	1			Chain guard R.H.
23	190023	Support moteur	2			Motor support
24	355192	Déflecteur de poulie haute DROIT	2			Upper pulley guide R.H.
25	355193	Déflecteur de poulie haute GAUCHE	2			Upper pulley guide L.H.
26	210049	Moteur OMR 315 Arbre 25 - Réf. 1510215	2			Hydraulic motor - OMR 315
27	185300	Pochette de joints pour moteur OMR	-			Seal kit (Hydraulic motor OMR)

NI : NON ILLUSTRE

CONVEYORS : MOTORISATION - ADJUSTING SUPPORTS (Version with two bins)
CONVOYEURS : BALANCIERS TENDEURS (Version 2 Bennes)

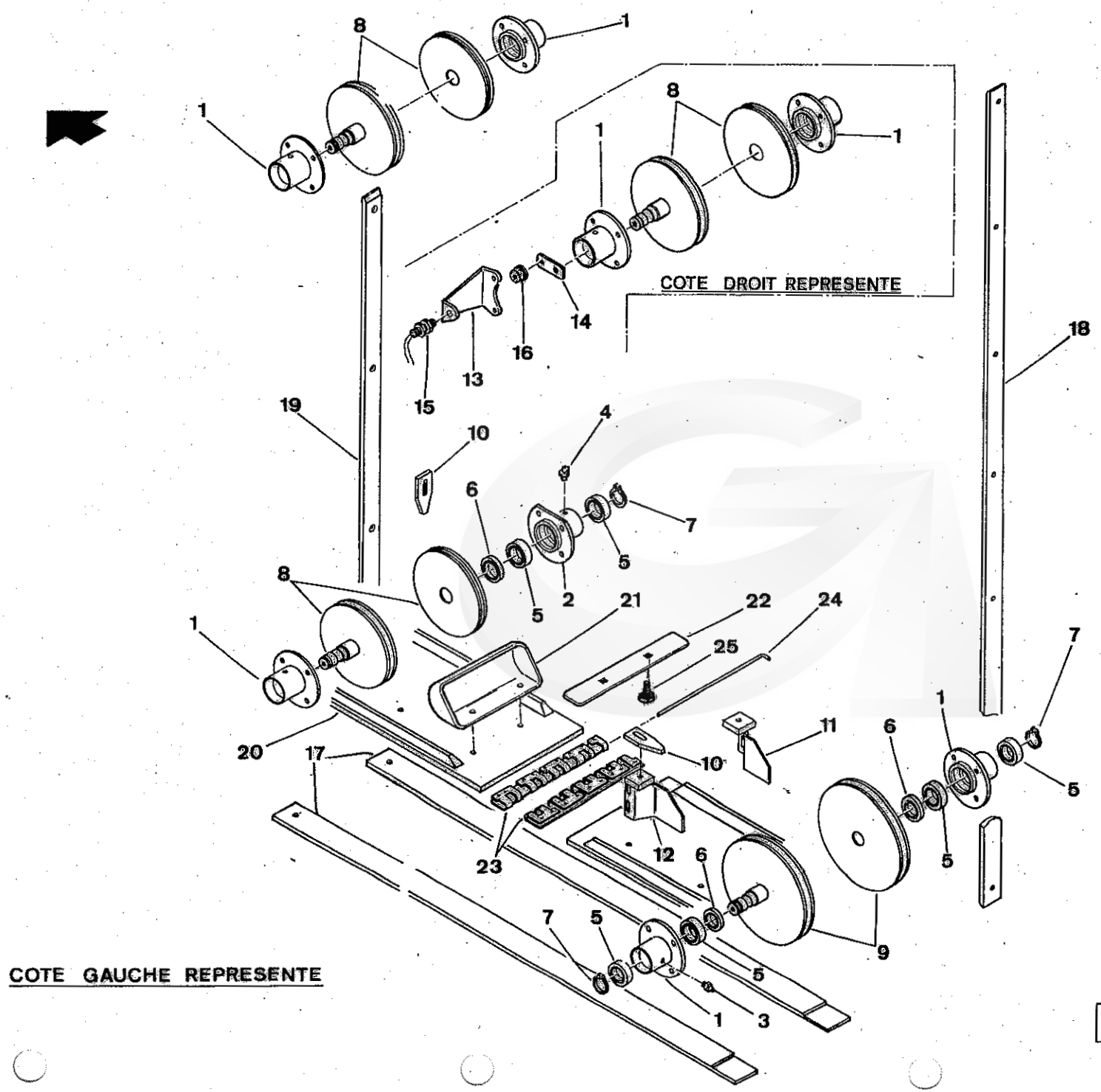

G 120 SW	35	08-98	

GREGOIRE

REP.	CODE	DESIGNATION	QTE	MODIFICATION N°Bull.	MODIFICATION à partir machine N°	DESCRIPTION BESCHREIBUNG	DESCRIZIONE DESCRIPTION
1	120660	Palier de détour	10			Housing	
2	385253	Palier de détour avant haut	2			Upper front housing	
3	055050	Graisseur 8 x 125 REF. 50	10			Grease nipple (8x125)	
4	055052	Graisseur REF. 52 à 90°8 x 125 démontable	2			Grease Nipple (90°- 8x125)	
5	330009	Roulement 6006 RS	24			Bearing - Belt Pulley 6006 2RS	
6	185034	Joint à lèvre 38 x 55 x 10 PAULSTRA	12			Lipped oil-seal 38 x 55 x 10	
7	055009	Circlips Ext. Diam. 30	12			External Circlip Diam. 30	
8	120663	Poulie de détour intermédiaire	8			Belt Pulley	
9	120662	Poulie de détour arrière	4			Belt Pulley (rear)	
10	265005	Racleur de poulie	12			Scraper	
11	355197	Déflecteur de poulie droite	2			Pulley guide R.H.	
12	355198	Déflecteur de poulie gauche	2			Pulley guide L.H.	
13	355912	Support capteur convoyeur	2			Sensor bracket (Safety belt)	
14	386067	Support aimant convoyeur	2			Magnet bracket	
15	166216	Capteur ILS RDS REF. S/SR/600-1-503	2			Sensor ILS RDS	
16	166218	Aimant RDS REF. S/MG/193-1-020	2			Magnet RDS	
17	265201	Bande d'usure horizontale	4			Horizontal wear strip	
18	265202	Bande d'usure arrière	2			Rear elevator strip	
19	265203	Bande élévateur convoyeur vertical avant	2			Front vertical conveyor elevator strip	
20	285262	Tapis G 120 SW	2			Belt G 120 SW	
NI	285534	Bande transporteuse livrée au mètre - (L = 320)	-			Conveyor belt delivered per meter	
21	265287	Godet ARNITEL	114			Bucket	
22	345342	Plaque de rigidité	114			Bucket Reinforcement Plate	
23	024005	Agrafe complète MINET AR INOX LONG. 320 rigide	2			Conveyor Joiner Assemby 320mm	
24	024004	Axe d'agrafe Inox MINET AR Diam. 5 - Long. 320	2			Conveyor Joiner Pin (5x320)	
25	060062	Vis TRCC inox 8 x 30	228			Coach Bolt (8x30)	

NI : NON ILLUSTRE

CONVEYORS : PULLEYS

CONVOYEURS : POULIES DE DETOUR

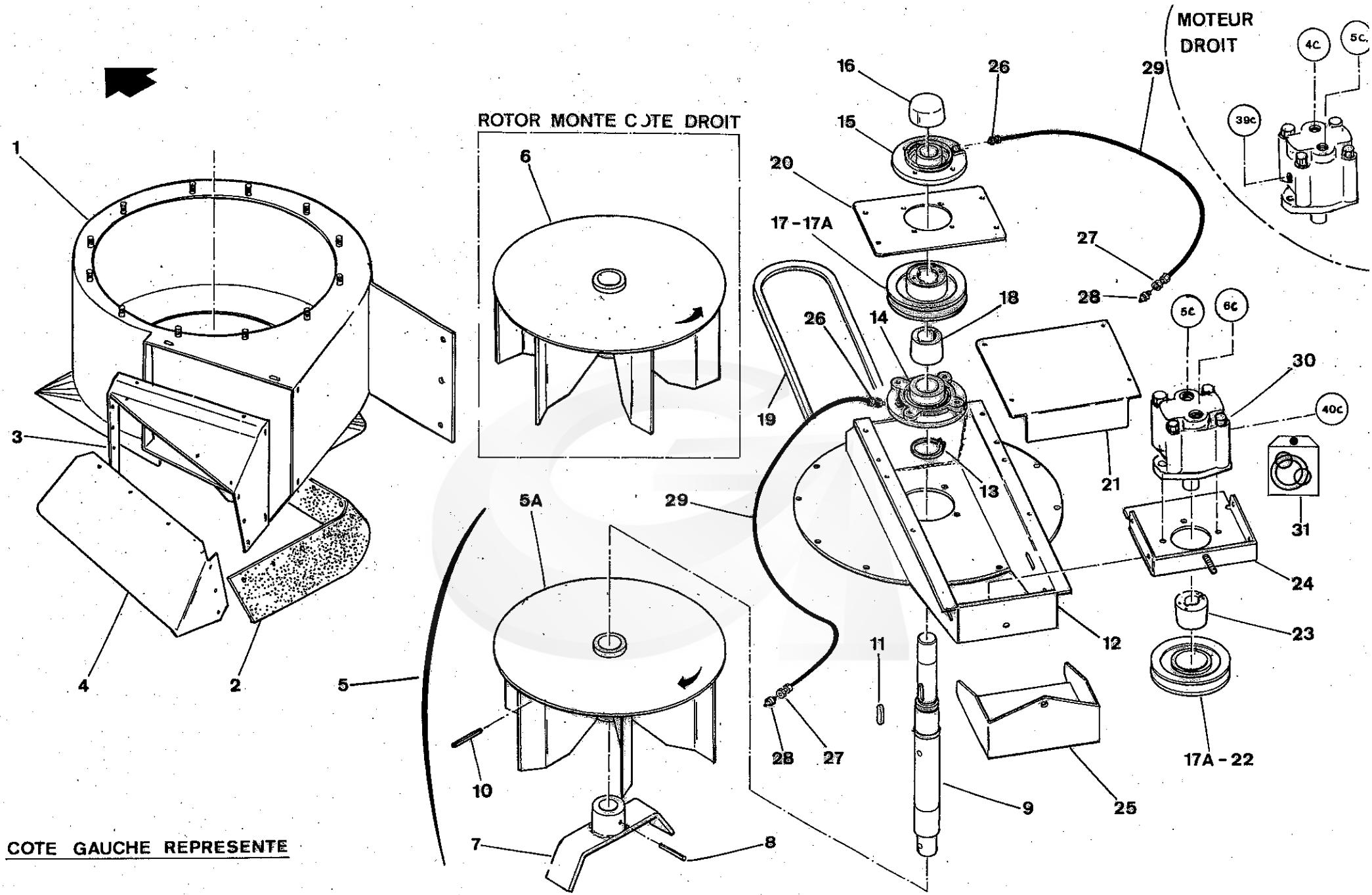

G120SW - G65HD	36	08 - 98	

REP	CODE	DESIGNATION	QTE	MODIFICATION N°Bull.	MODIFICATION à partir machine N°	DESCRIPTION BESCHREIBUNG / DESCRIZIONE DESCRIPTION
1	355899	Caisson hotte aspirateur GAUCHE	1			Fan box L.H.
NI	355898	Caisson hotte aspirateur DROIT	1			Fan box R.H.
2	285295	Bavette aspirateur inférieur	2			Inferior fan strip
3	355901	Déflecteur aspirateur GAUCHE	1			Fan guide L.H.
NI	355900	Déflecteur aspirateur DROIT	1			Fan guide R.H.
4	285414	Bavette déflecteur aspirateur inférieur GAUCHE	1			Inferior fan guide strip L.H.
NI	285413	Bavette déflecteur aspirateur inférieur DROIT	1			Inferior fan guide strip R.H.
5	500436	Ensemble rotor monté DROIT (monté côté GAUCHE, regroupant les pièces 5A, 7, 8, 9,10)	1			Mounted rotor Assy. R.H. (Left side mounted bringing togeother sparts 5A,7,8,9,10)
5A	122256	Rotor aspirateur DROIT (monté côté GAUCHE)	1			Rotor/Fan Unit (right)
NI	387067	Macaron détection rotation aspirateur (Monté sur rotor 122256)	2			Detector piece (Mounted on rotor 122256)
NI	065122	Vis FHC 12 x 25 zinguée	2			Scew FHC 12 x 25 - Zinc
NI	065014	Ecrou H FR M12 zingué	2			Lock nut H M12 - Zinc
NI	500437	Ensemble rotor monté GAUCHE (monté côté DROIT, regroupant les pièces 6, 7, 8, 9,10)	1			Mounted rotor Assy. L.H. (Right side mounted bringing togeother sparts 6,7,8,9,10)
6	122908	Rotor aspirateur GAUCHE (monté côté DROIT)	1			Rotor/fan unit (Left)
7	122907	Broyeur	2			Grinder
8	180045	Goupille élastique 10 x 60	2			Roll pin 10x60
9	386807	Arbre	2			Shaft
10	180004	Goupille élastique 10 x 70 série épaisse	2			Roll pin 10x70
11	100003	Clavette parallèle à 2 bouts ronds 10 x 8 x 40	2			Parallel key 10x8x40
12	500414	Boitier support palier	2			Housing support box
13	055125	Circlips extérieur DIAM. 45	2			External circlips Diam.45
14	240058	Palier REF. MFC 45	2			Bearing housing MFC 45
15	240054	Palier REF. FC 35 A	2			Bearing housing FC 35A
NI	065211	Vis TH 80 K 14 x 55 zinguée (Fixation paliers MFC et FC)	8			Bolt H M14 x 55 - Zinc
NI	065068	Rondelle plate M Diam. 14 zinguée (Fixation paliers MFC et FC)	8			Flat Washer M Diam. 14 - Zinc+B156
NI	065015	Ecrou frein 14 zingué (Fixation paliers MFC et FC)	8			Nyloc Nut H Diam. 14 - Zinc
16	240059	Capuchon pour palier FC 35 A	2			Cap housing
17	280084	Poulie complète MGT 160 1 SPB N°40 AL 35	2			P ulley Assy.
17 A	280086	Poule MGT 160 1 SPB 40	2			Pulley
18	230070	Moyeu MGT 040 AL 35	2			Pulley hub
19	130098	Courroie trapézoïdale B52 C L11320 CONTITECH	2			Trapezoidal belt
20	500408	Plaque support palier supérieur	2			Upper bearing housing support plate

NI : NON ILLUSTRE

INFERIOR FANS (Without bin Version)

ASPIRATEURS INFERIEURS (Version SANS BENNE)

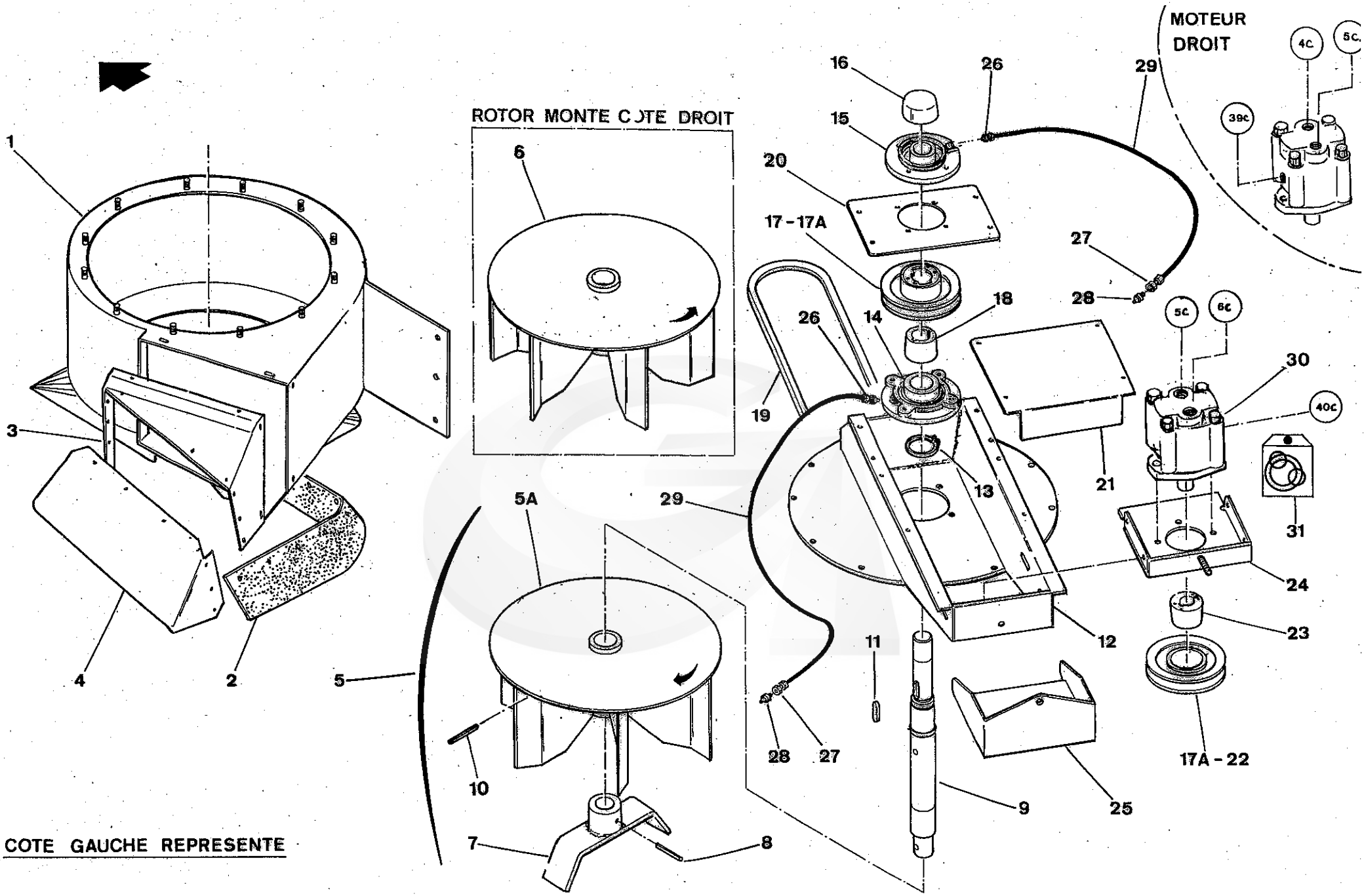

G120 SW - G65 HD	36	08 - 98	

REP	CODE	DESIGNATION	QTE	MODIFICATION N°Bull.	MODIFICATION à partir machine N°	DESCRIPTION BESCHREIBUNG / DESCRIZIONE DESCRIPTION
21	356507	Protecteur supérieur	2			Upper guard
22	280085	Poulie complète MGT 160 1 SPB N°40 AL 25,4	2			Pulley Assy.
23	230011	Moyeu MGT 40 AL 25,4	2			Pulley hub
24	500405	Support moteur	2			Motor support
25	356508	Protecteur inférieur	2			Lower guard
26	310056	Union mâle M6 CYL. Diam. 6	4			Union connection
27	310057	Traversée de cloison Diam. 6	4			Panal Connector - grease
28	310058	Graisseur M6	4			Grease Nipple
29	380003	Tube rilsan noir 3 x 6	1,6m			Tube (3x6)
NI	055036	Collier rilsan noir 9 x 42 (L = 176 mm)	6			Black Zip Tie (9x42)
30	210003	Moteur D30 MA01-36 (24 cm3)	2			Hydraulic Motor D30 MA01 - (24 cm3)
31	185123	Pochette de joints pour moteur 210003 et 210083	-			Seal kit (Hydraulic motors 210003 and 210083)
NI	115048	Robinet 3/8 " + écrou KM (monté à l' arrière de la machine sur élévateur Gauche)	1			Regulation cock 2 / 1/2 + Nut KM (Mounted on rear of the machine on the elevator L.H.)
NI	166521	Capteur RDS 3 fils (monté sur aspirateur GAUCHE)	1			Sensor RDS - Diam. 12 mm (mounted on fan LH.)

NI : NON ILLUSTRE

INFERIOR FANS (Without bin Version)

ASPIRATEURS INFERIEURS (Version SANS BENNE)

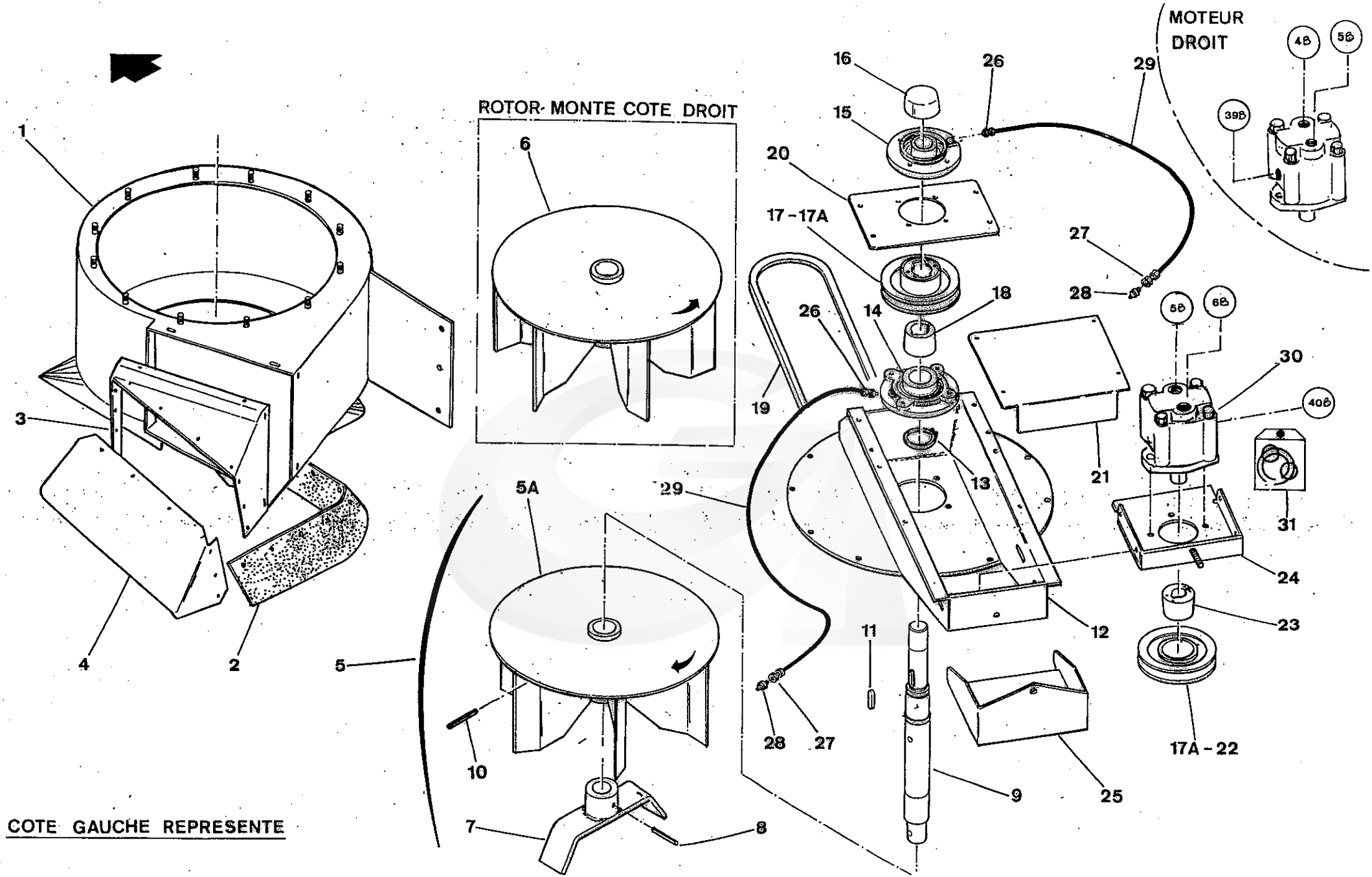

G120SW	36A	08-98	

GREGOIRE

REP.	CODE	DESIGNATION	QTE	MODIFICATION N°Bull.	MODIFICATION à partir machine N°	DESCRIPTION BESCHREIBUNG / DESCRIZIONE DESCRIPTION
1	385899	Caisson hotte aspirateur GAUCHE	1			Sprocket 17 teeth
NI	355898	Caisson hotte aspirateur DROIT	1			Fan box R.H.
2	285295	Bavette aspirateur inférieur	2			Inferior fan strip
3	355901	Déflecteur aspirateur GAUCHE	1			Fan guide L.H.
NI	355900	Déflecteur aspirateur DROIT	1			Fan guide R.H.
4	285414	Bavette déflecteur aspirateur inférieur GAUCHE	1			Inferior fan guide strip L.H.
NI	285413	Bavette déflecteur aspirateur inférieur DROIT	1			Inferior fan guide strip R.H.
5	500436	Ensemble rotor monté DROIT (monté côté GAUCHE, regroupant les pièces 5A, 7, 8, 9,10)	1			Mounted rotor Assy. R.H. (Left side mounted bringing togeother sparts 5A,7,8,9,10)
5A	122256	Rotor aspirateur DROIT (monté côté GAUCHE)	1			Rotor/Fan Unit (right)
NI	387067	Macaron détection rotation aspirateur (Monté sur rotor 122256)	2			Detector piece (Mounted on rotor 122256)
NI	065122	Vis FHC 12 x 25 zinguée	2			Scew FHC 12 x 25 - Zinc
NI	065014	Ecrou H FR M12 zingué	2			Lock nut H M12 - Zinc
NI	500437	Ensemble rotor monté GAUCHE (monté côté DROIT, regroupant les pièces 6, 7, 8, 9,10)	1			Mounted rotor Assy. L.H. (Right side mounted bringing togeother sparts 6,7,8,9,10)
6	122908	Rotor aspirateur GAUCHE (monté côté DROIT)	1			Rotor/fan unit (Left)
7	122907	Broyeur	2			Grinder
8	180045	Goupille élastique 10 x 60	2			Roll pin 10x60
9	386807	Arbre	2			Shaft
10	180004	Goupille élastique 10 x 70 série épaisse	2			Roll pin 10x70
11	100003	Clavette parallèle à 2 bouts ronds 10 x 8 x 40	2			Parallel key 10x8x40
12	500414	Boitier support palier	2			Housing support box
13	055125	Circlips extérieur DIAM. 45	2			External circlips Diam.45
14	240058	Palier REF. MFC 45	2			Bearing housing MFC 45
15	240054	Palier REF. FC 35 A	2			Bearing housing FC 35A
NI	065211	Vis TH 80 K 14 x 55 zinguée (Fixation paliers MFC et FC)	8			Bolt H M14 x 55 - Zinc
NI	065068	Rondelle plate M Diam. 14 zinguée (Fixation paliers MFC et FC)	8			Flat Washer M Diam. 14 - Zinc+B156
NI	065015	Ecrou frein 14 zingué (Fixation paliers MFC et FC)	8			Nyloc Nut H Diam. 14 - Zinc
16	240059	Capuchon pour palier FC 35 A	2			Cap housing
17	280084	Poulie complète MGT 160 1 SPB N°40 AL 35	2			P ulley Assy.
17 A	280086	Poule MGT 160 1 SPB 40	2			Pulley
18	230070	Moyeu MGT 040 AL 35	2			Pulley hub
19	130098	Courroie trapézoïdale B52 C L11320 CONTITECH	2			Trapezoidal belt
20	500408	Plaque support palier supérieur	2			Plate (Upper housing support)

NI : NON ILLUSTRE

INFERIOR FANS (Version with one bin)

ASPIRATEURS INFERIEURS (Version une Benne)

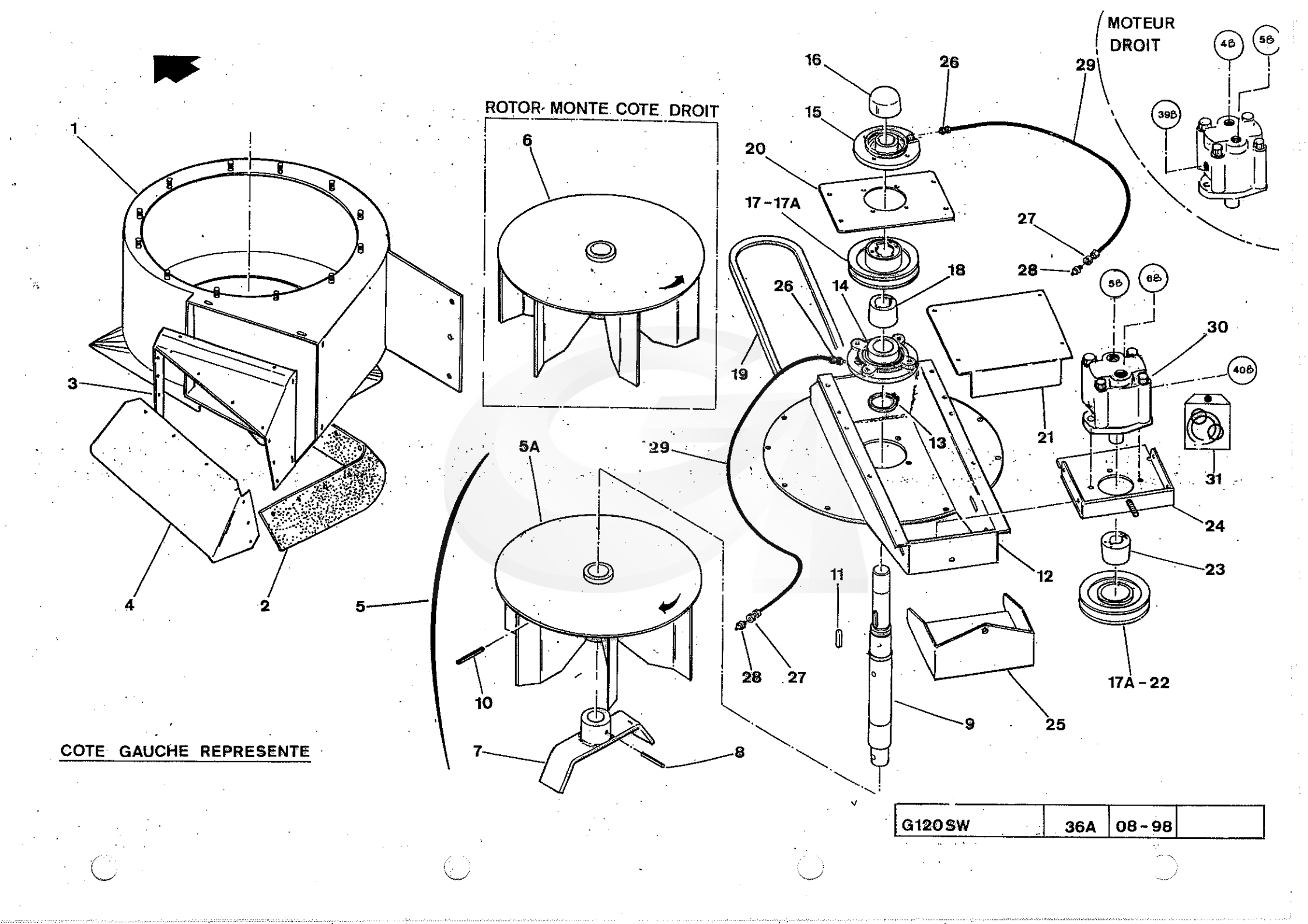

G120SW	36A	08-98	

GREGOIRE

REP.	CODE	DESIGNATION	QTE	MODIFICATION N°Bull.	MODIFICATION à partir machine N°	DESCRIPTION BESCHREIBUNG	DESCRIZIONE DESCRIPTION
21	356507	Protecteur supérieur	2			Upper guard	
22	280085	Poulie complète MGT 160 1 SPB N°40 AL 25,4	2			Pulley Assy.	
23	230011	Moyeu MGT 40 AL 25,4	2			Pulley hub	
24	500405	Support moteur	2			Motor support	
25	356508	Protecteur inférieur	2			Lower guard	
26	310056	Union mâle M6 CYL. Diam. 6	4			Union connection	
27	310057	Traversée de cloison Diam. 6	4			Panal Connector - grease	
28	310058	Graisseur M6	4			Grease Nipple	
29	380003	Tube rilsan noir 3 x 6	1,6m			Tube 3x6	
NI	055036	Collier rilsan noir 9 x 42 (L = 176 mm)	6			Black Zip Tie 9x42	
30	210003	Moteur D30 MA01-36 (24 cm3)	2			Hydraulic Motor D30 MA01 - (24 cm3)	
31	185123	Pochette de joints pour moteur 210003	-			Seal kit (Hydraulic motors 210003 and 210083)	
NI	115048	Robinet 3/8 " + écrou KM (monté à l' arrière de la machine sur élévateur Gauche)	1			Regulation cock 2 / 1/2 + Nut KM (mounted on the rear of the machine on the elevator L.H.)	
NI	166521	Capteur RDS 3 fils (monté sur aspirateur GAUCHE)	1			Sensor RDS - Diam. 12 mm (mounted on fan LH.)	

NI : NON ILLUSTRE

INFERIOR FANS (Version with one bin)

ASPIRATEURS INFERIEURS (Version une Benne)

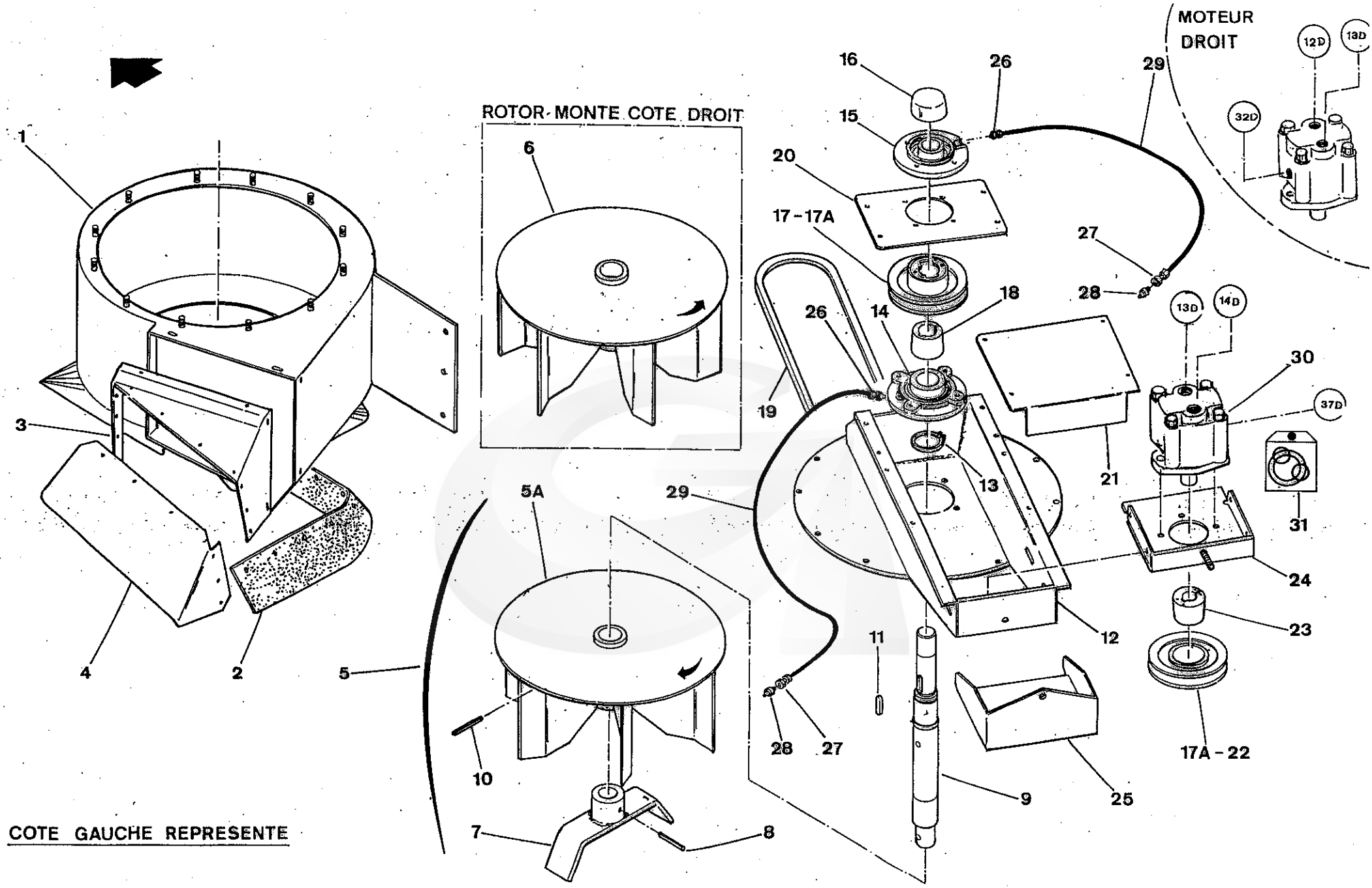

G120SW	36B	08-98	

REP	CODE	DESIGNATION	QTE	MODIFICATION N°Bull.	MODIFICATION à partir machine N°	DESCRIPTION BESCHREIBUNG / DESCRIZIONE DESCRIPTION
1	385899	Caisson hotte aspirateur GAUCHE	1			Sprocket 17 teeth
NI	355898	Caisson hotte aspirateur DROIT	1			Fan box R.H.
2	285295	Bavette aspirateur inférieur	2			Inferior fan strip
3	355901	Déflecteur aspirateur GAUCHE	1			Fan guide L.H.
NI	355900	Déflecteur aspirateur DROIT	1			Fan guide R.H.
4	285414	Bavette déflecteur aspirateur inférieur GAUCHE	1			Inferior fan guide strip L.H.
NI	285413	Bavette déflecteur aspirateur inférieur DROIT	1			Inferior fan guide strip R.H.
5	500436	Ensemble rotor monté DROIT (monté côté GAUCHE, regroupant les pièces 5A, 7, 8, 9,10)	1			Mounted rotor Assy. R.H. Mounted rotor Assy. R.H. (Left side mounted bringing togeother sparts 5A,7,8,9,10)
5A	122256	Rotor aspirateur DROIT (monté côté GAUCHE)	1			
NI	387067	Macaron détection rotation aspirateur (Monté sur rotor 122256)	2			Detector piece (Mounted on rotor 122256)
NI	065122	Vis FHC 12 x 25 zinguée	2			Scew FHC 12 x 25 - Zinc
NI	065014	Ecrou H FR M12 zingué	2			Lock nut H M12 - Zinc
NI	500437	Ensemble rotor monté GAUCHE (monté côté DROIT, regroupant les pièces 6, 7, 8, 9,10)	1			Mounted rotor Assy. L.H. (Right side mounted bringing togeother sparts 6,7,8,9,10)
6	122908	Rotor aspirateur GAUCHE (monté côté DROIT)	1			Rotor/fan unit (Left)
7	122907	Broyeur	2			Grinder
8	180045	Goupille élastique 10 x 60	2			Roll pin (10x60)
9	386807	Arbre	2			Shaft
10	180004	Goupille élastique 10 x 70 série épaisse	2			Roll pin (10x70)
11	100003	Clavette parallèle à 2 bouts ronds 10 x 8 x 40	2			Parallel key (10x8x40)
12	500414	Boitier support palier	2			Housing support box
13	055125	Circlips extérieur DIAM. 45	2			External circlips Diam.45
14	240058	Palier REF. MFC 45	2			Bearing housing MFC 45
15	240054	Palier REF. FC 35 A	2			Bearing housing FC 35A
NI	065211	Vis TH 80 K 14 x 55 zinguée (Fixation paliers MFC et FC)	8			Bolt H M14 x 55 - Zinc
NI	065068	Rondelle plate M Diam. 14 zinguée (Fixation paliers MFC et FC)	8			Flat Washer M Diam. 14 - Zinc+B156
NI	065015	Ecrou frein 14 zingué (Fixation paliers MFC et FC)	8			Nyloc Nut H Diam. 14 - Zinc
16	240059	Capuchon pour palier FC 35 A	2			Cap housing
17	280084	Poulie complète MGT 160 1 SPB N°40 AL 35	2			P ulley Assy.
17 A	280086	Poule MGT 160 1 SPB 40	2			Pulley
18	230070	Moyeu MGT 040 AL 35	2			Pulley hub
19	130098	Courroie trapézoïdale B52 C L11320 CONTITECH	2			Trapezoidal belt
20	500408	Plaque support palier supérieur	2			Plate (Upper housing support)

NI : NON ILLUSTRE

INFERIOR FANS (Version with two bins)

ASPIRATEURS INFERIEURS (Version 2 Bennes)

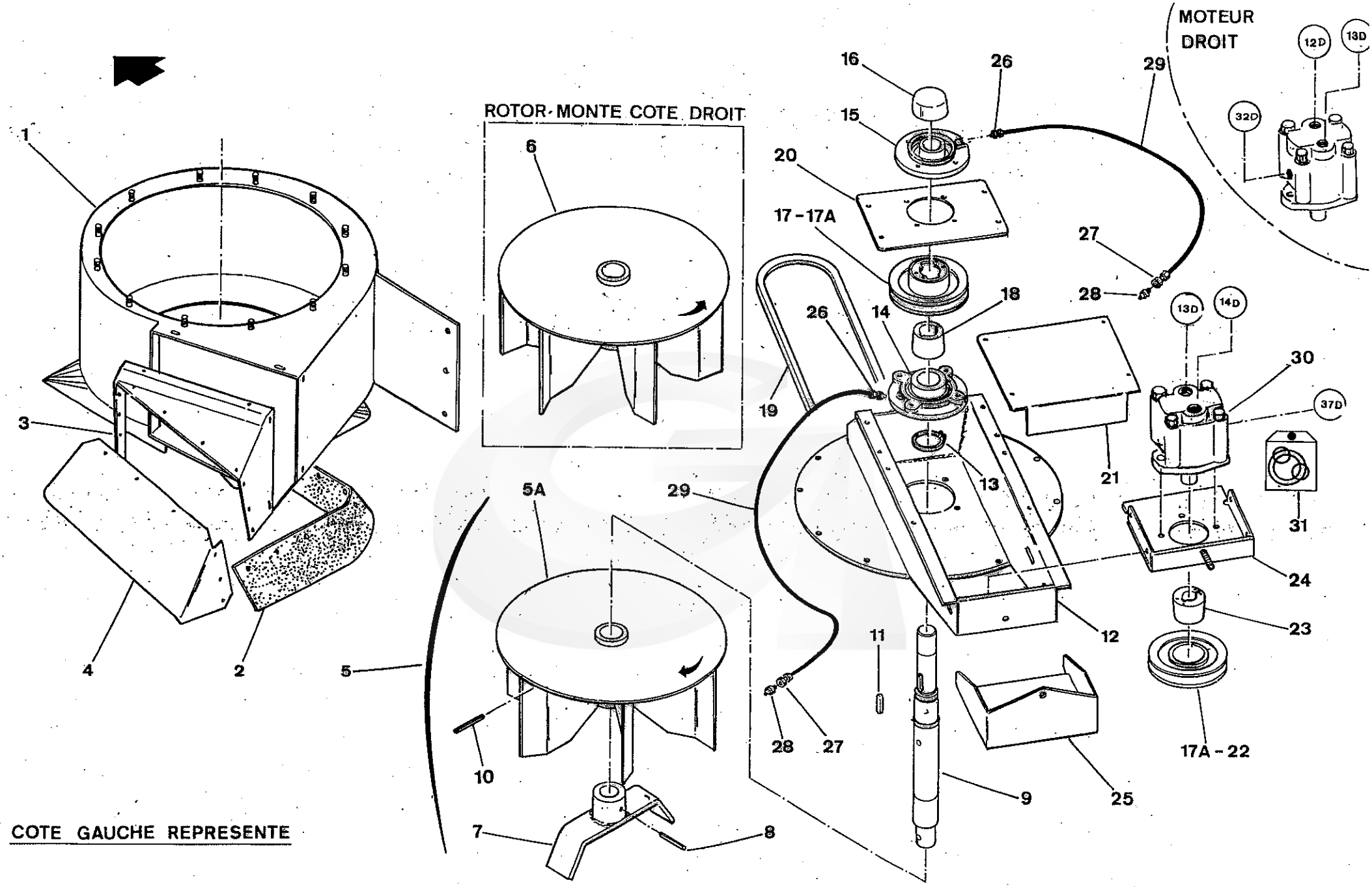

G120SW	36B	08-98	

REP	CODE	DESIGNATION	QTE	MODIFICATION N°Bull.	MODIFICATION à partir machine N°	DESCRIPTION BESCHREIBUNG / DESCRIZIONE DESCRIPTION
21	356507	Protecteur supérieur	2			Upper guard
22	280085	Poulie complète MGT 160 1 SPB N°40 AL 25,4	2			Pulley Assy.
23	230011	Moyeu MGT 40 AL 25,4	2			Pulley hub
24	500405	Support moteur	2			Motor support
25	356508	Protecteur inférieur	2			Lower guard
26	310056	Union mâle M6 CYL. Diam. 6	4			Union connection
27	310057	Traversée de cloison Diam. 6	4			Panal Connector - grease
28	310058	Graisseur M6	4			Grease Nipple
29	380003	Tube rilsan noir 3 x 6	1,6m			Tube (3x6)
NI	055036	Collier rilsan noir 9 x 42 - L=176 mm)	6			Black Zip Tie (9x42)
30	210003	Moteur D30 MA01-36 (24 cm3)	2			Hydraulic Motor D30 MA01 - (24 cm3)
31	185123	Pochette de joints pour moteur 210003	-			Seal kit (Hydraulic motors 210003 and 210083)
NI	166521	Capteur RDS 3 fils (monté sur aspirateur GAUCHE)	1			Sensor RDS - Diam. 12 mm (mounted on fan LH.)

NI : NON ILLUSTRE

INFERIOR FANS (Version with two bins)

ASPIRATEURS INFERIEURS (Version 2 Bennes)

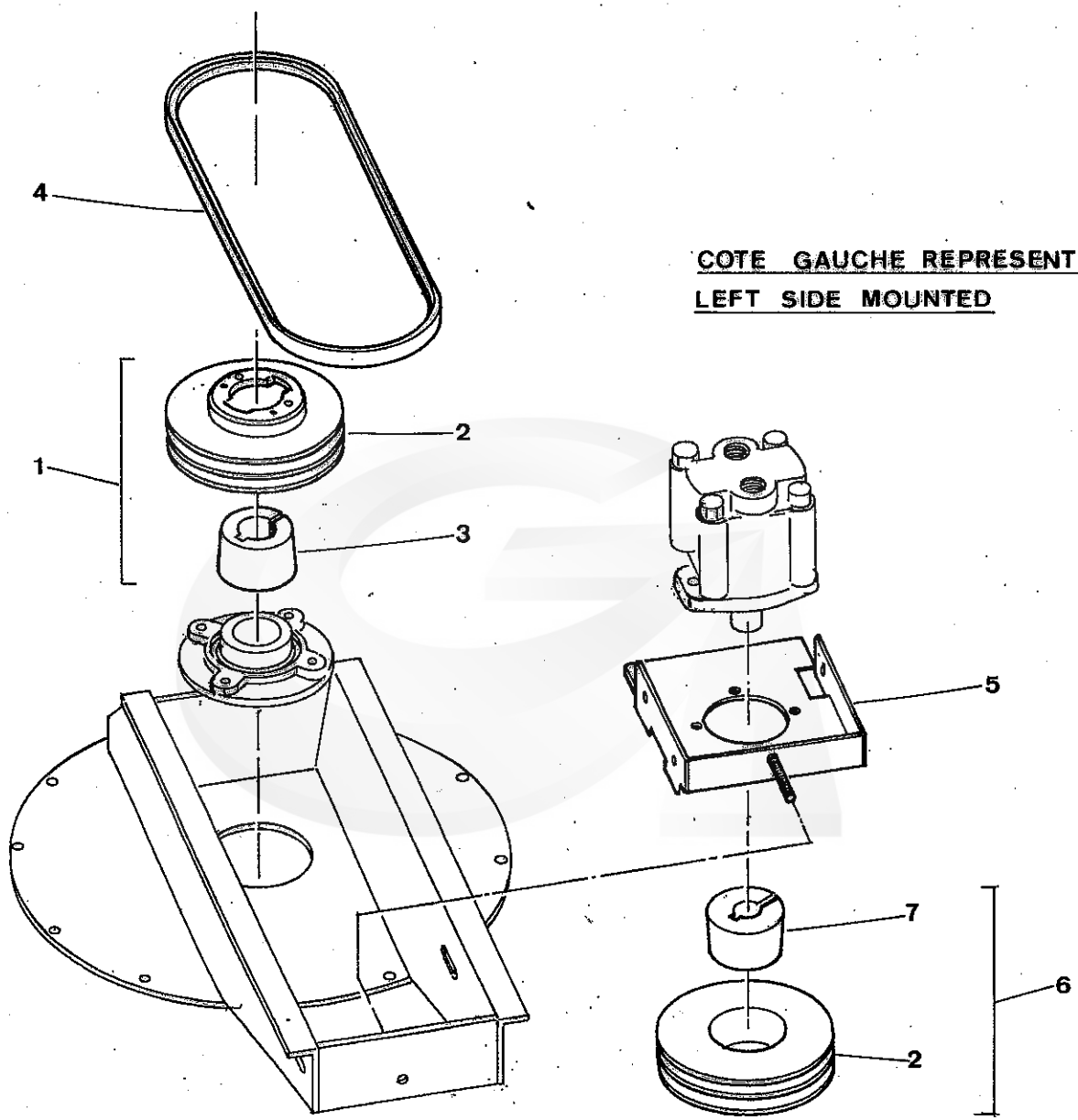

COTE GAUCHE REPRESENTE
LEFT SIDE MOUNTED

G 120SW	36C	05-00	

GREGOIRE

REP.	CODE	DESIGNATION	QTE	MODIFICATION N°Bull.	MODIFICATION à partir machine N°	DESCRIPTION BESCHREIBUNG DESCRIZIONE DESCRIPTION
1	280274	Poulie MGT 160 2 SPB - N° 50 AL 35	2			Pulley with hub (2 grooves)
2	280276	Poulie MGT 160 2 SPB	4			Pulley (2 grooves)
3	230016	Moyeu MGT 50 AL 35	2			Hub MGT 50 - Bore 35
4	130107	Courroie XPB 1340	4			Belt
5	501277	Support moteur tendeur (2 courroies)	2			Motor adjusting support
6	280275	Poulie MGT 160 2 SPB - N° 50 AL 25,4	2			Pulley with hub (2 grooves)
7	230033	Moyeu MGT 50 AL 25,4	2			Hub MGT 50 - Bore 25,4

NI : NON ILLUSTRE

INFERIORS FANS : Driving by 2 grooved pulleys

ASPIRATEURS INFERIEURS : Entraînement avec poulies 2 gorges

COTE GAUCHE REPRESENTE

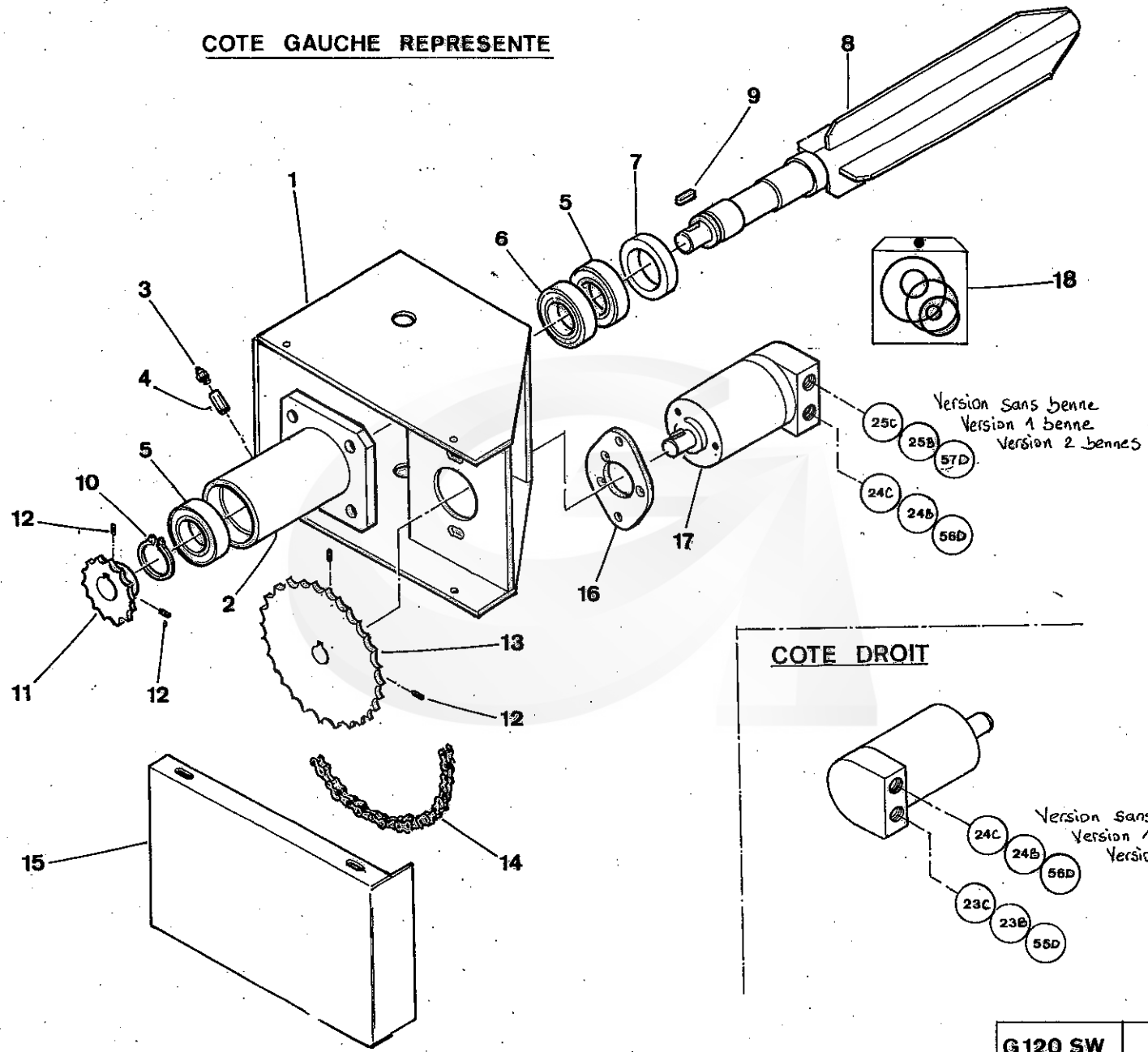

COTE DROIT

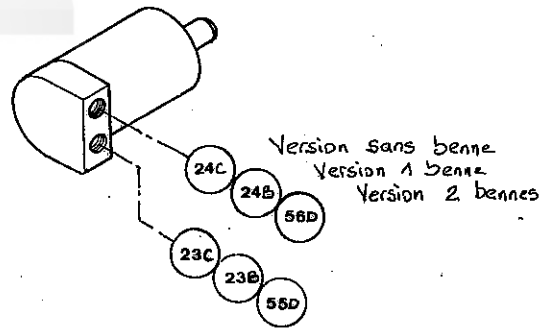

G120 SW	37	08-98	

GREGOIRE

REP.	CODE	DESIGNATION	QTE	MODIFICATION N°Bull.	MODIFICATION à partir machine N°	DESCRIPTION BESCHREIBUNG / DESCRIZIONE DESCRIPTION
1	122880	Support d'extracteur (**Voir Nota**)	2			Cane extractor bracket (**See Note**)
1	501131	Support d'extracteur (**Voir Nota**)	2		**Version 2002**	Stick lifter support (**See Note**)
2	122882	Palier	2			Housing
3	055050	Graisseur 8 x 125 REF. 50	2			Grease nipple (8x125)
4	055122	Allonge 8 x 125 LG 30 MM 8 x 125 Acier pour graisseur MF	2			Extension 30mm (125x8)
5	330009	Roulement 6006 RS	4			Bearing - Belt Pulley 6006 2RS
6	330093	Roulement 6006	2			Bearing (6006 2RS)
7	185218	Joint à lèvre 35 x 55 x 10 PAULSTRA	2			Seal (35x55)
8	122881	Axe d'extracteur	2			Cane Extractor Shaft
9	100021	Clavette parallèle à 2 bouts ronds 6 x 6 x 25	2			Parallel key (6x6x25)
10	055009	Circlips extérieur Diam. 30	2			External Circlip Diam. 30
11	385074	Pignon récepteur (9,52 S 15D D20 CL6)	2			Sprocket - Cane Extractor
12	065151	Vis STHC bout cuvette 6 x 8 zinguée	8			Screw - Rounded - Zinc (6x8)
13	385947	Pignon moteur (9,52 S 30D AL16 RC5)	2			Sprocket (Motor)
14	095013	Chaîne 9,52 simple	0,9 m			Chain (P-19.52mm) per Metre
NI	095018	Attache rapide 9,52 simple N° 26	2			Chain Link (P-9.52mm)
NI	095028	Maillon coudé simple 9,52 S N° 12	2			Chain Half Link (P-9.52mm)
15	355878	Carter de chaîne - **Voir Nota**	2			Chain case (**See Note**)
15	356824	Carter de chaîne (ajouré) - **Voir Nota**	2		**Version 2002**	Holed chain case (**See Note**)
16	385046	Support moteur fraisé	2			Motor bracket
17	210006	Moteur OMM 20 arbre cylindrique REF. 151 G0005	2			Hydraulic motor - OMM 20
18	185061	Pochette de joints pour moteur OMM 20	-			Seal Kit (Hydraulic motor OMM)

NOTA *- Les supports d' extracteurs 122880 et les carters de chaine 355878 sont indissociables ainsi que les supports d' extracteurs 501131 et carters de chaine ajourés 356824 (Leurs formes étant différentes)*

NOTE *- Stick lifters supports 122880 and chain cases 355878 are indissociables as well as sticks lifters supports 501131 and holed chains cases 356824. (their forms are differents)*

NI : NON ILLUSTRE

STICK GRINDERS and STICK PULLERS
EXTRACTEURS DE SARMENTS

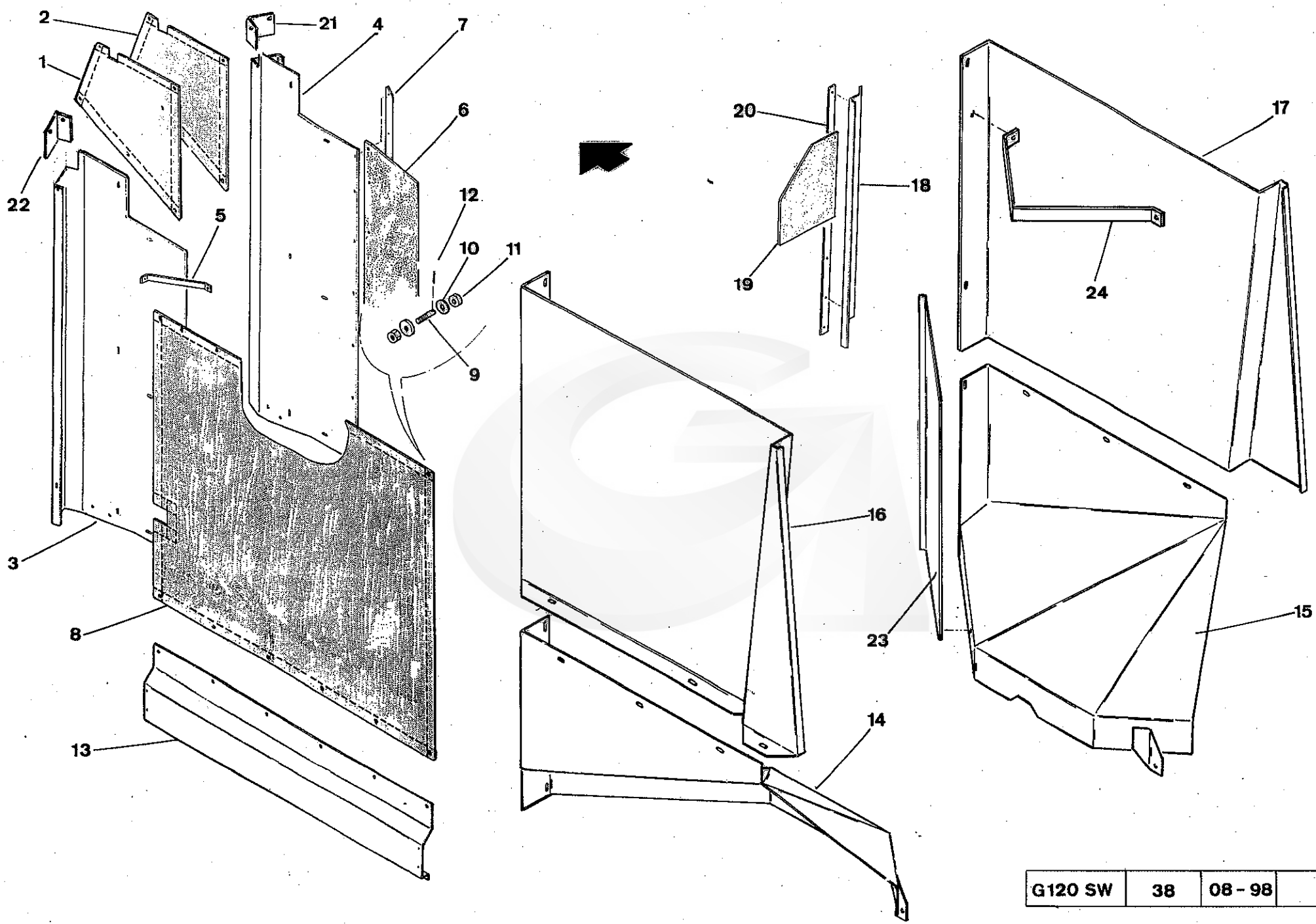

G120 SW	38	08 - 98	

GREGOIRE

REP.	CODE	DESIGNATION	QTE	MODIFICATION N°Bu	MODIFICATION à partir machine N°	DESCRIPTION BESCHREIBUNG DESCRIZIONE DESCRIPTION
1	035040	Bâche avant GAUCHE	1			Front tarp L.H.
1	035149	Bâche avant GAUCHE polyvalence				Polyvalence front tarp L.H.
2	035039	Bâche avant DROITE	1			Front tarp R.H.
NI	035148	Bâche avant DROITE polyvalence	1			Polyvalence front tarp R.H.
3	345743	Tôle d'entrée GAUCHE	1			Front shield L.H.
4	345742	Tôle d'entrée DROITE	1			Front shield R.H.
5	386085	Renfort tôle d'entrée	6			Reinforcement plate
6	285308	Bavette tôle d'entrée	2			Front shield strip
7	386086	Contre-plaque tôle d'entrée DROITE	1			Front shield backing plate R.H.
NI	386087	Contre-plaque tôle d'entrée GAUCHE	1			Front shield backing plate L.H.
8	035059	Bâche GAUCHE renforcée	1			Tarp L.H.
NI	035151	Bâche arrière GAUCHE polyvalence	1			Polyvalence rear tarp L.H.
NI	035058	Bâche DROITE renforcée	1			Tarp R.H.
NI	035150	Bâche arrière DROITE polyvalence	1			Polyvalence rear tarp R.H.
9	385307	Fixation de bâche	32			Tarp fixing
10	065066	Rondelle plate M Diam. 10 zinguée	34			Flat Washer - Zinc (diam 10mm)
11	065025	Ecrou Hm, Diam. 10 Bas (Haut : 6) zingué	32			Nut Hm Diam. 10- Zinc
NI	065060	Rondelle plate, LL Diam. 10 zinguée	18			Flat washer LL Diam.10 - Zinc
12	180002	Goupille Béta Diam. 4	32			Beater pin Diam. 4
13	355909	Bas de caisson GAUCHE	1			Lower shield L.H.
NI	355910	Bas de caisson DROIT	1			Lower shield R.H.
14	356516	Tôle inférieure carenage DROITE	1			Inferior shield R.H.
15	356517	Tôle inférieure carenage GAUCHE	1			Inferior shield L.H.
16	356512	Tôle supérieure carenage GAUCHE	1			Superior shield L.H.
17	356511	Tôle supérieure carenage DROITE	1			Superior shield R.H.
18	355051	Support rideau arrière DROIT	1			Rear flap support R.H.
NI	355052	Support rideau arrière GAUCHE	1			Rear flap support L.H.
19	285012	Rideau arrière	10			Rear flap
20	355053	Contre-plaque rideau ARRIERE	2			Rear flap backing plate
21	346328	Capot contacteur tateur DROIT	1			Sensor arm switch cover R.H.
22	346329	Capot contacteur tateur GAUCHE	1			Sensor arm switch cover L.H.
23	356542	Tole fermeture rideau arrière DROIT	1			Rear flap R.H. shield
NI	356543	Tole fermeture rideau arrière GAUCHE	1			Rear flap L.H. shield
24	386845	Support supérieur rideau arrière	2			Rear flap superior bracket

NI : NON ILLUSTRE

HARVESTING TUNNEL
TUNNEL DE RECOLTE

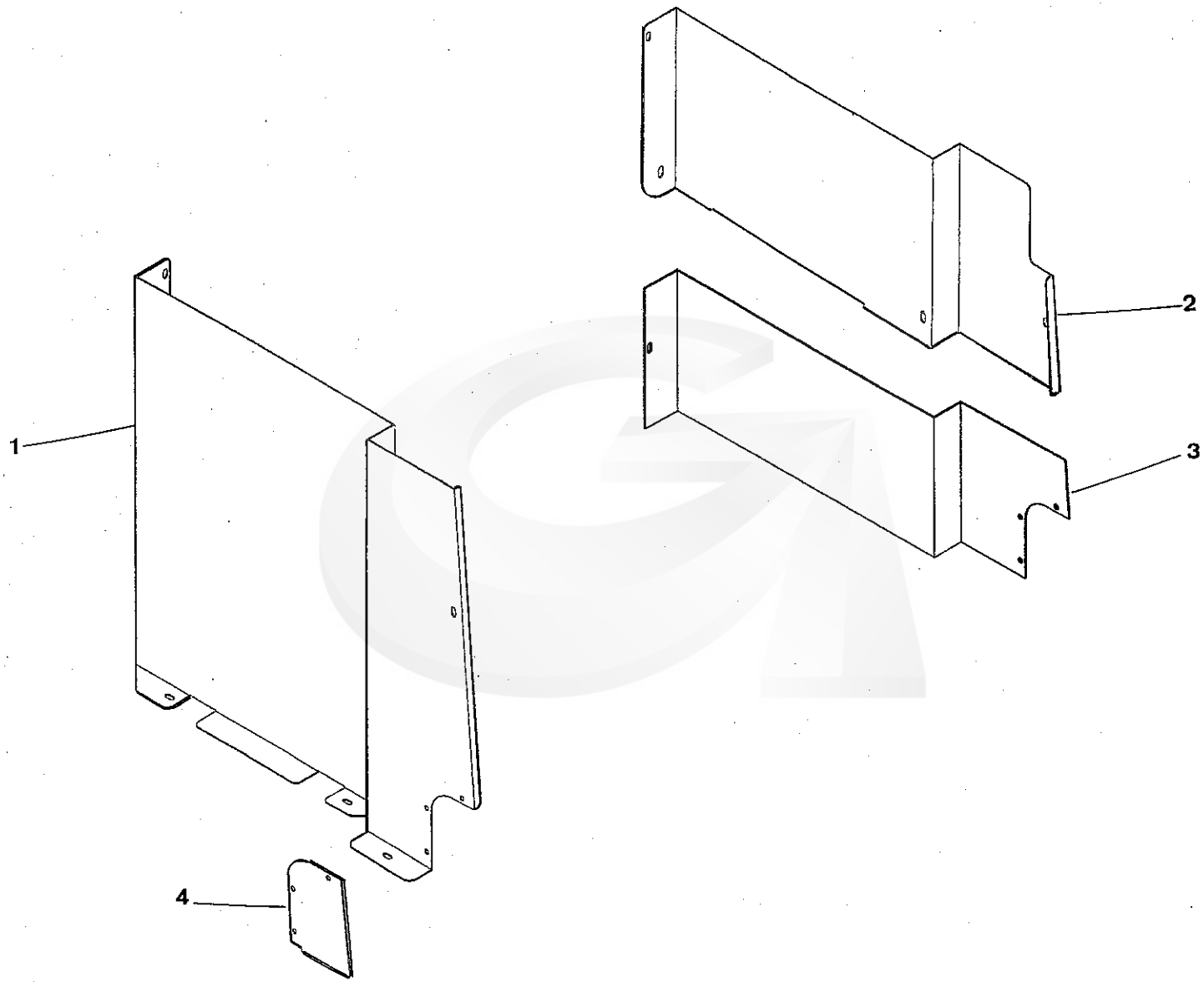

G 120 SW	38A	09 - 02	

GREGOIRE

REP.	CODE	DESIGNATION	QTE	MODIFICATION N°Bull.	MODIFICATION à partir machine N°	DESCRIPTION BESCHREIBUNG DESCRIZIONE DESCRIPTION
1	356937	Tôle supérieure carenage GAUCHE (Option extracteurs élévateurs)	1			Superior shield L.H. (Elevators stick lifters option)
2	356935	Tôle supérieure carenage haute DROITE	1			Upper superior shield L.H. (Elevators stick lifters option)
3	356936	Tôle supérieure carenage basse DROITE	1			Lower superior shield L.H. (Elevators stick lifters option)
4	190714	Tôle fermeture carenage	2			Closing plate (Elevators siick lifters option)

NI : NON ILLUSTRE

HARVESTING TUNNEL : ELEVATORS STICK LIFTERS (**Option**)

TUNNEL DE RECOLTE : Option EXTRACTEURS ELEVATEURS

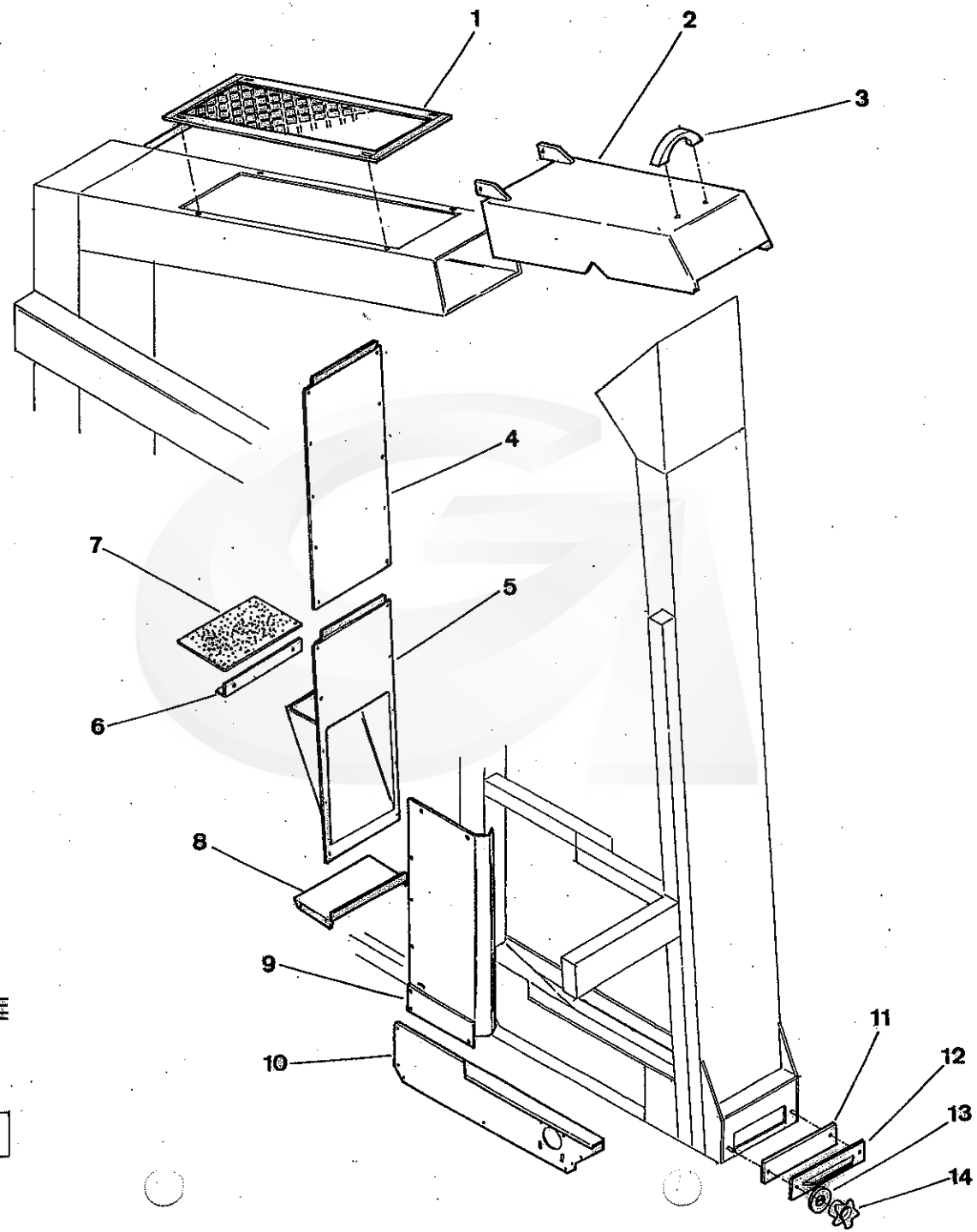

COTE GAUCHE REPRESENTE

G 120 SW	39	08-98	

GREGOIRE

REP.	CODE	DESIGNATION	QTE	MODIFICATION N°Bull.	MODIFICATION à partir machine N°	DESCRIPTION BESCHREIBUNG DESCRIZIONE DESCRIPTION
1	122982	Marche pied convoyeur	2			Conveyor foot-board
2	122332	Capot arrière	2			Rear cover
3	055053	Poignée galbée L 165 M6	2			Handle (165xM6)
4	355906	Tôle fermeture haute élévateur arrière	2			Rear elevator upper closing shield
5	355907	Tôle fermeture basse élévateur arrière	2			Rear elevator lower closing shield
6	356521	Tôle support de bavette	2			Flap support
7	285513	Bavette de tôle basse				Flap
8	355908	Tôle fermeture angle arrière	2			Cover
9	355905	Support aspirateur haut GAUCHE	1			Upper fan bracket L.H.
NI	355904	Support aspirateur haut DROIT	1			Upper fan bracket R.H.
10	355903	Support aspirateur GAUCHE	1			Fan bracket L.H.
NI	355902	Support aspirateur DROIT	1			Fan bracket R.H.
11	185010	Joint de fermeture arrière	2			Rear cover gasket
12	123867	Fermeture arrière	2			Cover
13	065077	Rondelle plate M diam. 8 zinguée	4			Flat washer M Diam. 8 - Zinc
14	055041	Bouton étoile diam. 40 M8 REF. 1577 (femelle)	4			Hand Knob (female) - D40 M8

NI : NON ILLUSTRE

CONVEYORS SHIELDS
HABILLAGE CONVOYEURS

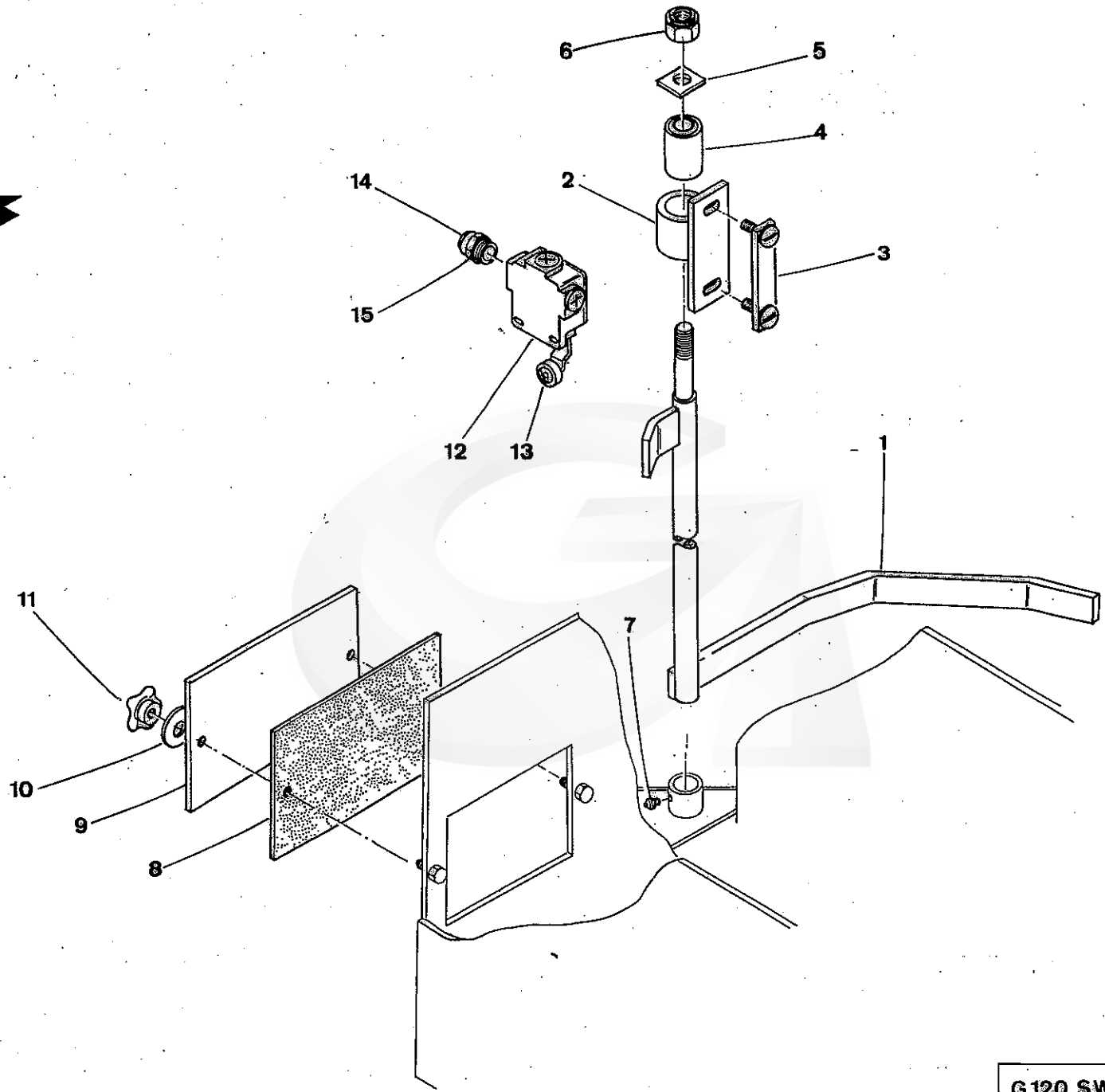

G120 SW	40	08-98	

GREGOIRE

REP.	CODE	DESIGNATION	QTE	MODIFICATION N°Bull.	MODIFICATION à partir machine N°	DESCRIPTION BESCHREIBUNG DESCRIZIONE DESCRIPTION
1	124745	Bras tateur GAUCHE	1			Sensor arm L.H.
NI	124744	Bras tateur DROIT	1			Sensor arm R.H.
2	120584	Support bras tateur	2			Sensor arm bracket
3	345401	Vis support bras tateur	2			Screw-fixing
4	025012	Articulation élastique PAULSTRA 561305	2			Rubber bush
5	355439	Contre-plaque palier tateur	2			Backing plate
6	065015	Ecrou frein Diam. 14 zingué	2			Nyloc Nut H Diam. 14 - Zinc
7	055046	Graisseur 6 x 100 REF. 50	2			Grease Nipple (6x100)
8	185009	Joint de fermeture AVANT	2			Gasket
9	355038	Fermeture AVANT	2			Front plate
10	065077	Rondelle plate M Diam. 8 zingué	4			Flat washer M Diam. 8 - Zinc
11	055041	Bouton étoile Diam. 40 M8 REF. 1577 (femelle)	4			Hand Knob (female) - D40 M8
12	165207	Interrupteur de position (corps) ZCK M1	2			Limit Switch (body - ZCK M1)
13	165206	Interrupteur de position (tête) ZCK D 15	2			Limit Switch (head - ZCK D15)
14	165084	Presse étoupe NORMAD BRUT 9 REF. 600900	2			Compression packing 9 - Réf. 600900
15	165042	Réduction laiton 11/09 REF. 0110900	2			Brass reduction

NI : NON ILLUSTRE

SENSORS ARMS

BRAS TATEURS

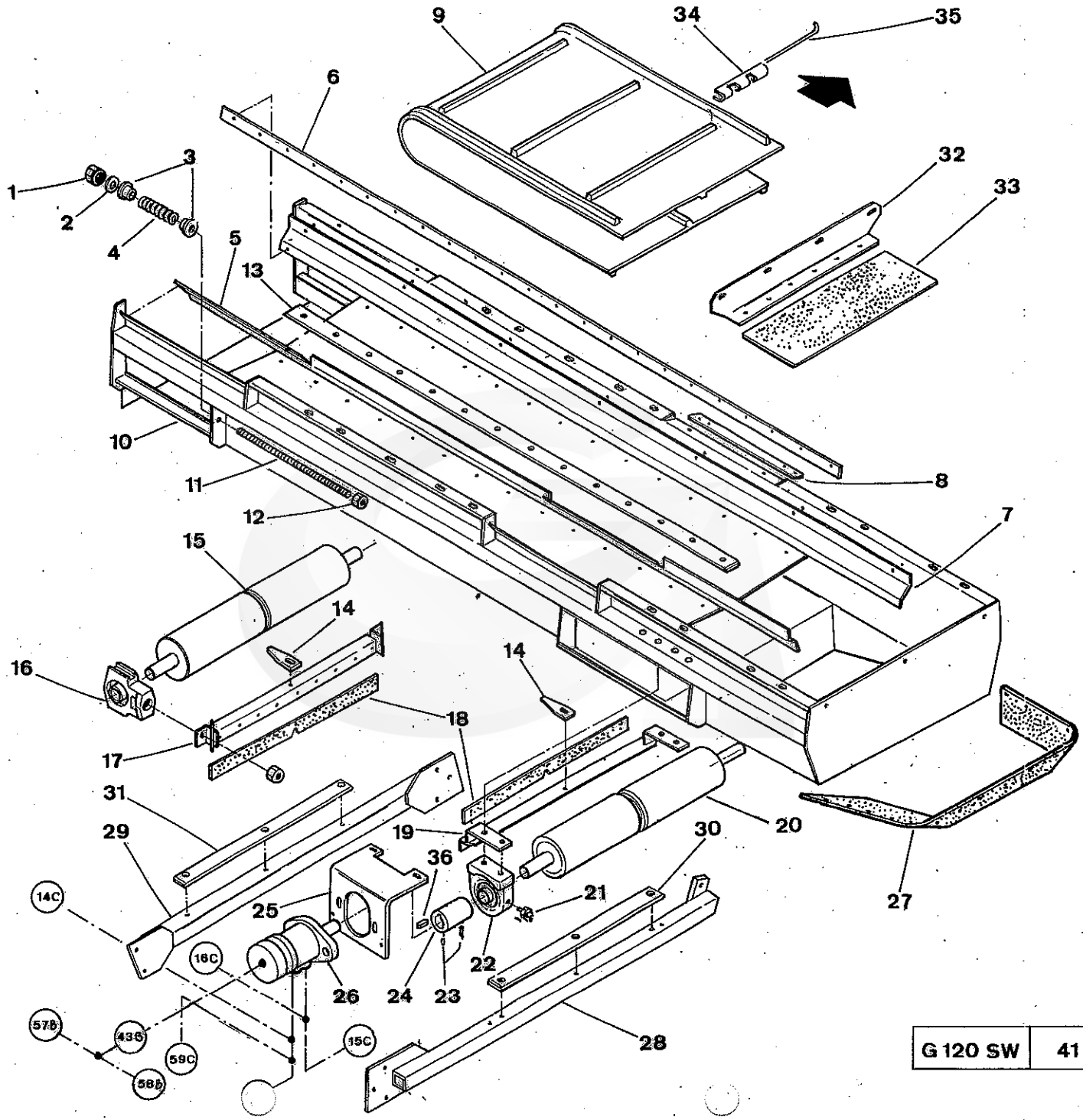

G 120 SW	41	08 - 98	

REP.	CODE	DESIGNATION	QTE	MODIFICATION N°Bull.	MODIFICATION à partir machine N°	DESCRIPTION BESCHREIBUNG / DESCRIZIONE DESCRIPTION
1	065014	Ecrou frein diam. 12 zingué	2			Nyloc Nut - Zinc (diam 12mm)
2	386201	Douille tendeur tapis	2			Bushing
3	385039	Guide de ressort convoyeur latéral	4			Spring guide
4	325003	Ressort tendeur COMP FIL4 I20 LG80 PAS10	2			Spring (FIL4 I20 LG80 PAS10)
5	346002	Déflecteur arrière tapis convoyeur	1			Conveyor belt rear guide
6	285377	Bande déflecteur convoyeur	2			Conveyor strip guide
7	346003	Déflecteur avant tapis convoyeur	1			Conveyor belt front guide
8	345794	Contre plaque fixation convoyeur	4			Backing plate
9	285269	Tapis convoyeur	1			Transfer Conveyor Belt
NI	285341	Bande transporteuse livrée au mètre - (L = 500)	-			Conveyor belt delivered per meter
10	346001	Caisson transversal	1			Cross conveyor case
11	385266	Tige tendeur tapis	2			Screwed tensioner rod
12	065029	Ecrou HU diam. 12 zingué	4			Nut Hu Diam. 12 - Zinc
13	265212	Bande d'usure convoyeur	4			Conveyor wear strip
14	265005	Racleur de poulie	2			Scraper
15	386003	Rouleau mené	1			Roller (bottom)
16	240002	Palier ST 25	2			Bearing Block (ST25)
17	355932	Support de racleur	1			Scraper bracket
18	285274	Bavette de racleur	2			Scraper strip
19	355933	Support de racleur	1			Scraper bracket
20	386004	Rouleau moteur enrobé	1			Drive Roller
21	055045	Graisseur coude 90° 1/4 Witworth	4			Grease nipple 90°1/4 Witworth
22	240022	Palier SNP 25	2			Bearing Block (SNP25)
23	065158	Vis STHC bout cuvette 8 x 8 zinguée	2			Screw - Rounded - Zinc (8x8)
24	385807	Manchon (Voir **NOTA - page 41/1-1**)	1		**Jusque 2005**	Drive Adaptor (**See NOTE - page 41/1-1**)
25	385806	Support moteur	1			Motor support
26	210062	Moteur OMR 100 - arbre25	1			Hydraulic motor OMR 100 - Shaft Diam.25
NI	185300	Pochette de joints pour OMR	1			Seal kit (Hydraulic motor OMR)
27	285307	Bavette convoyeur transversal	1			Cross conveyor strip
28	124134	Support convoyeur transversal droit	1			Cross conveyor support R.H.
29	124135	Support convoyeur transversal gauche	1			Cross conveyor support L.H.
30	265267	Bande support convoyeur transversal droit	1			Cross conveyor seat strip R.H.
31	265268	Bande support convoyeur transversal gauche	1			Cross conveyor seat strip L.H.
32	346004	Déflecteur de bout	1			Guide

NI : NON ILLUSTRE

CROSS CONVEYOR

CONVOYEUR TRANSVERSAL

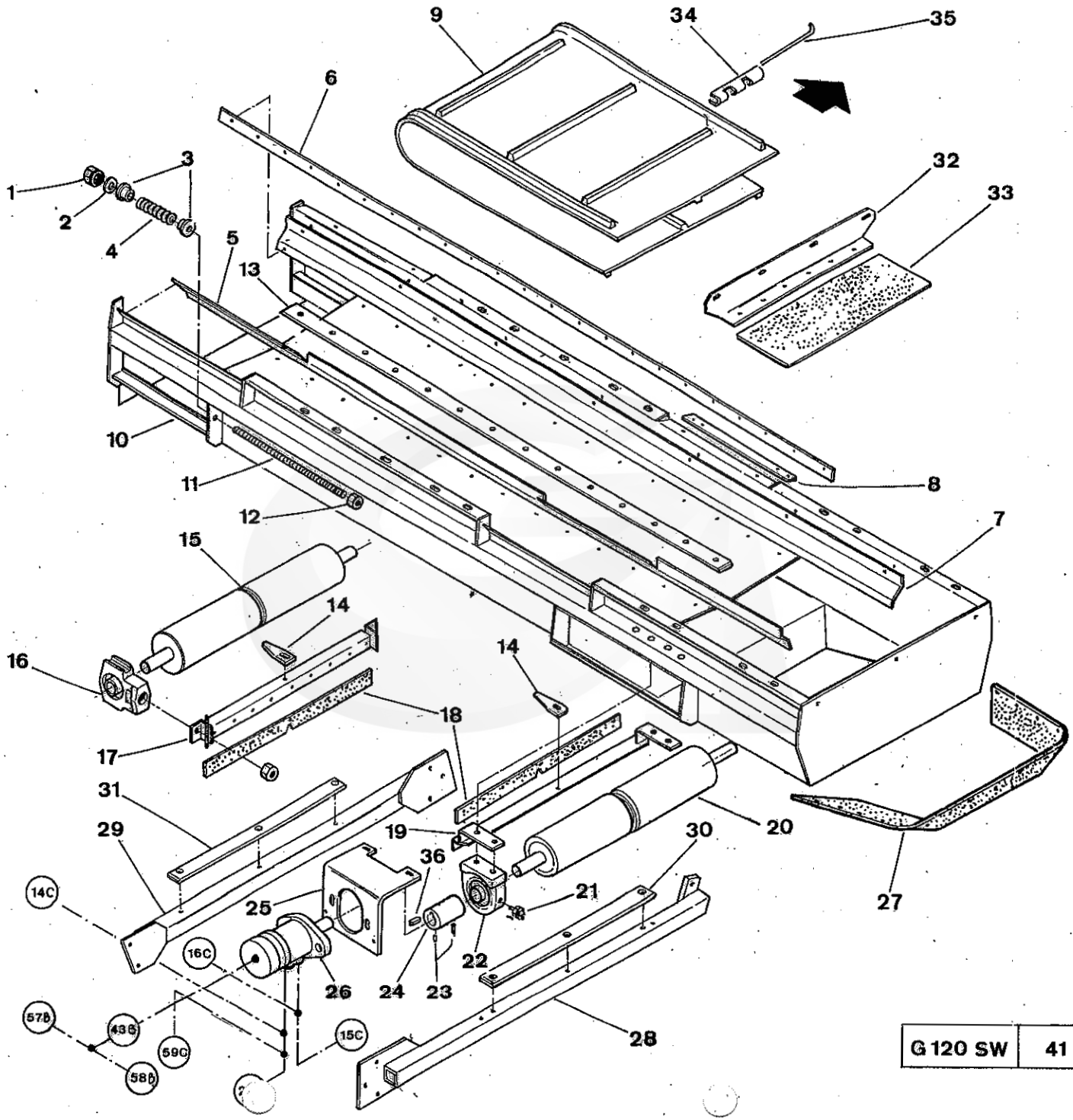

G 120 SW	41	08 - 98	

REP.	CODE	DESIGNATION	QTE	MODIFICATION N°Bull.	MODIFICATION à partir machine N°	DESCRIPTION BESCHREIBUNG	DESCRIZIONE DESCRIPTION
33	285378	Bavette déflecteur de bout	1			Strip guide	
34	024042	Agrafe Airport inox rigide - L = 500	1			Conveyor Joiner Assemby (L=500mm)	
35	024043	Axe d' agrafe inox Minet Airport Diam. 3 - L = 500	1			Conveyor Joiner Pin	
36	100027	Clavette paral. à 2 bouts ronds 8 x 7 x 25	1			Parallel key (8x7x25)	

NI : NON ILLUSTRE

CROSS CONVEYOR

CONVOYEUR TRANSVERSAL

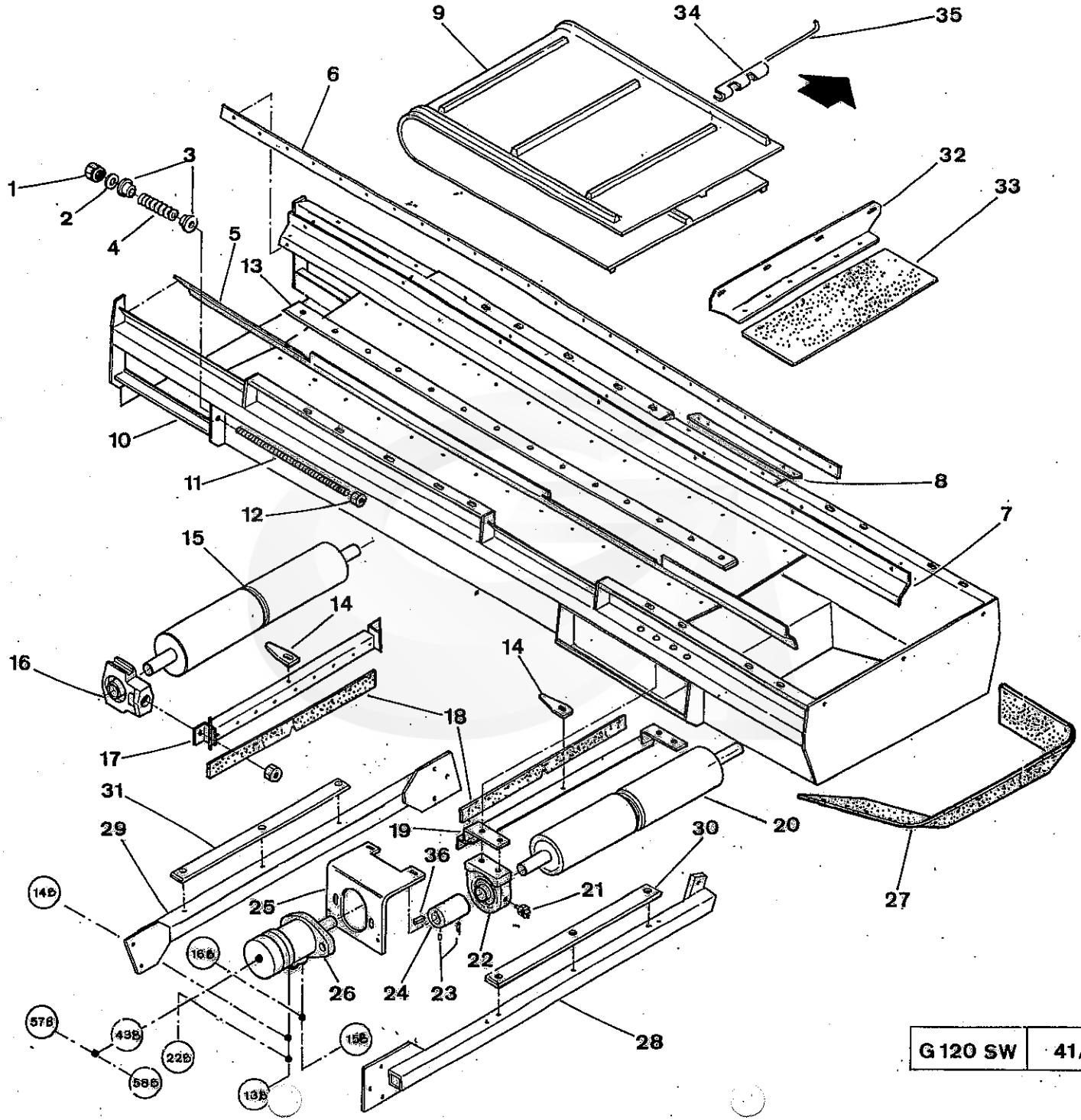

G 120 SW	41A	08 - 98	

REP.	CODE	DESIGNATION	QTE	MODIFICATION N°Bull.	MODIFICATION à partir machine N°	DESCRIPTION BESCHREIBUNG / DESCRIZIONE DESCRIPTION
1	065014	Ecrou frein diam. 12 zingué	2			Nyloc Nut - Zinc (diam 12mm)
2	386201	Douille tendeur tapis	2			Bushing
3	385039	Guide de ressort convoyeur latéral	4			Spring guide
4	325003	Ressort tendeur COMP FIL4 I20 LG80 PAS10	2			Spring (FIL4 I20 LG80 PAS10)
5	346002	Déflecteur arrière tapis convoyeur	1			Conveyor belt rear guide
6	285377	Bande déflecteur convoyeur	2			Conveyor strip guide
7	346003	Déflecteur avant tapis convoyeur	1			Conveyor belt front guide
8	345794	Contre plaque fixation convoyeur	4			Backing plate
9	285269	Tapis convoyeur	1			Transfer Conveyor Belt
NI	285341	Bande transporteuse livrée au mètre - (L = 500)	-			Conveyor belt delivered per meter
10	345728	Caisson transversal	1			Cross conveyor case
11	385266	Tige tendeur tapis	2			Screwed tensioner rod
12	065029	Ecrou HU diam. 12 zingué	4			Nut Hu Diam. 12 - Zinc
13	265212	Bande d'usure convoyeur	4			Conveyor wear strip
14	265005	Racleur de poulie	2			Scraper
15	386003	Rouleau mené	1			Roller (bottom)
16	240002	Palier ST 25	2			Bearing Block (ST25)
17	355932	Support de racleur	1			Scraper bracket
18	285274	Bavette de racleur	2			Scraper strip
19	355933	Support de racleur	1			Scraper bracket
20	386004	Rouleau moteur enrobé	1			Drive Roller
21	055045	Graisseur coude 90°1/4 Witworth	4			Grease nipple 90°1/4 Witworth
22	240022	Palier SNP 25	2			Bearing Block (SNP25)
23	065158	Vis STHC bout cuvette 8 x 8 zinguée	2			Screw - Rounded - Zinc (8x8)
24	385807	Manchon (Voir **NOTA - page 41/1-1**)	1		**Jusque 2005**	Drive Adaptor (See **NOTE - page 41/1-1**)
25	385806	Support moteur	1			Motor support
26	210062	Moteur OMR 100 arbre 25	1			Hydraulic motor OMR 100 - Shaft Diam.25
NI	185300	Pochette de joints pour OMR	1			Seal kit (Hydraulic motor OMR)
27	285307	Bavette convoyeur transversal	1			Cross conveyor strip
28	124134	Support convoyeur transversal droit	1			Cross conveyor support R.H.
29	124135	Support convoyeur transversal gauche	1			Cross conveyor support L.H.
30	265267	Bande support convoyeur transversal droit	1			Cross conveyor seat strip R.H.
31	265268	Bande support convoyeur transversal gauche	1			Cross conveyor seat strip L.H.
32	346004	Déflecteur de bout	1			Guide

NI : NON ILLUSTRE

CROSS CONVEYOR (Version with one bin)

CONVOYEUR TRANSVERSAL (Version une Benne)

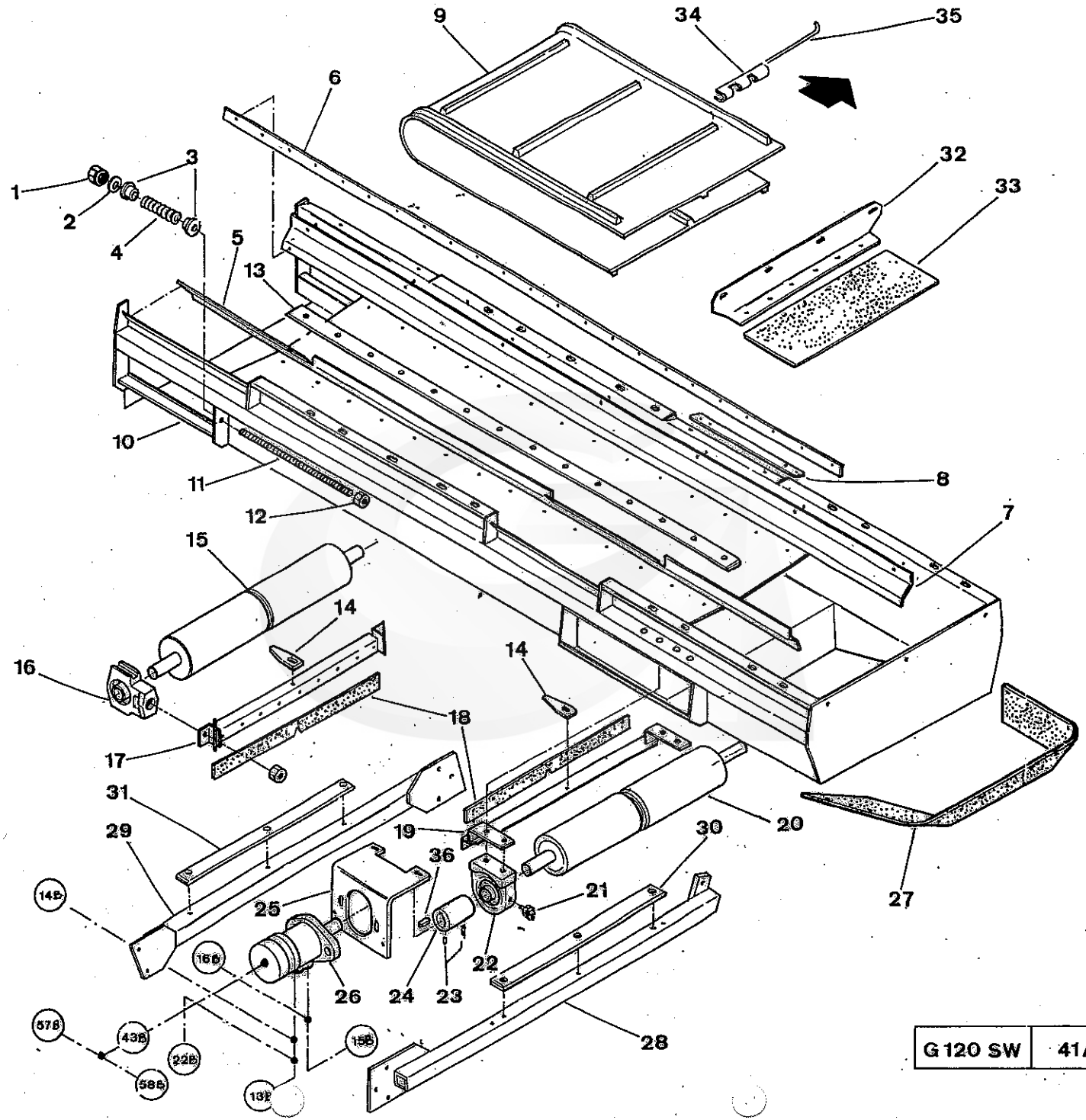

G 120 SW	41A	08 - 98	

REP.	CODE	DESIGNATION	QTE	MODIFICATION N°Bull.	MODIFICATION à partir machine N°	DESCRIPTION BESCHREIBUNG / DESCRIZIONE DESCRIPTION
33	285378	Bavette déflecteur de bout	1			Strip guide
34	024042	Agrafe Airport inox rigide - L = 500	1			Conveyor Joiner Assemby (L=500mm)
35	024043	Axe d' agrafe inox Minet Airport Diam. 3 - L = 500	1			Conveyor Joiner Pin
36	100027	Clavette paral. à 2 bouts ronds 8 x 7 x 25	1			Parallel key (8x7x25)
37	385078	Pignon 17 dents - 12,7 S (voir **NOTA**)	2		**Version 2006**	Sprocket 17 teeth - 12,7 S - D 25 - CL8 (see **NOTE**)
38	095035	Chaîne double 12,7 S (voir **NOTA**)	1		**Version 2006**	Double chain 12,7 S (see **NOTE**)
39	065153	Vis STHC bout cuvette 8 x 16 zinguée	4		**Version 2006**	Screw - Rounded - Zinc (8 x 16)
		NOTA - ***A partir de version 2006***, *l' entrainement du rouleau moteur de tapis du convoyeur transversal effectué par le manchon 385807 (repère 24) est remplacé par un entraînement de pignons 385078 (repère 37) et de chaîne double (repère 38) -* ***Voir planche 41 / 1***				**NOTE** - **From Version 2006,** driving of the cross conveyor belt motor roller realized by drive adaptor 385807 (item 24) is replaced by a sprockets driving 385078 (item 37) and double chains (item 38). **See drawing 41 / 1**

NI : NON ILLUSTRE

CROSS CONVEYOR (Version with one bin)

CONVOYEUR TRANSVERSAL (Version une Benne)

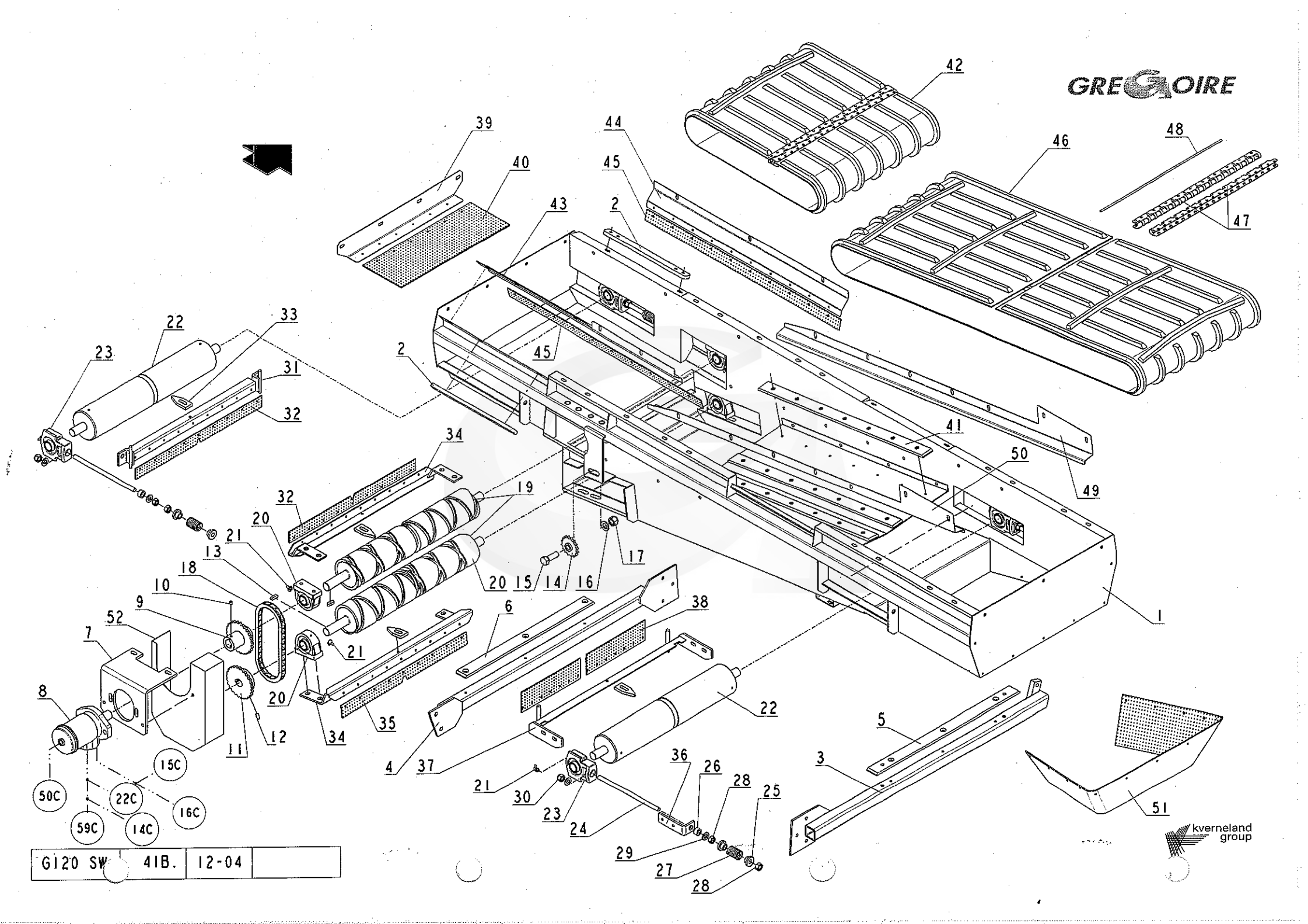
GREGOIRE
kverneland group
1
2
3
4
5
6
7
8
9
10
11
12
13
14
15
16
17
18
19
20
21
22
23
24
25
26
27
28
29
30
31
32
33
34
35
36
37
38
39
40
41
42
43
44
45
46
47
48
49
50
51
50C
59C
22C
14C
15C
16C
G120 SW
41B.
12-04

GREGOIRE

REP.	CODE	DESIGNATION	QTE	MODIFICATION N°Bull.	MODIFICATION à partir machine N°	DESCRIPTION BESCHREIBUNG DESCRIZIONE DESCRIPTION
1	346827	Caisson transversal double tapis	1			Cross conveyor case with two belts
2	345794	Contre-plaque fixation convoyeur	4			Backing plate
3	501838	Support convoyeur transversal DROIT	1			Cross conveyor support R.H.
4	124135	Support convoyeur transversal GAUCHE	1			Cross conveyor support L.H.
5	265388	Bande support convoyeur transversal	1			Cross conveyor seat strip R.H.
6	265268	Bande support convoyeur transversal GAUCHE	1			Cross conveyor seat strip L.H.
7	385806	Support moteur	1			Motor support
8	210062	Moteur OMR 100 - Arbre 25 - Réf. 151 - 0212	1			Hydraulic motor OMR 100 - Shaft Diam.25
NI	185300	Pochette de joints pour moteur OMR	-			Seal kit (Hydraulic motor OMR)
9	387182	Manchon d' entraînement CV - 25 dents	1			Drive sprocket 25 teeth
10	065158	Vis STHC bout cuvette 8 x 8 zinguée	4			Screw - Rounded - Zinc (8x8)
11	387183	Pignon récepteur 12,70S - 25 dents	1			Sprocket 12,70S - 25 teeth
12	065153	Vis STHC bout cuvette 8 x 16 zinguée	2			Screw - Rounded - Zinc (8x16)
13	100027	Clavette parallèle à 2 bouts ronds 8 x 7 x 25	2			Parallel key (8x7x25)
14	250031	Pignon tendeur 12,70S - 16 dents + roulement	1			Stretching sprocket 12,70S - 16 theeth - + bearings
15	065291	Vis TH 80K 16 x 60 zinguée	1			Bolt H M16 x 60 - Zinc
16	065069	Rondelle plate M Diam. 16 zinguée	1			Flat Washer - Zinc (diam 16mm)
17	065016	Ecrou frein Diam. 16 zingué	1			Nyloc Nut - Zinc (diam 16mm)
18	095070	Chaîne 12,70S ASA 40	0m7			Reinforced single chain
NI	095071	Attache rapide 12,70S ASA	1			Chain link (reinforced single)
19	386004	Rouleau moteur enrobé	2			Drive Roller
20	240022	Palier SNP 25	4			Bearing Block (SNP25)
21	055045	Graisseur coudé 1/4 witworth à 90° - Réf. 52	8			Grease nipple 90° 1/4 Witworth
22	386003	Rouleau mené	2			Roller (bottom)
23	385347	Palier ST 25	4			Bearing (right - ST25)
24	385266	Tige tendeur tapis	4			Screwed tensioner rod
25	385039	Guide de ressort convoyeur latéral	8			Spring guide
26	386201	Douille tendeur de tapis	4			Bushing
27	325003	Ressort tendeur comprimé - Fil Diam. 4 - I 20 - LG 80 - Pas 10	4			Spring (FIL4 !20 LG80 PAS10)
28	065029	Ecrou HU Diam. 12 zingué	10			Nut Hu Diam. 12 - Zinc
29	065067	Rondelle plate M Diam. 12 zinguée	8			Flat washer M Diam. 12 - Zinc
30	065014	Ecrou frein Diam. 12 zingué	10			Nyloc Nut - Zinc (diam 12mm)
31	355932	Support de racleur	1			Scraper bracket
32	285274	Bavette de racleur	2			Scraper strip

NI : NON ILLUSTRE

CROSS CONVEYOR with DOUBLE BELTS
CONVOYEUR TRANSVERSAL DOUBLE TAPIS

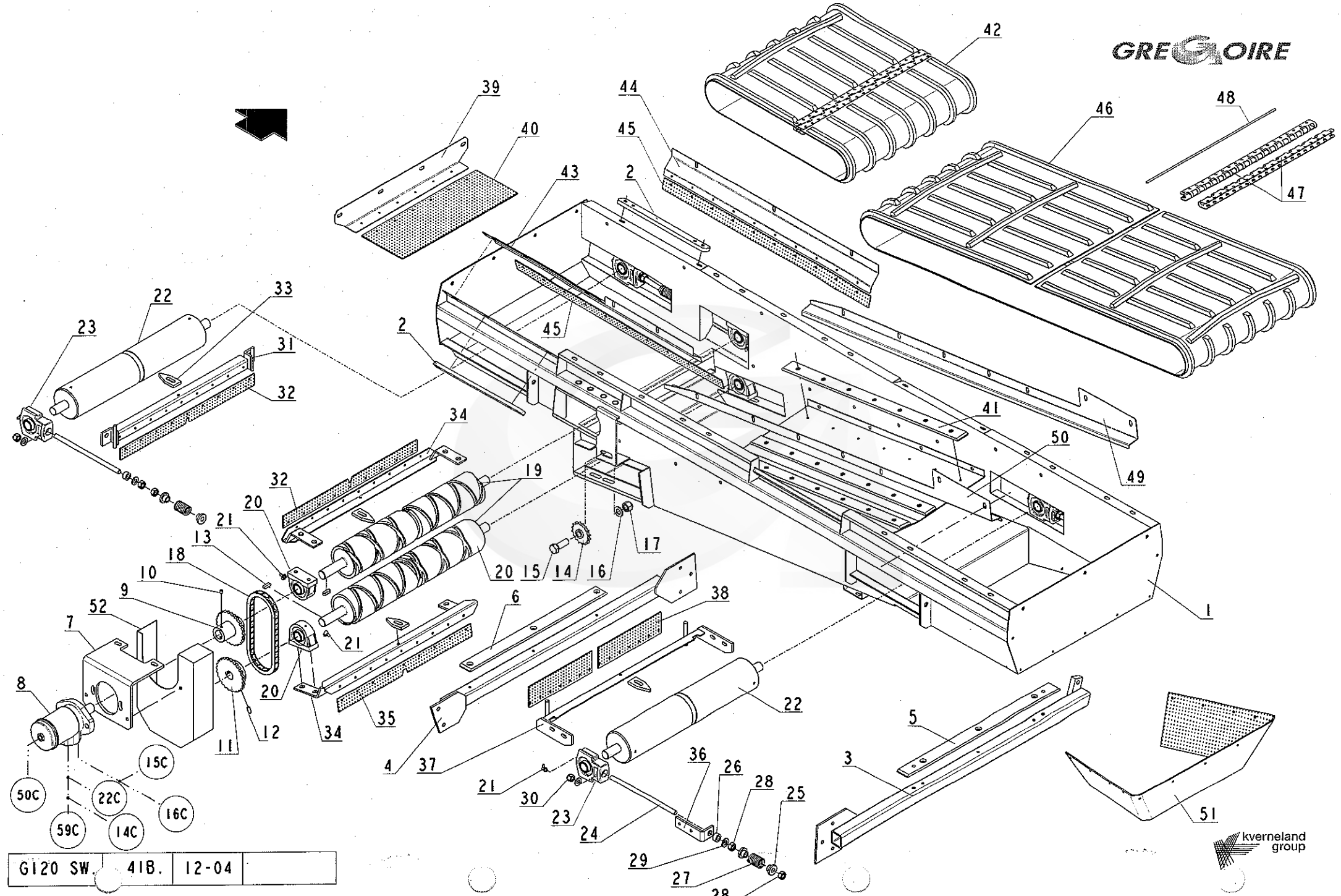

G120 SW.	41B.	12-04	

GREGOIRE

REP.	CODE	DESIGNATION	QTE	MODIFICATION N°Bull.	MODIFICATION à partir machine N°	DESCRIPTION BESCHREIBUNG / DESCRIZIONE DESCRIPTION
33	265005	Racleur de poulie	4			Pulley scraper
34	355933	Support de racleur	2			Scraper bracket
35	285599	Bavette de racleur	1			Scraper strip
36	355273	Support de racleur	2			Scraper bracket
37	501829	Racleur inverse	1			Reversed scraper
38	285598	Bavette racleur inverse	2			Reversed scraper strip
39	346004	Déflecteur de bout	1			Guide
40	285378	Bavette déflecteur de bout	1			Strip guide
41	265387	Bande d' usure convoyeur	4			Conveyor wear strip
42	285654	Petit tapis convoyeur transversal	1			Cross conveyor small belt
43	346829	Déflecteur arrière petit tapis	1			Small belt rear guide
44	346830	Déflecteur avant petit tapis	1			Small belt front guide
45	285594	Bande de déflecteur petit tapis	2			Small belt guide strip
46	285653	Grand tapis convoyeur transversal	1			Cross conveyor large belt
47	024042	Agrafe Airport inox rigide - L = 500	2			Conveyor belt joiner Assy - L=500
48	024043	Axe d' agrafe inox Minet Airport Diam. 3 - L = 500	2			Conveyor belt joiner pin Diam.3 x 500
49	346832	Déflecteur avant grand tapis convoyeur transversal	1			Cross conveyor large belt front guide
50	346833	Déflecteur arrière grand tapis convoyeur transversal	1			Cross conveyor large belt rear guide
51	285307	Bavette convoyeur transversal	1			Cross conveyor strip
52	357336	Capot moteur caisson double	1			Motor cover

NI : NON ILLUSTRE

CROSS CONVEYOR with DOUBLE BELTS
CONVOYEUR TRANSVERSAL DOUBLE TAPIS

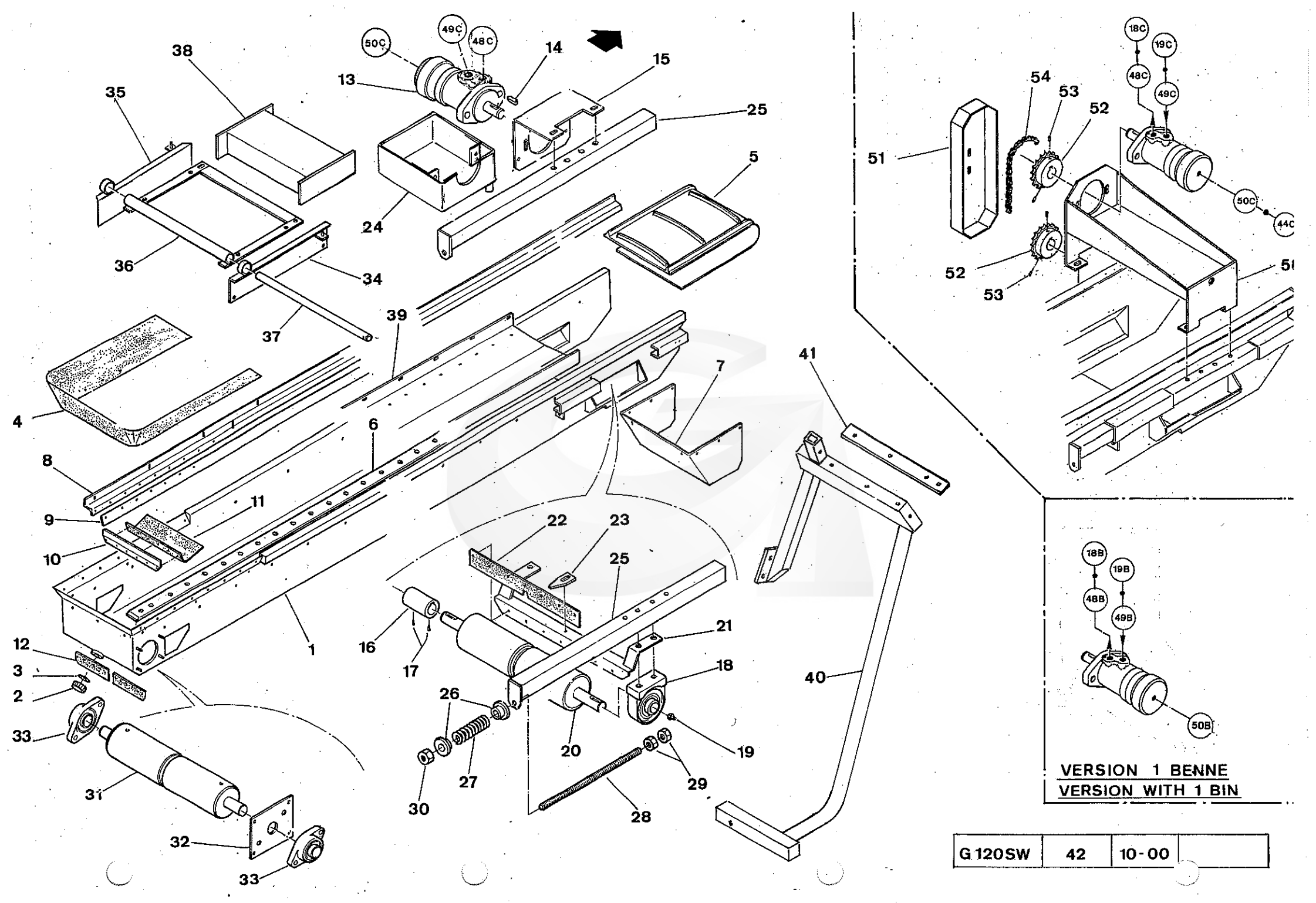

G 120SW	42	10-00	

GREGOIRE

REP.	CODE	DESIGNATION	QTE	MODIFICATION N°Bull.	MODIFICATION à partir machine N°	DESCRIPTION BESCHREIBUNG / DESCRIZIONE DESCRIPTION
1	345712	Caisson bras de décharge	1			Side discharge conveyor case
2	295003	Bouchon plastique diam. 40 - Filetage MACON	1			Plastic Stopper (diam 40mm)
3	295002	Joint diam. 40	1			Seal (diam 40mm)
4	285098	Bavette	1			Strip
5	285264	Tapis de bras	1			Discharge Conveyor Belt 360mm
NI	285277	Bande transporteuse livrée au mètre - (L = 360)	-			Conveyor belt delivered per meter
NI	024020	Agrafe complèteMINET AIRPORT inox L =350	1			Conveyor Joiner Assemby 350mm
NI	024021	Axe d'agrafe MINET AIRPORT inox L = 350				Conveyor Joiner Pin (3x350)
6	265266	Bande d'usure	4			Wear Strip
7	345509	Goulotte	1			Guide sheet
8	345508	Déflecteur de tapis	2			Belt conveyor guide
9	285203	Bande de déflecteur	2			Guide band
10	345510	Déflecteur de bout	1			Guide
11	285229	Bavette de déflecteur de bout	1			Guide strip
12	285283	Bavette de racleur	2			Scraper strip
13	210050	Moteur OMR 80 - Arbre 25	1			Hydraulic motor - OMR 80 - Arbre 25
NI	185300	Pochette de joints pour moteur OMR	-			Seal kit (Hydraulic motor OMR)
14	100027	Clavette parallèle à 2 bouts ronds 8 x 7 x 25	1			Parallel key (8x7x25)
15	385806	Support moteur	1			Motor support
16	385807	Manchon	1			Drive Adaptor
17	065158	Vis STHC bout cuvette 8 x 8 zinguée	4			Screw - Rounded - Zinc (8x8)
18	240022	Palier SNP 25	2			Bearing Block (SNP25)
19	055045	Graisseur coudé 90° 1/4 WITWORTH	2			Grease nipple 90°1/4 Witworth
20	385995	Rouleau moteur enrobé	1			Rubberised Drive Belt Roller
21	355920	Support de racleur	1			Scraper bracket
22	285265	Racleur de convoyeur	1			Conveyor scraper
23	265005	Racleur de poulie	2			Pulley scraper
24	355976	Bac de récupération	1			Oil recuperation tray
NI	305055	Bouchon mâle N°290 -15 x 21 zingué	1			Male plug 15 x 21 - Zinc N°290
25	122093	Tube tendeur	2			Tensioner tube
26	385039	Guide de ressort convoyeur latéral	4			Spring guide
27	325003	Ressort tendeur comp. Fil 4 I20 LG80 Pas10	2			Spring (FIL4 I20 LG80 PAS10)
28	385266	Tige tendeur tapis	2			Screwed tensioner rod
29	065029	Ecrou HU, diam. 12 zingué	4			Nut Hu Diam. 12 - Zinc

NI : NON ILLUSTRE

SIDE DISCHARGE CONVEYOR
BRAS DE DECHARGE

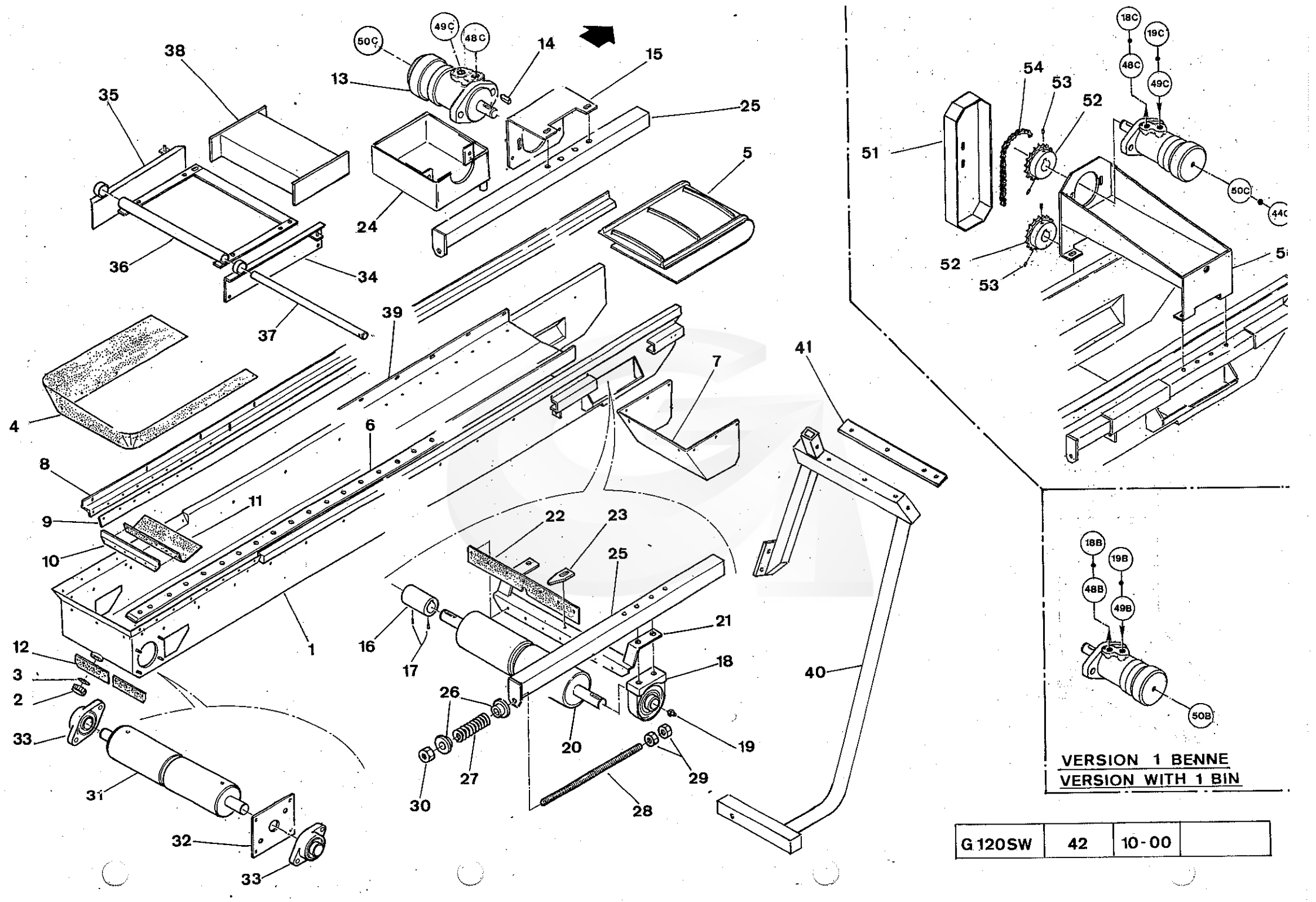

G 120SW	42	10-00	

GREGOIRE

REP.	CODE	DESIGNATION	QTE	MODIFICATION N°Bull.	MODIFICATION à partir machine N°	DESCRIPTION BESCHREIBUNG	DESCRIZIONE DESCRIPTION
30	065014	Ecrou frein diam. 12 zingué	4			Nyloc Nut - Zinc (diam 12mm)	
31	385994	Rouleau mené	1			Belt Roller (bottom)	
32	345714	Plaque support palier	1			Plate	
33	240019	Palier SFT 25	2			Bearing Block (SFT25)	
34	355921	Support aimant fixe DROIT	1			Fixed magnet bracket R.H.	
35	355922	Support aimant fixe GAUCHE	1			Fixed magnet bracket L.H.	
36	355923	Support aimant mobile	1			Moved magnet bracket	
37	385998	Axe aimant mobile	1			Moved magnet axle	
38	290032	Plaque magnétique type 150/300 Indice 2 sans charnière	1			Magnetic plate (without hinge)	
39	345713	Tôle support courroie	1			Belt conveyor support sheet	
40	500435	Support AVANT de bras	1			Front support	
41	265311	Bande appui de bras	1			Strip	
NI	025003	Plot élastique 40 x 40 - M10	1			Rubber bumper 40 x 40 M10	
		MOTORISATION TAPIS (Version 2000)					
50	500805	Support moteur	1			Motor support	
51	500806	Capot moteur	1			Cover	
52	386907	Pignon moteur	2			Drive sprocket	
53	065158	Vis STHC bout cuvette 8 x 8 zinguée	4			Screw - Rounded - Zinc (8x8)	
54	095073	Chaine 15,80 simple renforcée	0,5			Single chain (15.80)	
NI	095074	Attache rapide 15,80 simple renforcée	1			Connector link (single 15.80)	

NI : NON ILLUSTRE

SIDE DISCHARGE CONVEYOR

BRAS DE DECHARGE

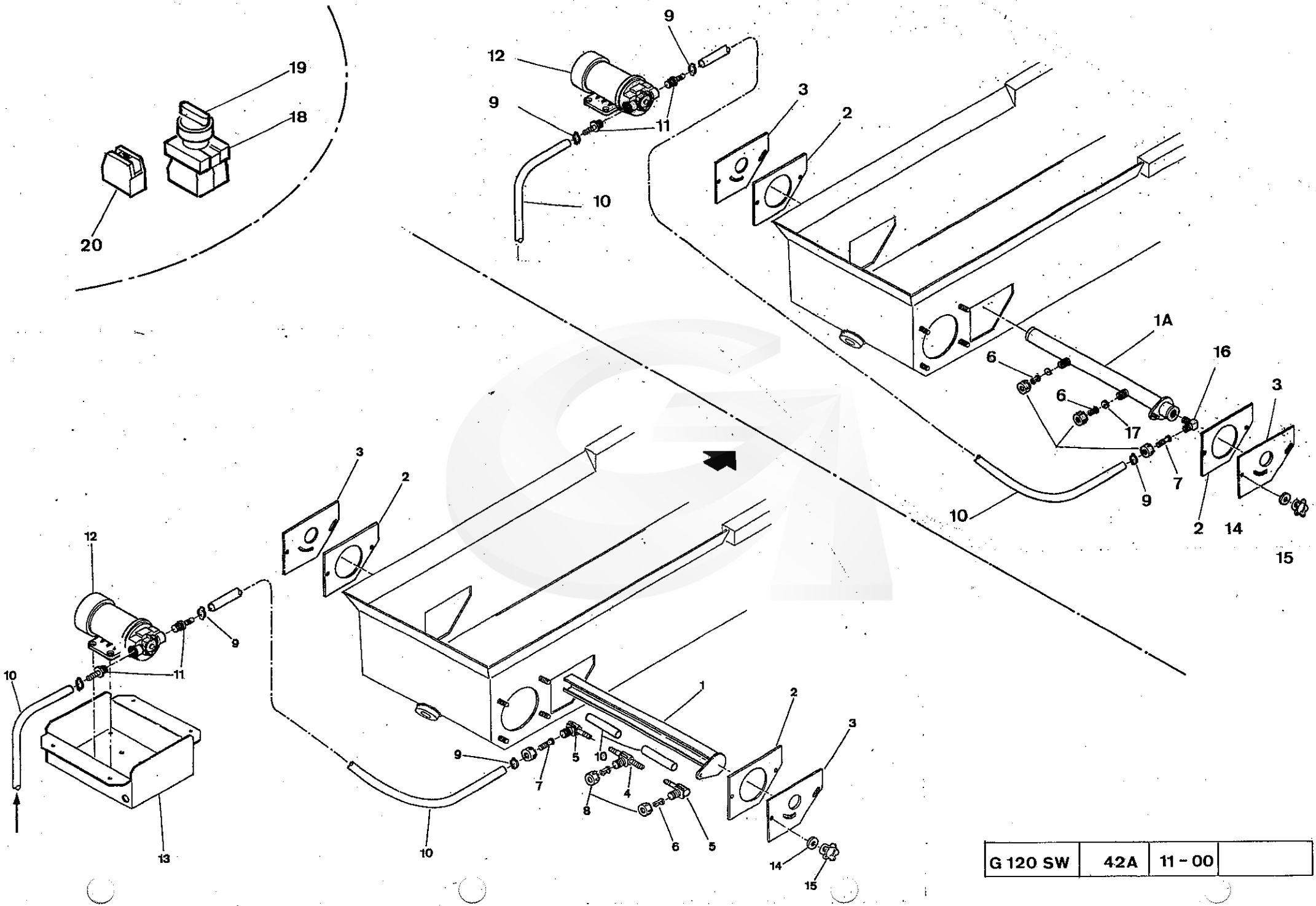

G 120 SW	42A	11 - 00	

REP.	CODE	DESIGNATION	QTE	MODIFICATION N°Bull.	MODIFICATION à partir machine N°	DESCRIPTION BESCHREIBUNG / DESCRIZIONE DESCRIPTION
1	346332	Rampe buse - Voir **NOTA**	1			Nozzle-boom
1A	346790	Rampe de buse - Voir **NOTA**	1			Nozzle boom 2000
2	185343	Joint de trappe de buse	2			Gasket
3	346343	Trappe de buse	2			Access Hatch
4	295097	Porte-jet double - Voir **NOTA**	1			Double jet holder
5	295098	Porte-jet simple	2			Single jet holder
6	295099	Albuz miroir grise	2			Nozzle (Grey)
7	295095	Tubulure diam. 10	1			Outlet piping Diam. 10
8	295096	Ecrou épaulé 3/8 Gaz	3			Special nut 3/8 Gas
9	055343	Collier 1018	3			Collar Diam.18
10	365069	Tuyau transparent 10 x 16 (15 bars) - Voir **NOTA**	6 m			Transparent pipe
11	295094	Tubulure diam. 10 Fil 3/8 Gaz M	2			Outlet piping Diam.10 - 3/8
12	080352	Pompe 2100 681 à membrane et clapets BUNA C2	1			Pump
13	124774	Support pompe	1			Pump support
14	060013	Rondelle plate Inox A2 L diam. 8	4			Flat Washer (diam 8mm)
15	055041	Bouton étoile diam. 40 M8 REF. 1577 (femelle)	4			Hand Knob (female) - D40 M8
16	295250	Coude double mâle conique 3/8 gaz - Voir **NOTA**	1			Double male elbow (Conical 3/8 gas)
17	185468	Joint fibre 12 x 17	2			Water tight joint 12 x 17
18	165203	Corps complet ZB4BZ103 + 2 éléments contact vert 166907 - Voir **NOTA (1)**	1			Contactor ZB4BZ103 - See **NOTA (1)**
19	165341	Bouton poussoir ZB4BP2	1			Push Button (ZB2BP2)
20	166907	Contact (vert) ZB4BE101	2			Contactor ZB4BE101 (Green)
NI	203310	Etiquette " Pump "	1			Transfert " Pump "
		NOTA (1) - ***A partir Version 2006,*** *le lavage du bras de décharge est temporisé. Le bouton poussoir (1 8 + 19) est remplacé par un bouton lumineux tournant blanc + temporisation (Voir composants ci-après)*				**NOTE (1)** - ***From version 2006****, side discharge washing is delayed. Switch (18 + 19)is replaced by a turning switch knob with white light + a time delay (See components hereafter)*
19	167462	Bouton tournant voyant Blanc (+ voyant à led 167463 + 2 contacts vert 166907)			**Version 2006**	White turning switch knob (+ white light 167463 + 2 green contacts 166907)
NI	167460	Temporisation assymétrique			**Version 2006**	Time delay
NI	191016	Bride fixation temporisation			**Version 2006**	Clamp for time delay
NI	020662	Etiquette " Pump "			**Version 2006**	Transfert " Pump "
		NOTA - La rampe de buse (1) ainsi que les composants (4), (5), (10), ne sont plus fournis et sont remplacés par la rampe de buse (1A) et le coude (16)				**NOTE -** Nozzle boom (1) and components (4), (5), (10), are not avaible and they are replaced by nozzle boom (1A) and elbow (16)

NI : NON ILLUSTRE

SIDE DISCHARGE CONVEYOR : WASHING BELT KIT

BRAS DE DECHARGE : KIT LAVAGE TAPIS

SUPPORT FLEXIBLES GAUCHE

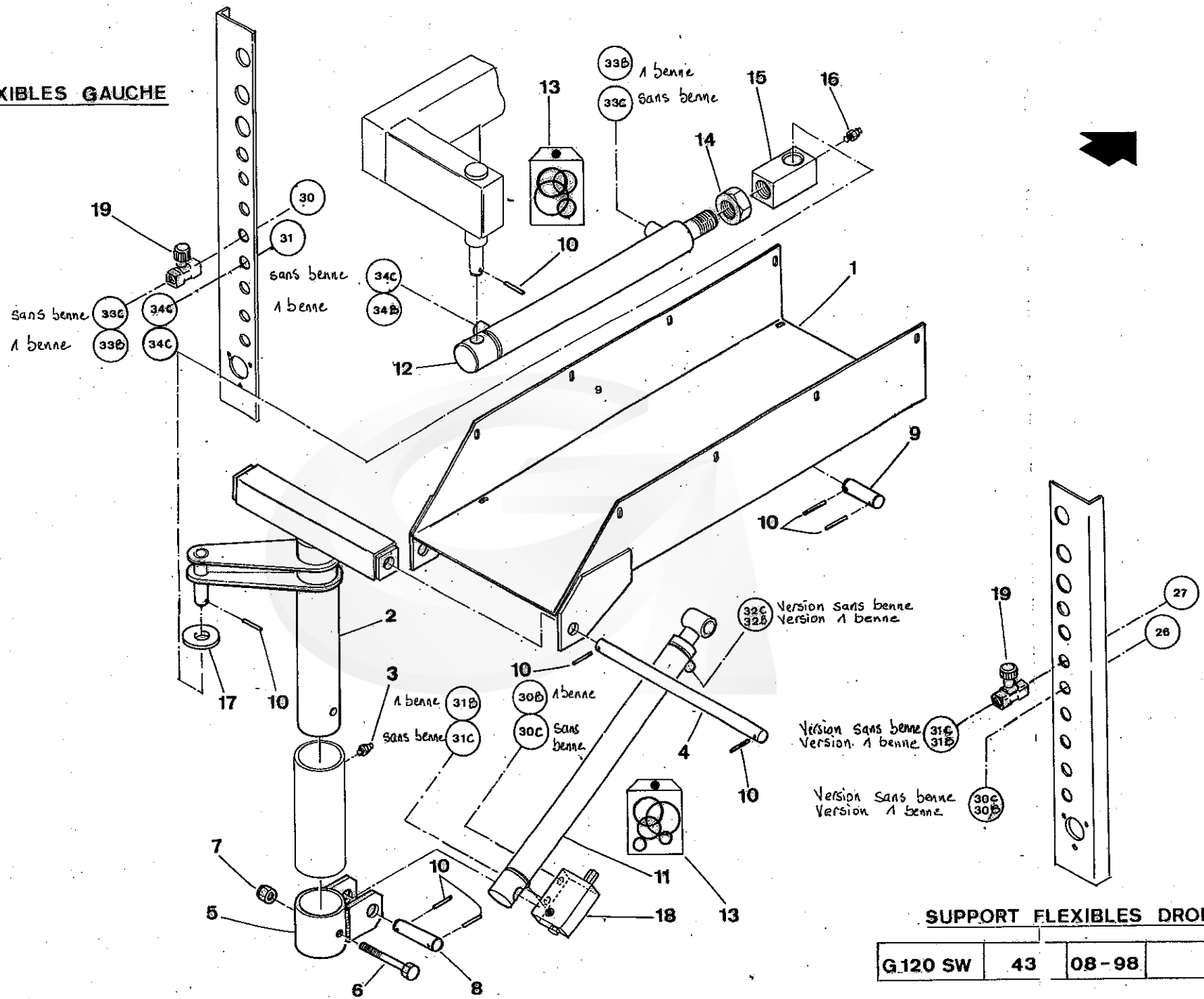

SUPPORT FLEXIBLES DROIT

G.120 SW	43	08-98	

GREGOIRE

REP.	CODE	DESIGNATION	QTE	MODIFICATION N°Bull.	MODIFICATION à partir machine N°	DESCRIPTION BESCHREIBUNG / DESCRIZIONE DESCRIPTION
1	123001	Ceinture de bras	1			Side discharge conveyor reinforcement
2	123002	Pivot à chape	1			Pivot Arm - Discharge Conveyor
3	055050	Graisseur 8 x 125 REF. 50	1			Grease nipple (8x125)
4	385486	Axe de pivot	1			Pivot axle
5	121043	Pied de pivot	1			Pivot lower housing
6	065347	Vis TH 80 K 16 x 120 zinguée	1			Bolt H M16 x 120 - Zinc
7	065016	Ecrou frein diam. 16 zingué	1			Nyloc Nut - Zinc (diam 16mm)
8	385487	Axe vérin levage côté fond	1			Cylinder axle (foot side)
9	385429	Axe vérin levage côté tige	1			Cylinder axle (head side)
10	180017	Goupille élastique 6 x 50 série épaisse	8			Roll pin (6x50)
11	390030	Vérin de levage (30 x 50 - course 500)	1			Cylinder (30x50)
11	390181	Vérin de levage (30 x 50 - course limitée)	1		Version 99	Cylinder (30 x 50)-Limited stroke
12	390025	Vérin d'orientation 30 x 50 - course 300	1			Cylinder (30x50)
12	390141	Vérin d'orientation 30 x 50 - course 300	1		Version 99	Cylinder 30 x 50 - stroke 300
NI	356582	Tôle protection vérin d' orientation	1			Protection shield
13	185050	Pochette de joints pour vérin diam. 30 x 50	-			Seal Kit (Cylinder - 30x50)
14	385018	Ecrou TDR diam. 28 x 150 à DROITE	1			Picking-head nut (right - 28x150)
15	386444	Embout de vérin réglable	1			Adjusting head cylinder
16	055046	Graisseur 6 x 100 REF. 50	1			Grease Nipple (6x100)
17	065071	Rondelle plate M diam. 24 zinguée	1			Flat washer Diam. 24 - Zinc
18	045007	Clapet piloté 2353	1			Check Valve 2353
19	115009	Robinet Réf. 1251/2/1419	2			Cock - Réf. 1251

NI : NON ILLUSTRE

SIDE DISCHARGE CONVEYOR MOTION
PIVOT DE BRAS DE DECHARGE

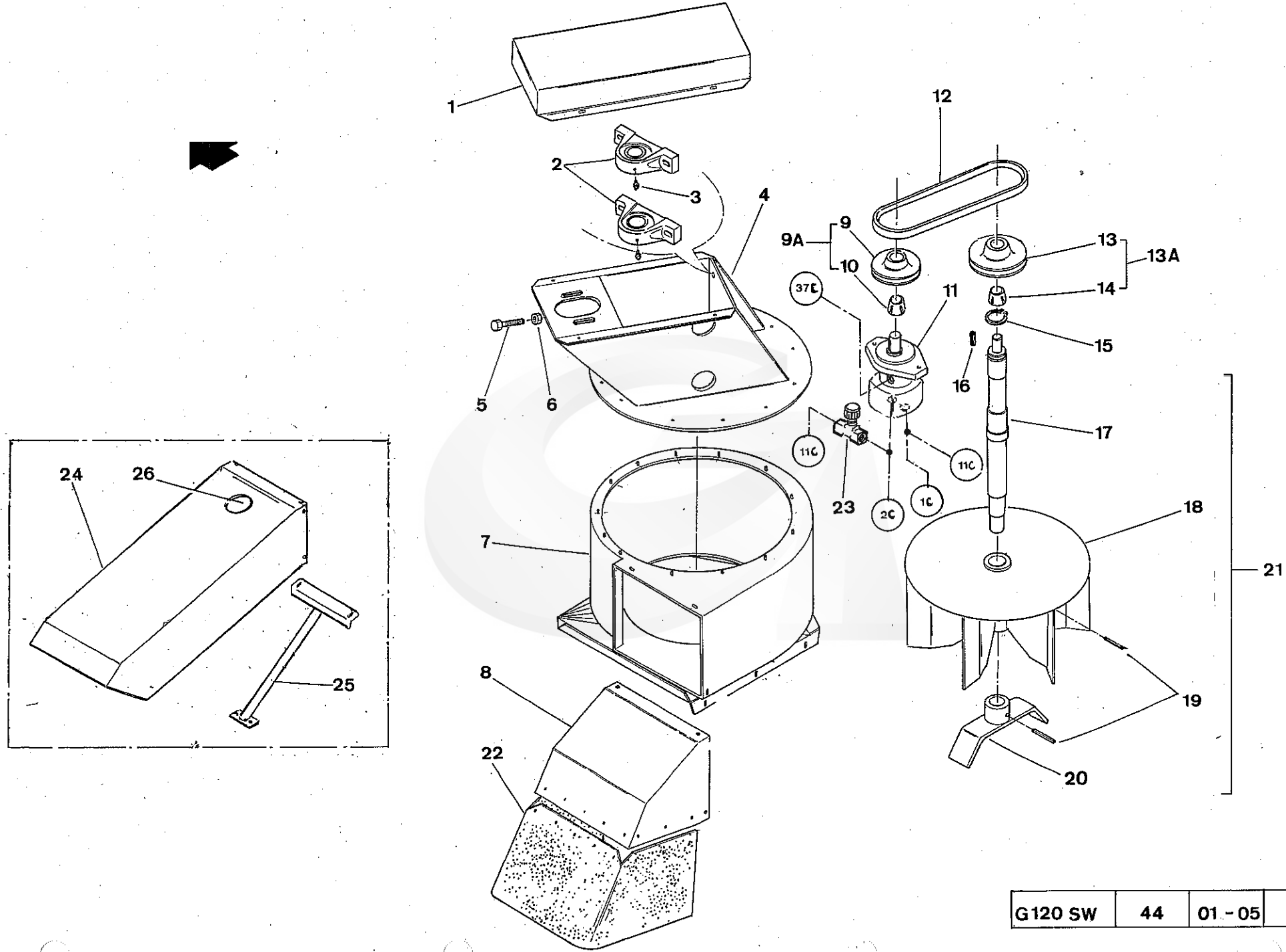

G120 SW	44	01 - 05	

GREGOIRE

REP.	CODE	DESIGNATION	QTE	MODIFICATION N°Bull.	MODIFICATION à partir machine N°	DESCRIPTION BESCHREIBUNG DESCRIZIONE DESCRIPTION
1	355885	Carter de courroie	1			Belt case
2	240038	Palier NP 45	2			Bearing Block (NP45)
3	055045	Graisseur coudé 90° REF. 52 1/4 WITWORTH	2			Grease nipple 90° 1/4 Witworth
4	123066	Boîtier support palier	1			Bearing block support casing
5	065181	Vis TH 60K 10 x 60 zinguée filetée sous tête	1			Screw H M10x60 - Zinc
6	065028	Ecrou HU diam. 10 zingué	1			Nut HU Diam. 10 - Zinc
7	123067	Tête de caisson	1			Fan case
8	356083	Déflecteur aspirateur	1			Fan guide
9 A	280004	Poulie fonte 125 1SPB 032 AL25, 4 MGT CL6, 35 X 27, 3	1			Pulley (with coupling)
9	280030	Poulie MGT 125 1 SPB 032	1			Pulley
10	230009	Moyeu MGT 032 AL 25.4	1			Coupling (MGT32-25.4mm)
11	210003	Moteur D30 MA01	1			Hydraulic Motor D30 MA01 - (24 cm3)
NI	185123	Pochette de joints D 30 moteur 210003 et 210083	1			Seal kit (Hydraulic motors 210003 and 210083)
12	130012	Courroie SPBX 1060	1			Fan Drive Belt (SPBX 1060)
13 A	280007	Poulie 140 1SPB 32 AL25 CLNF22175 + VIS CHC5X25 12/9	1			Pulley (with coupling)
13	280029	Poulie 140 1 SPB MGT 032	1			Pulley
14	230006	Moyeu MGT 32 ALESAGE 25	1			Coupling (MGT32-25mm)
15	055125	Circlips ext. diam. 45	1			External circlips Diam.45
16	100028	Clavette paral. A 2 bouts ronds 8x7x30	1			Parallel key (8x7x30)
17	385945	Arbre	1			Fan Shaft
18	123065	Rotor aspirateur	1			Fan rotor unit
19	180024	Goupille élastique 8 x 50 série épaisse	2			Roll pin 8 x 50
20	122907	Broyeur	1			Grinder
21	123064	Rotor monté (comprend les pièces repérées 17 -18 - 19 - 20)	1			Mounted rotor/Fan Unit
22	285416	Bavette déflecteur tête de caisson	1			Fan case guide strip
23	115048	Robinet Réf. 1251 / 2 / 1/2 + écrou KM	1			Regulation cock 2 / 1/2 + Nut KM
24	357409	Déflecteur d' aspirateur DROIT caisson transversal (**machines Australiennes**)	1		**Version 2005**	Cross conveyor fan guide R.H.(**Australian version**)
25	503878	Tirant déflecteur d' aspirateur de bras (**machines australiennes**)	1		**Version 2005**	Cross conveyor fan guide R.H. tie rod (**Australian version**
26	295036	Opercule noire pour tôle - Diam. 92 (**machines australiennes**)	1		**Version 2005**	Closing plate Diam. 92 (**Australian version**)

NI : NON ILLUSTRE

SIDE DISCHARGE CONVEYOR FAN (Version without bin)
ASPIRATEUR SUR BRAS DE DECHARGE (Version sans Benne)

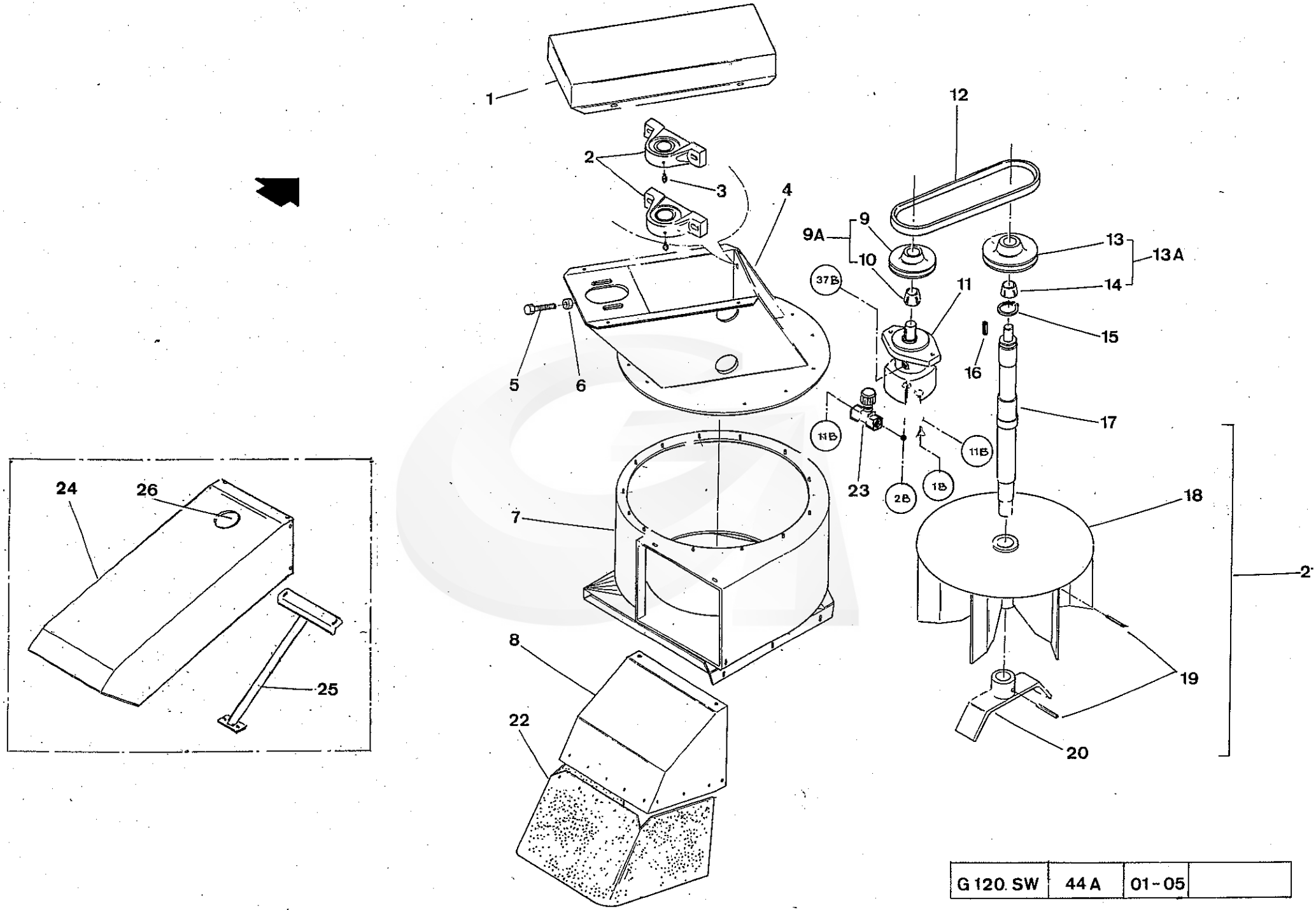

G 120. SW	44 A	01-05	

REP.	CODE	DESIGNATION	QTE	MODIFICATION N°Bull.	MODIFICATION à partir machine N°	DESCRIPTION BESCHREIBUNG / DESCRIZIONE DESCRIPTION
1	355885	Carter de courroie	1			Belt case
2	240038	Palier NP 45	2			Bearing Block (NP45)
3	055045	Graisseur coude 90°-1/4 WITWORTH	2			Grease nipple 90°1/4 Witworth
4	123066	Boîtier support palier	1			Bearing block support casing
5	065181	Vis TH 60K 10 x 60 zinguée filetée sous tête	1			Screw H M10x60 - Zinc
6	065028	Ecrou HU diam. 10 zingué	1			Nut HU Diam. 10 - Zinc
7	123067	Tête de caisson	1			Fan case
8	356083	Déflecteur aspirateur	1			Fan guide
9 A	280004	Poulie fonte 125 1SPB 032 AL25, 4 MGT CL6, 35 X 27, 3	1			Pulley (with coupling)
9	280030	Poulie MGT 125 1 SPB 032	1			Pulley
10	230009	Moyeu MGT 032 AL 25.4	1			Coupling (MGT32-25.4mm)
11	210003	Moteur D30 MA01	1			Hydraulic Motor D30 MA01 - (24 cm3)
NI	185123	Pochette de joints D 30 moteur 210003 et 210083	1			Seal kit (Hydraulic motors 210003 and 210083)
12	130012	Courroie SPBX 1060	1			Fan Drive Belt (SPBX 1060)
13 A	280007	Poulie 140 1SPB 32 AL25 CLNF22175 + VIS CHC5X25 12/9	1			Pulley (with coupling)
13	280029	Poulie 140 1 SPB MGT 032	1			Pulley
14	230006	Moyeu MGT 32 ALESAGE 25	1			Coupling (MGT32-25mm)
15	055125	Circlips ext. diam. 45	1			External circlips Diam.45
16	100028	Clavette paral. A 2 bouts ronds 8x7x30	1			Parallel key (8x7x30)
17	385945	Arbre	1			Fan Shaft
18	123065	Rotor aspirateur	1			Fan rotor unit
NI	387067	Macaron détection rotation aspirateur (Monté sur rotor 123065)	2			Detector piece (Mounted on rotor 123065)
NI	065122	Vis FHC 12 x 25 zinguée	2			Scew FHC 12 x 25 - Zinc
NI	065014	Ecrou H FR M12 zingué	2			Lock nut H M12 - Zinc
19	180024	Goupille élastique 8 x 50 série épaisse	2			Roll pin 8 x 50
20	122907	Broyeur	1			Grinder
21	123064	Rotor monté (comprend les pièces repérées 17 -18 - 19 - 20)	1			Mounted rotor/Fan Unit
22	285416	Bavette déflecteur tête de caisson	1			Fan case guide strip
23	115048	Robinet Réf. 1251 / 2 / 1/2 + écrou KM	1			Regulation cock 2 / 1/2 + Nut KM
24	357409	Déflecteur d' aspirateur DROIT caisson transversal (Variante **Australie**)	1		**Version 2005**	Cross conveyor fan guide R.H.(**Australian** version)
25	503878	Tirant déflecteur d' aspirateur de bras (Variante **Australie**)	1		**Version 2005**	Cross conveyor fan guide R.H. tie rod (**Australian** version)
26	295036	Opercule noire pour tôle - Diam. 92 (Variante **Australie**)	1		**Version 2005**	Closing plate Diam. 92 (**Australian** version)

NI : NON ILLUSTRE

SIDE DISCHARGE CONVEYOR FAN (Version with one bin)

ASPIRATEUR SUR BRAS DE DECHARGE (Version une Benne)

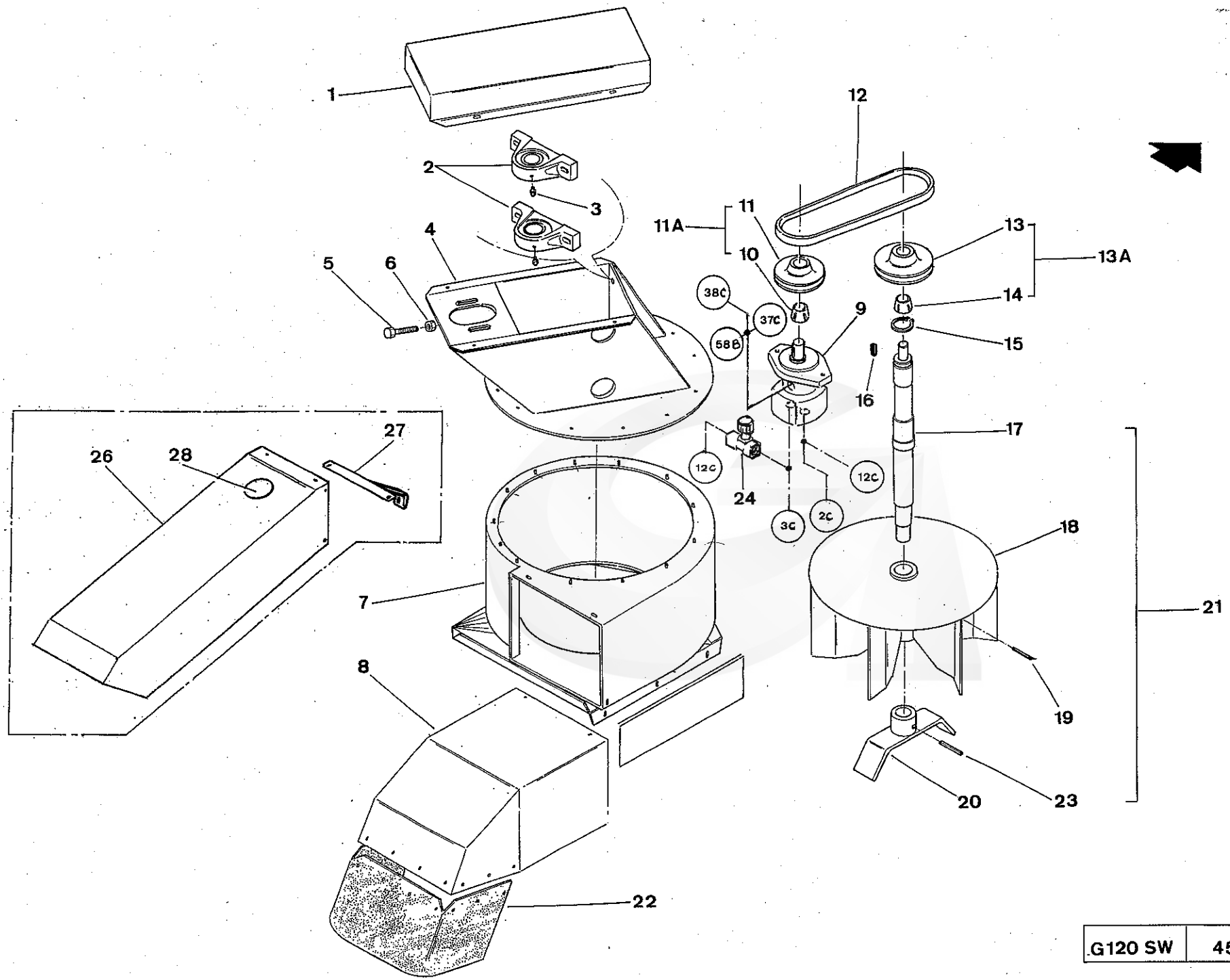

G120 SW	45	01 - 05	

REP.	CODE	DESIGNATION	QTE	MODIFICATION N°Bull.	MODIFICATION à partir machine N°	DESCRIPTION BESCHREIBUNG / DESCRIZIONE DESCRIPTION
1	355885	Carter de courroie	1			Belt case
2	240038	Palier NP 45	2			Bearing Block (NP45)
3	055045	Graisseur coude 90° REF. 52 1/4 WITWORTH	2			Gre ase nipple 90° 1/4 Witworth
4	122910	Boîtier support palier	1			Bearing block support casing
5	065181	Vis TH 60K 10 x 60 zinguée filetée sous tête	1			Screw H M10x60 - Zinc
6	065028	Ecrou HU diam. 10 zingué	1			Nut HU Diam. 10 - Zinc
7	123068	Carter de hotte central	1			Middle fan case
8	355963	Déflecteur aspirateur	1			Fan guide
9	210003	Moteur D30 MA01-36 (24 cm3)	1			Hydraulic Motor D30 MA01 - (24 cm3)
NI	185123	Pochette de joints D30 moteur 210003 et 210083	1			Seal kit (Hydraulic motors 210003 and 210083)
10	230009	Moyeu MGT 032 AL 25.4	1			Coupling (MGT32-25.4mm)
11 A	280004	Poulie fonte 125 1SPB 032 AL25, 4 MGT CL6, 35 x 27 , 3	1			Pulley (with coupling)
11	280030	Poulie MGT 125 1SPB 032	1			Pulley
12	130012	Courroie SPBX 1060	1			Fan Drive Belt (SPBX 1060)
13 A	280007	Poulie 140 1SPB 32 AL25 CLNF22175 + VIS CHC5X25 12/9	1			Pulley (with coupling)
13	280029	Poulie 140 1 SPB MGT 032	1			Pulley
14	230006	Moyeu MGT 32 ALESAGE 25	1			Coupling (MGT32-25mm)
15	055125	Circlips ext. diam. 45	1			External circlips Diam.45
16	100028	Clavette paral. A 2 bouts ronds 8x7x30	1			Parallel key (8x7x30)
17	385945	Arbre	1			Fan Shaft
18	122256	Rotor aspirateur DROIT	1			Rotor/Fan Unit (right)
NI	387067	Macaron détection rotation aspirateur (Monté sur rotor 122256)	2			Detector piece (Mounted on rotor 122256)
NI	065122	Vis FHC 12 x 25 zinguée	2			Scew FHC 12 x 25 - Zinc
NI	065014	Ecrou H FR M12 zingué	2			Lock nut H M12 - Zinc
19	180004	Goupille élastique 10 x 70 série épaisse	1			Roll pin (10x70)
20	122907	Broyeur	1			Grinder
21	122255	Rotor monté DROIT	1			Rotor/Fan Unit (right)
22	285415	Bavette déflecteur central	1			Middle guide strip
23	180045	Goupille élastique 10 x 60	1			Roll pin (10x60)
24	115048	Robinet Réf. 1251 / 2 / 1/2 + écrou KM	1			Regulation cock 2 / 1/2 + Nut KM
25	285660	Bavette (pour machine équipée de convoyeur transversal double chute)	1		**Version 2003**	Strip
26	356812	Déflecteur aspirateur central (Variante **Australie**)	1		**Version 2005**	Middle fan guide (**Australian** version)
27	503879	Tirant déflecteur d' aspirateur central (Variante **Australie**)	1		**Version 2005**	Middle fan guide tie rod (**Australian** version)
28	295036	Opercule noire pour tôle - Diam. 92 (Variante **Australie**)	1		**Version 2005**	Closing plate Diam. 92 (**Australian** version)

NI : NON ILLUSTRE

MIDDLE FAN (Version without bin)

ASPIRATEUR CENTRAL (Version sans Benne)

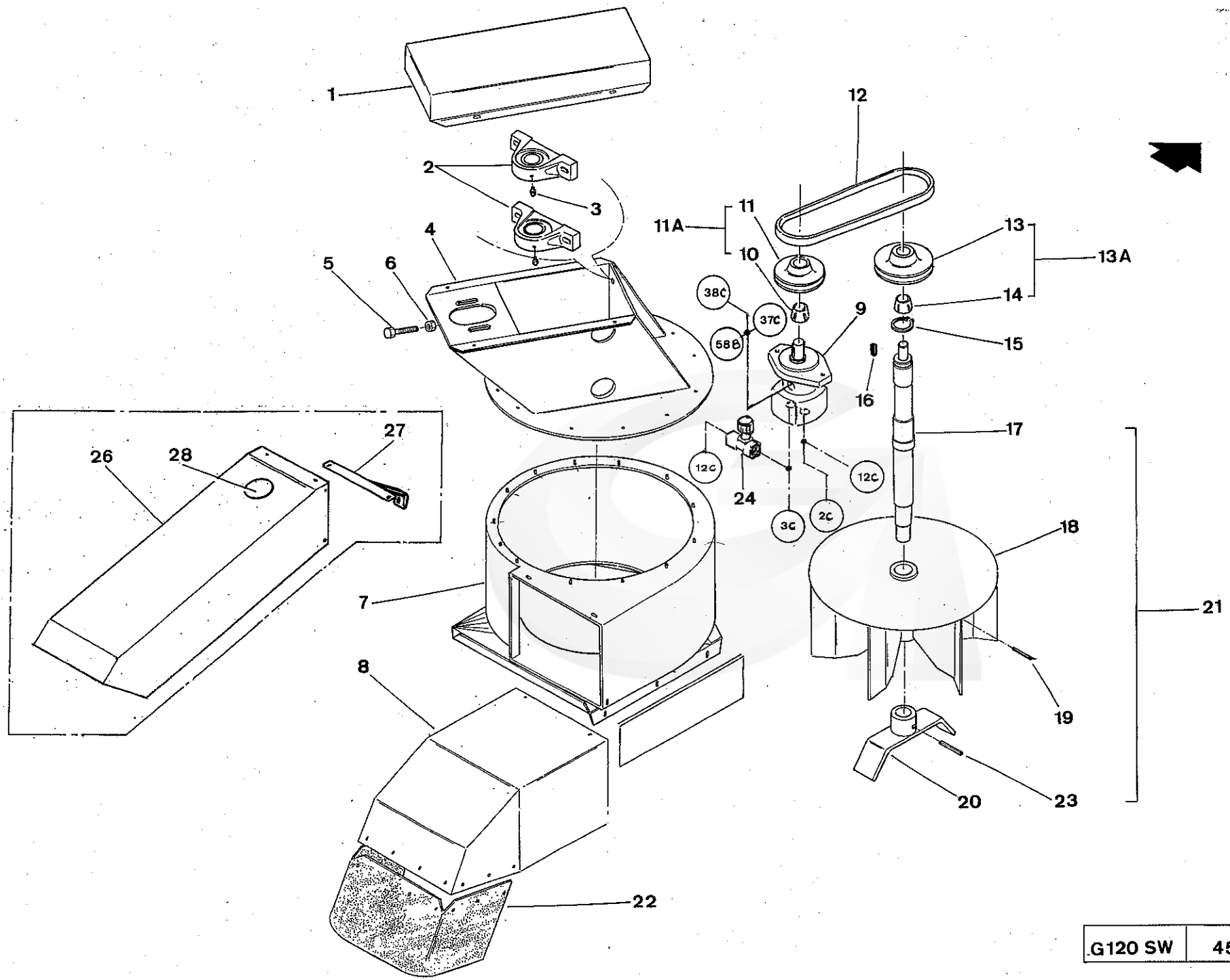

G120 SW	45	01 - 05	

REP	CODE	DESIGNATION	QTE	MODIFICATION N°Bull.	MODIFICATION à partir machine N°	DESCRIPTION BESCHREIBUNG DESCRIZIONE DESCRIPTION
NI	166521	Détecteur 3 fils - NPN - Diam. 12 (monté sur aspirateur gauche)	1			Sensor RDS - Diam. 12 mm

NI : NON ILLUSTRE

MIDDLE FAN (Version without bin)

ASPIRATEUR CENTRAL (Version sans Benne)

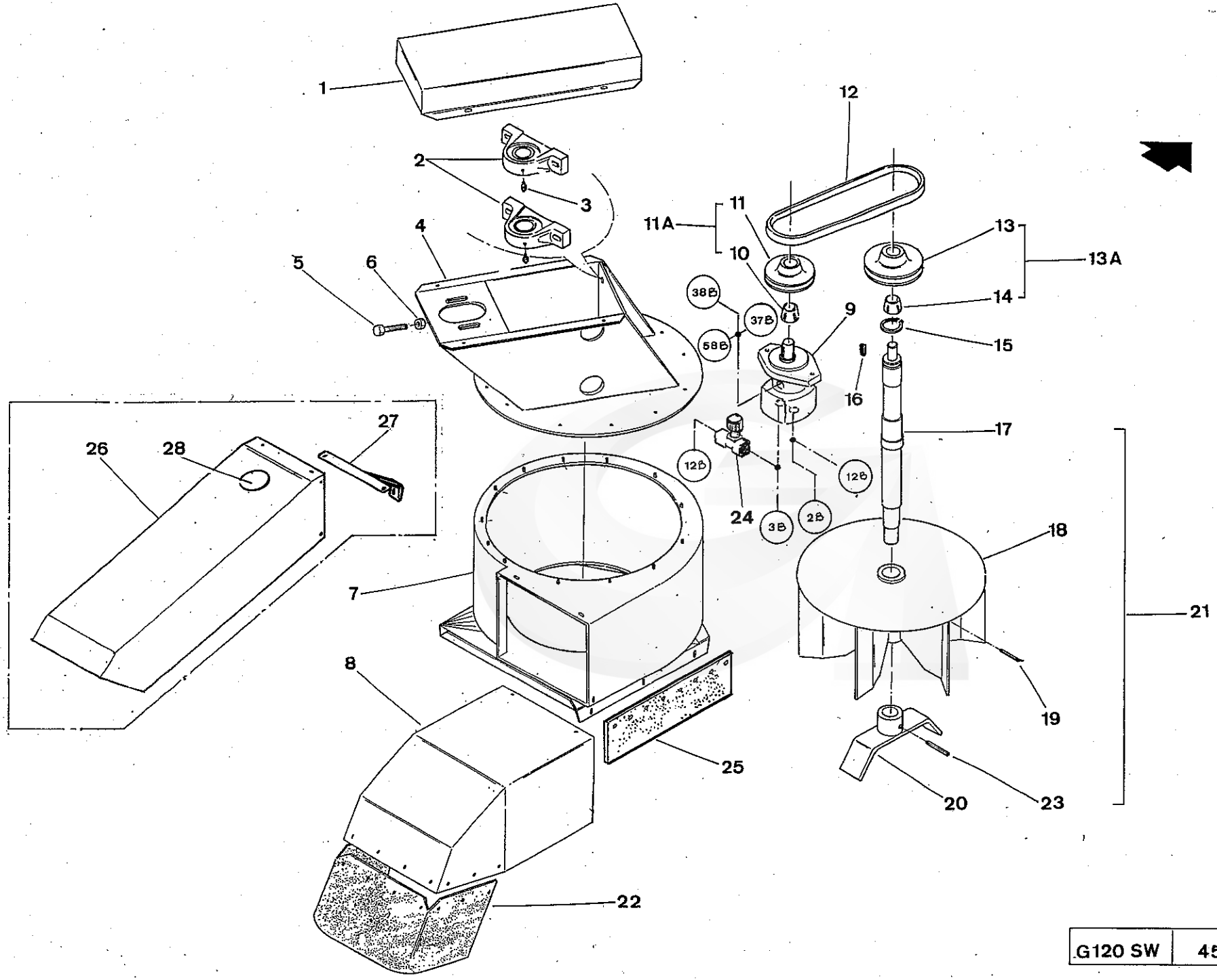

G120 SW	45A	01 - 05	

GREGOIRE

REP.	CODE	DESIGNATION	QTE	MODIFICATION N°Bull.	MODIFICATION à partir machine N°	DESCRIPTION BESCHREIBUNG / DESCRIZIONE DESCRIPTION
1	355885	Carter de courroie	1			Belt case
2	240038	Palier NP 45	2			Bearing Block NP45
3	055045	Graisseur coude 90°1/4 WITWORTH	2			Grease nipple 90°1/4 Witworth
4	122910	Boîtier support palier	1			Bearing block support casing
5	065181	Vis TH 60K 10 x 60 zinguée filetée sous tête	1			Screw H M10x60 - Zinc
6	065028	Ecrou HU diam. 10 zingué	1			Nut HU Diam. 10 - Zinc
7	123068	Carter de hotte central	1			Middle fan case
8	355963	Déflecteur aspirateur	1			Fan guide
9	210003	Moteur D30 MA01-36 (24 cm3)	1			Hydraulic Motor D30 MA01 - (24 cm3)
NI	185123	Pochette de joints D30 moteur 210003 et 210083	1			Seal kit (Hydraulic motors 210003 and 210083)
10	230009	Moyeu MGT 032 AL 25.4	1			Coupling (MGT32-25.4mm)
11 A	280004	Poulie fonte 125 1SPB 032 AL25, 4 MGT CL6, 35 x 27 , 3	1			Pulley (with coupling)
11	280030	Poulie MGT 125 1SPB 032	1			Pulley
12	130012	Courroie SPBX 1060	1			Fan Drive Belt (SPBX 1060)
13 A	280007	Poulie 140 1SPB 32 AL25 CLNF22175 + VIS CHC5X25 12/9	1			Pulley (with coupling)
13	280029	Poulie 140 1 SPB MGT 032	1			Pulley
14	230006	Moyeu MGT 32 ALESAGE 25	1			Coupling (MGT32-25mm)
15	055125	Circlips ext. diam. 45	1			External circlips Diam.45
16	100028	Clavette parallèle à 2 bouts ronds 8x7x30	1			Parallel key 8x7x30
17	385945	Arbre	1			Fan Shaft
18	122256	Rotor aspirateur DROIT	1			Rotor/Fan Unit (right)
19	180004	Goupille élastique 10 x 70 série épaisse	1			Roll pin 10x70
20	122907	Broyeur	1			Grinder
21	122255	Rotor monté DROIT	1			Rotor/Fan Unit (right)
22	285415	Bavette déflecteur central	1			Middle guide strip
23	180045	Goupille élastique 10 x 60	1			Roll pin 10x60
24	115048	Robinet 1/2" + écrou KM	1			Regulation cock 1/2" + Nut KM
25	285660	Bavette (pour machine équipée de convoyeur transversal double chute)	1		**Version 2003**	Strip
26	356812	Déflecteur aspirateur central (Variante **Australie**)	1		**Version 2005**	Middle fan guide (**Australian** Version)
27	503879	Tirant déflecteur d' aspirateur central (Variante **Australie**)	1		**Version 2005**	Middle fan guide tie rod (**Australian** version)
28	295036	Opercule noire pour tôle - Diam. 92 (Variante **Australie**)	1		**Version 2005**	Closing plate Diam. 92 (**Australian** version)
NI	166521	Détecteur 3 fils - NPN - Diam. 12 (monté sur aspirateur gauche)	1			Sensor RDS - Diam. 12 mm
NI	387067	Macaron détection rotation aspirateur (Monté sur rotor 122256)	2			Detector piece (Mounted on rotor 122256)
NI	065122	Vis FHC 12 x 25 zinguée	2			Scew FHC 12 x 25 - Zinc

NI : NON ILLUSTRE

MIDDLE FAN (Version with one bin)

ASPIRATEUR CENTRAL (Version une Benne)

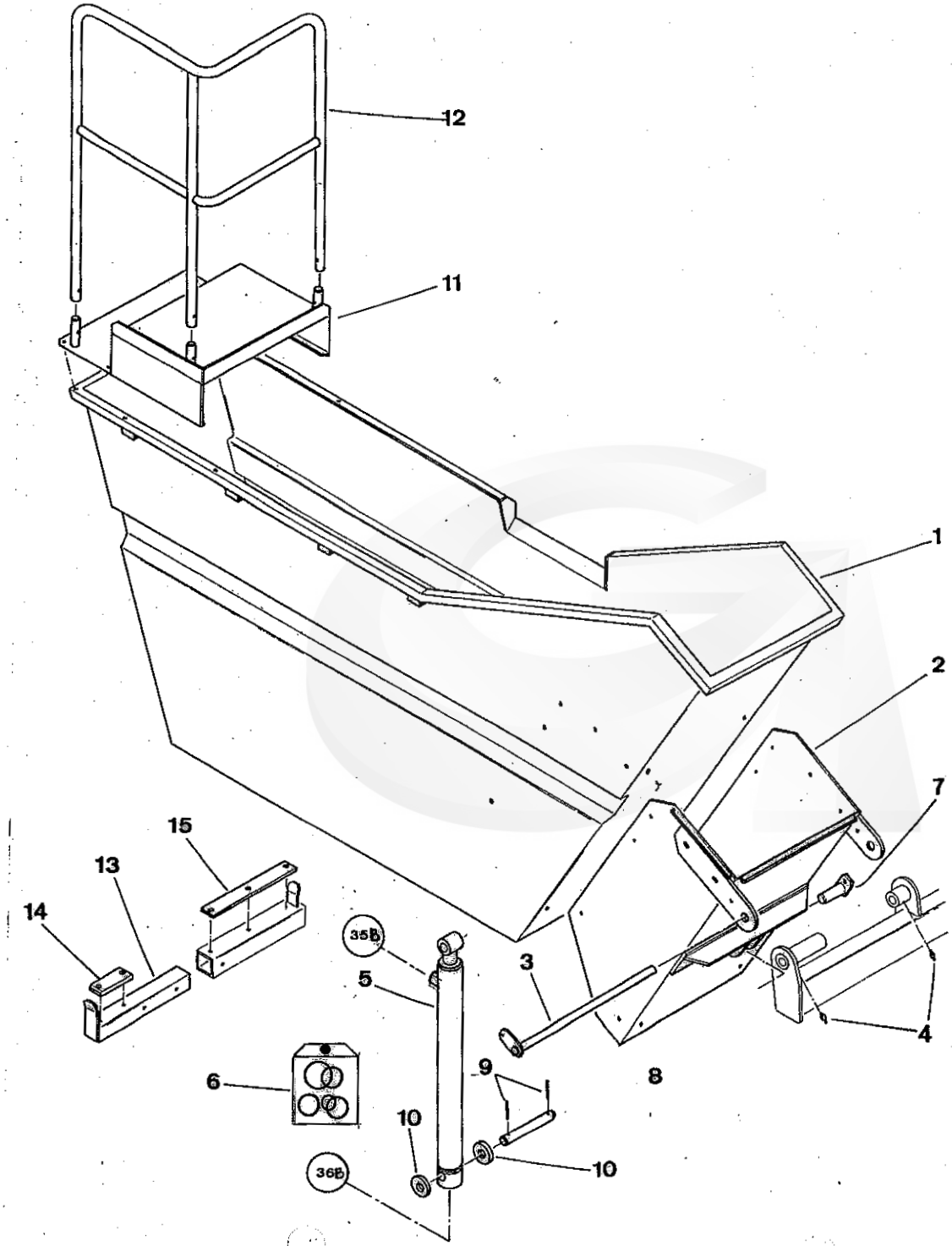

G 120 SW	46	08 - 98	

GREGOIRE

REP.	CODE	DESIGNATION	QTE	MODIFICATION N°Bull.	MODIFICATION à partir machine N°	DESCRIPTION BESCHREIBUNG DESCRIZIONE DESCRIPTION
1	345711	Trémie GAUCHE 12 HL	1			Bin L.H. 12 HL
2	121917	Ceinture GAUCHE 12 HL	1			Bin carrier L.H. 12HL
3	120414	Axe de benne	1			Bin axle
4	055050	Graisseur 8 x 125 REF. 50	2			Grease nipple (8x125)
5	390008	Vérin de benne (40 x 80 - Course 700)	1			Cylinder 40 x 80 - Stroke 700
5	390147	Vérin de benne 12 HL (40 x 80 - Course 700)	1		Version 99	Cylinder 40 x 80 - stroke 700
6	185053	Pochette de joints	-			Seal Kit (Cylinder - 40x80)
7	123062	Axe côté tige vérin vidage	1			Axle
8	385165	Axe vérin de benne (F = 210)	1			Pin
9	180017	Goupille élastique 6 x 50 série épaisse	2			Roll pin (6x50)
10	385755	Cale de vérin standard	2			Cylinder spacer
11	122170	Passerelle de trémie GAUCHE	1			Bin footbridge L.H.
12	122169	Rambarde trémie GAUCHE	1			Bin safety tube L.H.
13	121920	Rallonge support de benne	1			Extension tube
14	265109	Bande rallonge support de benne	1			Strip
15	265108	Bande support de benne	1			strip

NI : NON ILLUSTRE

BIN L.H. ASSY. 12 HL (Version with one bin)
ENSEMBLE TREMIE GAUCHE 12 HL (version une benne)

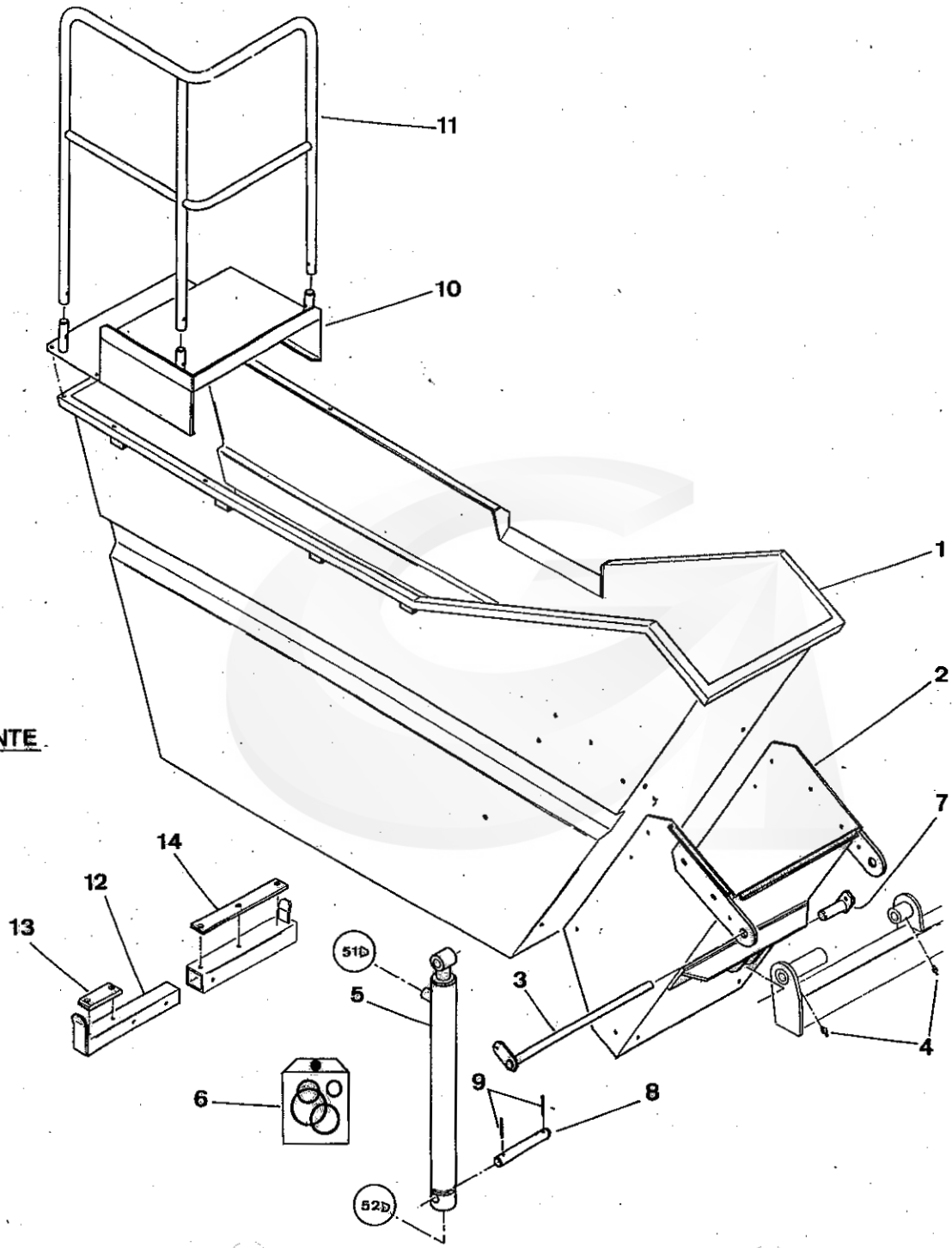

COTE GAUCHE REPRESENTE

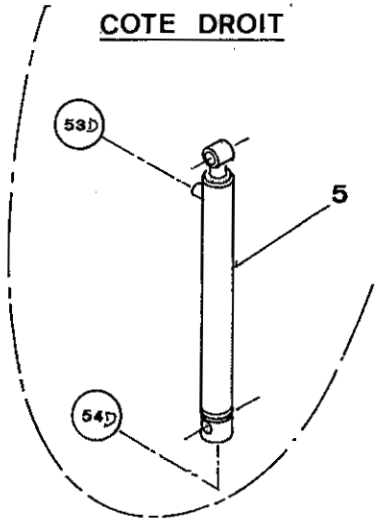

G 120 SW	47	08 - 98	

GREGOIRE

REP.	CODE	DESIGNATION	QTE	MODIFICATION N°Bull.	MODIFICATION à partir machine N°	DESCRIPTION BESCHREIBUNG DESCRIZIONE DESCRIPTION
1	346009	Trémie grande benne GAUCHE 15 HL	1			Large bin L.H. 15 HL
NI	346008	Trémie grande benne DROITE 15 HL	1			Large bin R.H. 15 HL
2	122453	Ceinture 15 HL GAUCHE	1			Bin carrier L.H. 15 HL
NI	122452	Ceinture 15 HL DROITE	1			Bin carrier R.H. 15 HL
3	120587	Axe de benne	2			Bin axle
4	055050	Graisseur 8 x 125 Ref. 50	2			Grease nipple (8x125)
5	390009	Vérin de benne (50 x 100 - Course 700)	2			Cylinder 50 x 100 - Stroke 700
5	390148	Vérin de benne 15 HL	2		Version 99	Cylinder bin 15 HL - Stroke 700
6	185054	Pochette de joints	-			Seal Kit (Cylinder - 50x100)
7	123063	Axe côté tige	2			Pin
8	385165	Axe vérin benne F = 210	2			Pin
9	180017	Goupille élastique 6 x 50 série épaisse	4			Roll pin (6x50)
10	122455	Passerelle de trémie 15 HL GAUCHE	1			Bin footbridge L.H. 15 HL
NI	122454	Passerelle de trémie 15 HL DROITE	1			Bin footbridge R.H. 15 HL
11	122169	Rambarde trémie GAUCHE	1			Bin safety tube L.H.
12	121920	Rallonge support de benne	2			Extension tube
13	265109	Bande rallonge support de benne	2			Strip
14	265108	Bande support de benne	2			strip

NI : NON ILLUSTRE

BINS 15 HL ASSY. (Version with two bins)
ENSEMBLE TREMIES 15 HL (version 2 bennes)

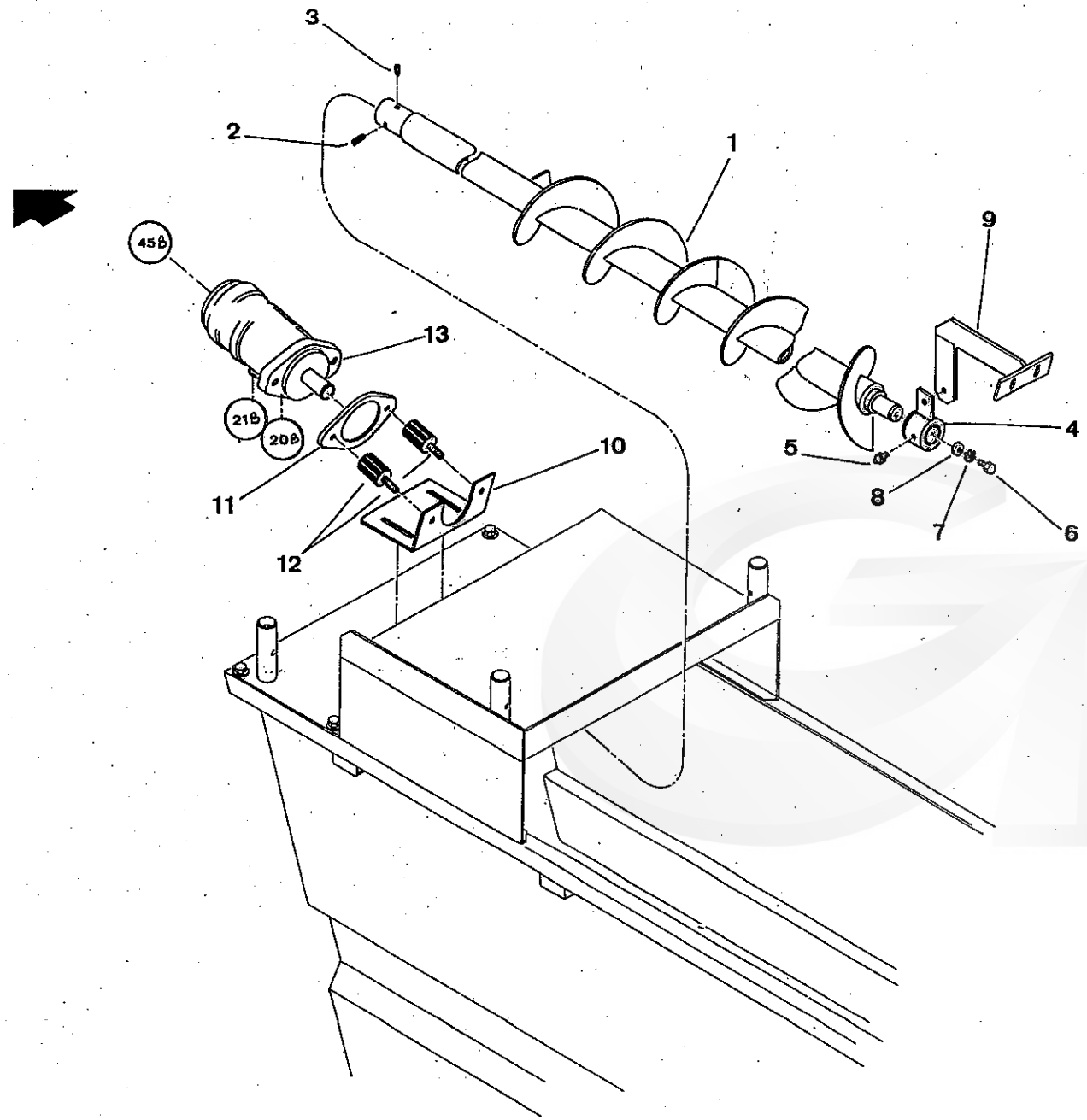

G 120 SW	48	08-98	

GREGOIRE

REP.	CODE	DESIGNATION	QTE	MODIFICATION N°Bull.	MODIFICATION à partir machine N°	DESCRIPTION BESCHREIBUNG DESCRIZIONE DESCRIPTION
1	335071	Vis de répartition GAUCHE G 120.96	1			Auger L.H.
2	065774	Vis STHC bout pointeau 8x10 zinguée	1			Setscrew (8x10) - Zinc
3	065158	Vis STHC bout cuvette 8x8 zinguée	1			Screw - Rounded - Zinc (8x8)
4	120427	Palier de vis	1			Auger bearing housing
5	055052	Graisseur Réf. 52 à 90° 8x125 démontable	1			Grease Nipple (90°- 8x125)
6	060053	Vis TH inox A2 8x20	1			Screw H M 8x20 - inox A2
7	060010	Rondelle éventail inox A2 Diam. 8	1			Spring washer Diam. 8 - Inox
8	060014	Rondelle plate inox A2 LL Diam.8	1			Flat Washer (diam 8mm)
9	122132	Support vis de benne	1			Auger bracket
10	355768	Support moteur	1			Motor support
11	190072	Entretoise support moteur	1			Spacer
12	025005	Plot élastique PAULSTRA 520030 40 x 28 M10	2			Rubber bumper 40 x 28 - M 10
13	210010	Moteur OMP 160 ARBRE 25 REF. 151-0031	1			Hydraulic motor - OMP 160
NI	185223	Pochette de joints pour moteur OMP série 7 - Arbre 25	-			Seal Kit (Hydraulic motor OMP)

NI : NON ILLUSTRE

BIN AUGER ASSY. (Version with one bin)

ENSEMBLE VIS DE REPARTITION DE BENNE (Version une Benne)

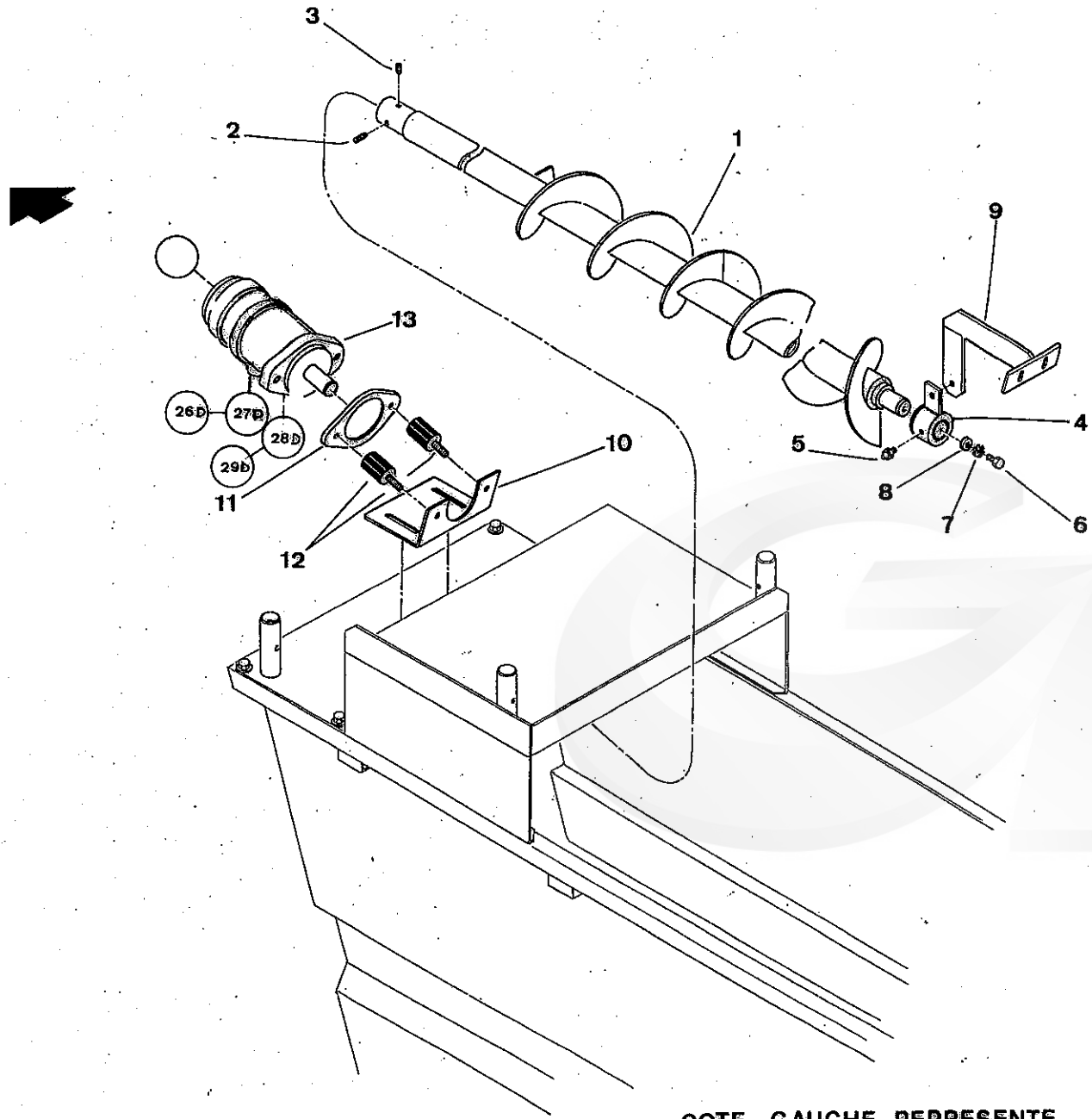

COTE GAUCHE REPRESENTE

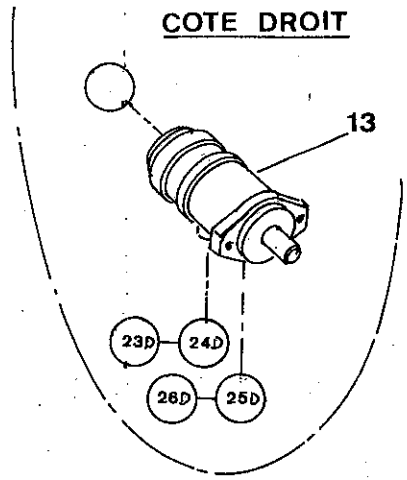

G 120 SW	48A	08-98	

GREGOIRE

REP.	CODE	DESIGNATION	QTE	MODIFICATION N°Bull.	MODIFICATION à partir machine N°	DESCRIPTION BESCHREIBUNG DESCRIZIONE DESCRIPTION
1	335071	Vis de répartition GAUCHE G 120.96	1			Auger L.H.
NI	335070	Vis de répartition DROITE G 120.96 (version 2 bennes)	1			Auger R.H.
2	065774	Vis STHC bout pointeau 8 x 10 zinguée	2			Setscrew (8x10) - Zinc
3	065158	Vis STHC bout cuvette 8 x 8 zinguée	1			Screw - Rounded - Zinc (8x8)
4	120427	Palier de vis	2			Auger bearing housing
5	055052	Graisseur REF. 52 à 90° 8 x 125 démontable	2			Grease Nipple (90°- 8x125)
6	060053	Vis TH Inox A2 8 x 20	2			Screw H M 8x20 - inox A2
7	060010	Rondelle éventail Inox A2 diam. 8	2			Spring washer Diam. 8 - Inox
8	060014	Rondelle plate Inox A2 LL diam. 8	2			Flat Washer (diam 8mm)
9	122132	Support vis de benne	2			Auger bracket
10	355768	Support moteur	2			Motor support
11	190072	Entretoise support moteur	2			Spacer
12	025005	Plot élastique PAULSTRA 520030 40 x 28 M10	4			Rubber bumper 40 x 28 - M 10
13	210010	Moteur OMP 160 ARBRE 25 REF. 151-0031	2			Hydraulic motor - OMP 160
NI	185223	Pochette de joints pour moteur OMP série 7 - Arbre 25	-			Seal Kit (Hydraulic motor OMP)

NI : NON ILLUSTRE

BINS AUGERS ASSY. (Version with two bins)
ENSEMBLE VIS DE REPARTITION DE BENNE (Version 2 Bennes)

COTE DROIT REPRESENTE

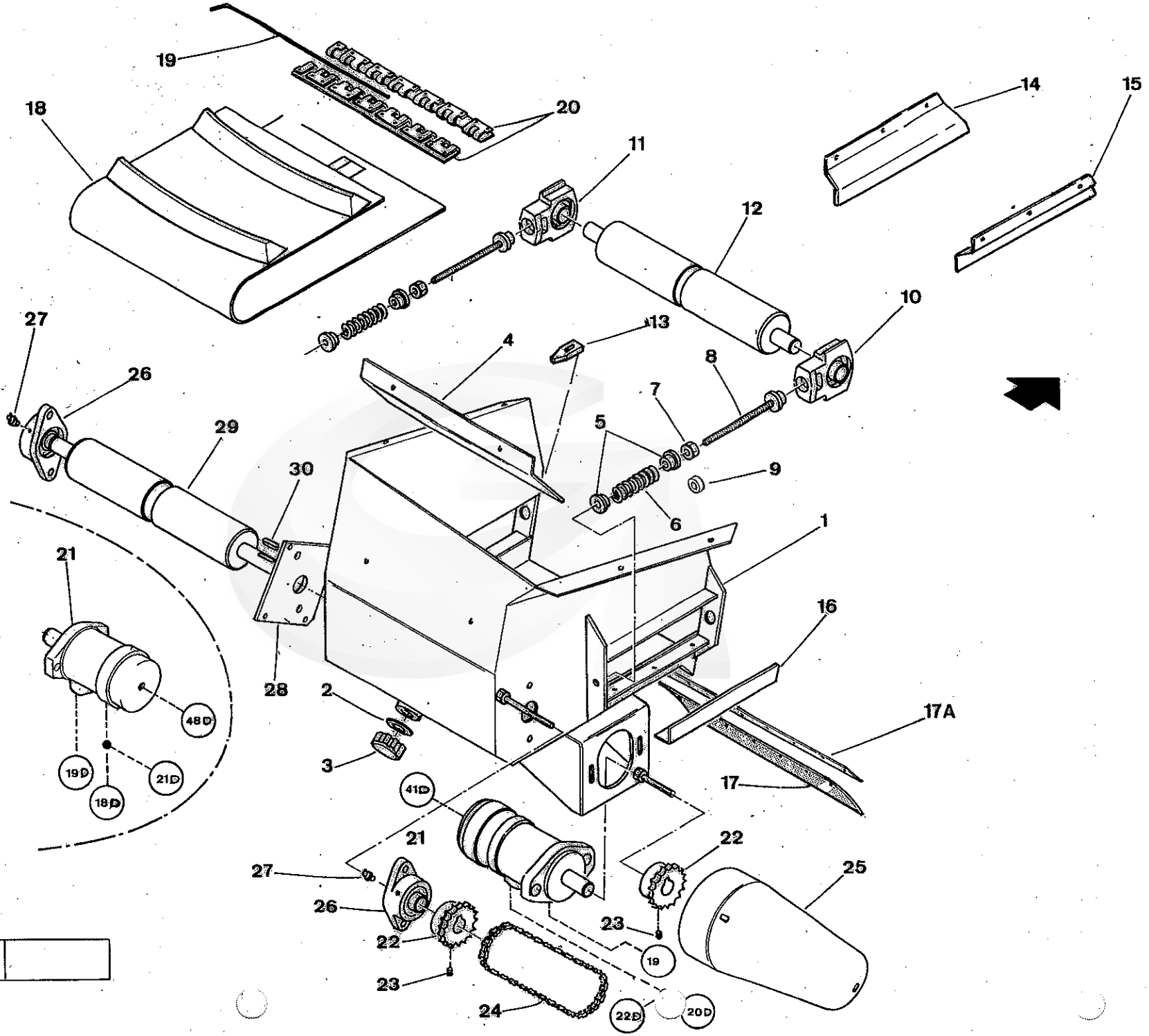

MOTEUR GAUCHE

G120 SW	49	08-98	

GREGOIRE

REP.	CODE	DESIGNATION	QTE	MODIFICATION N°Bull.	MODIFICATION à partir machine N°	DESCRIPTION BESCHREIBUNG DESCRIZIONE DESCRIPTION
1	346005	Caisson nettoyeur supérieur DROIT	1			Upper cleaner conveyor case R.H.
NI	346006	Caisson nettoyeur supérieur GAUCHE	1			Upper cleaner conveyor case L.H.
2	295002	Joint Diam. 40	2			Seal (diam 40mm)
3	295003	Bouchon plastique Diam. 40 filetage Macon	2			Plastic Stopper (diam 40mm)
4	346007	Déflecteur nettoyeur supérieur	2			Upper guide
5	385039	Guide de ressort convoyeur latéral	8			Spring guide
6	325003	Ressort tendeur comp fil 4 120 LG80 Pas10	4			Spring (FIL4 I20 LG80 PAS10)
7	065029	Ecrou HU Diam. 12 zingué	8			Nut Hu Diam. 12 - Zinc
8	386200	Tige tendeur tapis	4			Adjusting rod
9	386201	Douille tendeur tapis	4			Bushing
10	385347	Palier ST 25 DROIT	2			Bearing (right - ST25)
11	385348	Palier ST 25 GAUCHE	2			Bearing (left - ST25)
12	386003	Rouleau mené	2			Roller (bottom)
13	265005	Racleur de poulie	2			Scraper
14	346010	Déflecteur latéral DROIT	2			Side guide R.H.
15	346011	Déflecteur latéral GAUCHE	2			Side guide L.H.
16	345612	Cornière d'étanchéité DROITE	2			Sealing angle R.H.
NI	345613	Cornière d'étanchéité GAUCHE	2			Sealing angle L.H.
17	285380	Bavette de caisson nettoyeur supérieur	2			Flap
17A	345992	Contre-plaque bavette convoyeur benne	2			Flap plate
18	285381	Courroie nettoyeur supérieur	2			Belt
19	024043	Axe d'agrafe inox MINET AIRPORT - Diam. 3 x 500	2			Conveyor belt joiner pin Diam.3 x 500
20	024042	Agrafe AIRPORT inox rigide Long. 500	2			Conveyor belt joiner Assy - L=500
21	210012	Moteur OMP 50 arbre 25 Réf. 151-0028	2			Hydraulic motor - OMP 50
NI	185062	Pochette de joints pour moteur OMP 50	-			Seal Kit (OMP 4/5/6)
22	385078	Pignon intermédiaire moteur (12,7S 17D D25 CL8)	4			Sprocket 17 teeth
23	065152	Vis STHC bout cuvette 8 x10 zinguée	8			Setscrew M 8 x 10 - Zinc
24	095001	Chaine 12,70 Simple	0,6			Chain (P-12.7mm) per Metre
25	355314	Carter chaine	2			Chain case
26	240019	Palier SFT 25	4			Bearing Block (SFT25)
27	055045	Graisseur coudé 90° Réf. 52 1/4 Witworth	8			Grease nipple 90° 1/4 Witworth
28	345714	Plaque support palier	2			Plate
29	386004	Rouleau moteur enrobé	2			Drive Roller
30	100027	Clavette paral. À 2 bouts ronds 8 x7 x 25	2			Parallel key (8x7x25)

NI : NON ILLUSTRE

UPPER CLEANERS CONVEYORS BINS 15 HL (Version with two bins)
CONVOYEURS NETTOYEURS SUPERIEURS BENNES 15 HL (Version 2 Bennes)

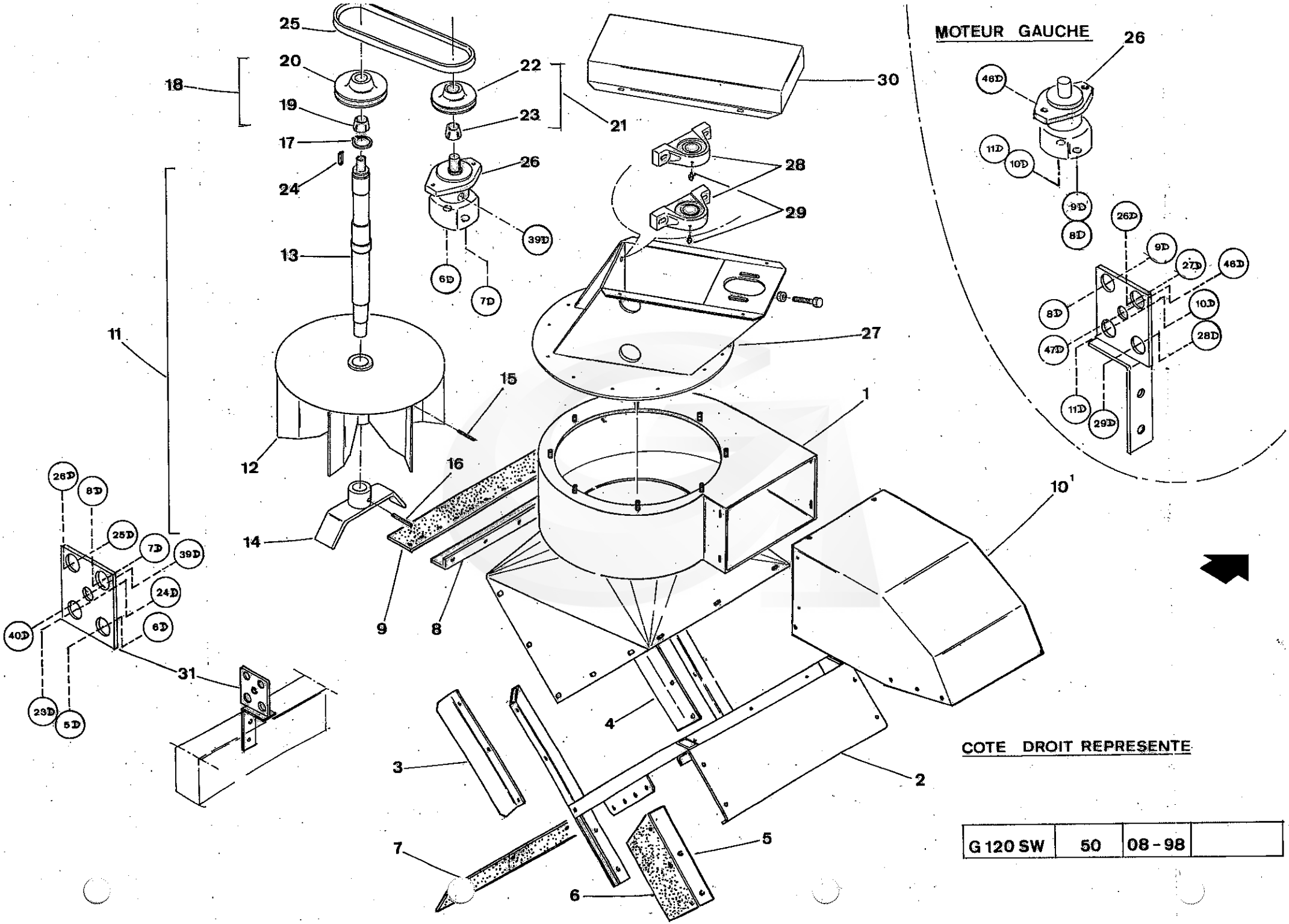

G 120 SW	50	08 - 98	

GREGOIRE

REP.	CODE	DESIGNATION	QTE	MODIFICATION N°Bull.	MODIFICATION à partir machine N°	DESCRIPTION BESCHREIBUNG / DESCRIZIONE DESCRIPTION
1	124083	Carter hotte aspirateur nettoyeur supérieur DROIT	1			Fan box R.H.
NI	124084	Carter hotte aspirateur nettoyeur supérieur GAUCHE	1			Fan box L.H.
2	124081	Support aspirateur nettoyeur supérieur DROIT 15 HL	1			Fan box support R.H. (15 HL)
NI	124082	Support aspirateur nettoyeur supérieur GAUCHE 15 HL	1			Fan box support L.H. (15 HL)
3	345610	Déflecteur aspirateur GAUCHE	2			Fan guide L.H.
4	345609	Déflecteur aspirateur DROIT	2			Fan guide R.H.
5	345868	Cornière intérieure benne DROITE	4			Bin internal angle R.H.
6	285347	Bavette cornière intérieure benne	4			Bin internal angle flap
7	285382	Bavette de benne nettoyeur supérieur	2			Bin flap
NI	346012	Contre-plaque bavette de benne nettoyeur supérieur	2			Bin flap plate
8	356185	Support de bavette haute nettoyeur supérieur	2			Upper flap support
9	285383	Bavette haute nettoyeur supérieur	2			Upper flap
10	355963	Déflecteur aspirateur	2			Fan guide
11	122255	Rotor monté DROIT (comprend les pièces repérées 12-13-14-15-16)	1			Rotor/Fan Unit RH.
NI	122909	Rotor monté GAUCHE (comprend les pièces repérées 12-NI-14-15-16)	1			Rotor/Fan Unit LH.
12	122256	Rotor DROIT	1			Rotor/Fan Unit RH.
NI	387067	Macaron détection rotation aspirateur (Monté sur rotor 122256)	2			Detector piece (Mounted on rotor 122256)
NI	065122	Vis FHC 12 x 25 zinguée	2			Scew FHC 12 x 25 - Zinc
NI	065014	Ecrou H FR M12 zingué	2			Lock nut H M12 - Zinc
NI	122908	Rotor GAUCHE	1			Rotor/fan unit (Left)
13	385945	Arbre	2			Fan Shaft
14	122907	Broyeur	2			Grinder
15	180004	Goupille élastique 10 x 70 série épaisse	2			Roll pin (10x70)
16	180045	Goupille élastique 10 x 60	2			Roll pin (10x60)
17	055125	Circlips ext. Diam. 45	2			External circlips Diam.45
18	280007	Poulie 140 1SPB 32 AL 25 + vis CHC 5 x 25 - 12/9	2			Pulley (with coupling)
19	230006	Moyeu MGT 32 alésage 25	2			Coupling (MGT32-25mm)
20	280029	Poulie 140 1SPB MGT 032	2			Pulley
21	280004	Poulie fonte 125 1SPB 032 AL 25,4 MGT CL 6,35 x27,3	2			Pulley (with coupling)
22	230009	Moyeu MGT 032 AL 25,4	2			Coupling (MGT32-25.4mm)
23	280030	Poulie MGT 125 1SPB 032	2			Pulley
24	100029	Clavette paral. À 2 bouts ronds 8 x 7 x 35	2			Parallel key (8x7x35)
25	130012	Courroie SPBX 1060	2			Fan Drive Belt (SPBX 1060)
26	210003	Moteur D30 MA01 - 36 (24 cm3)	2			Hydraulic Motor D30 MA01 - (24 cm3)

NI : NON ILLUSTRE

UPPER CLEANERS FANS (Version with two bins)

ASPIRATEURS NETTOYEURS SUPERIEURS (Version 2 Bennes)

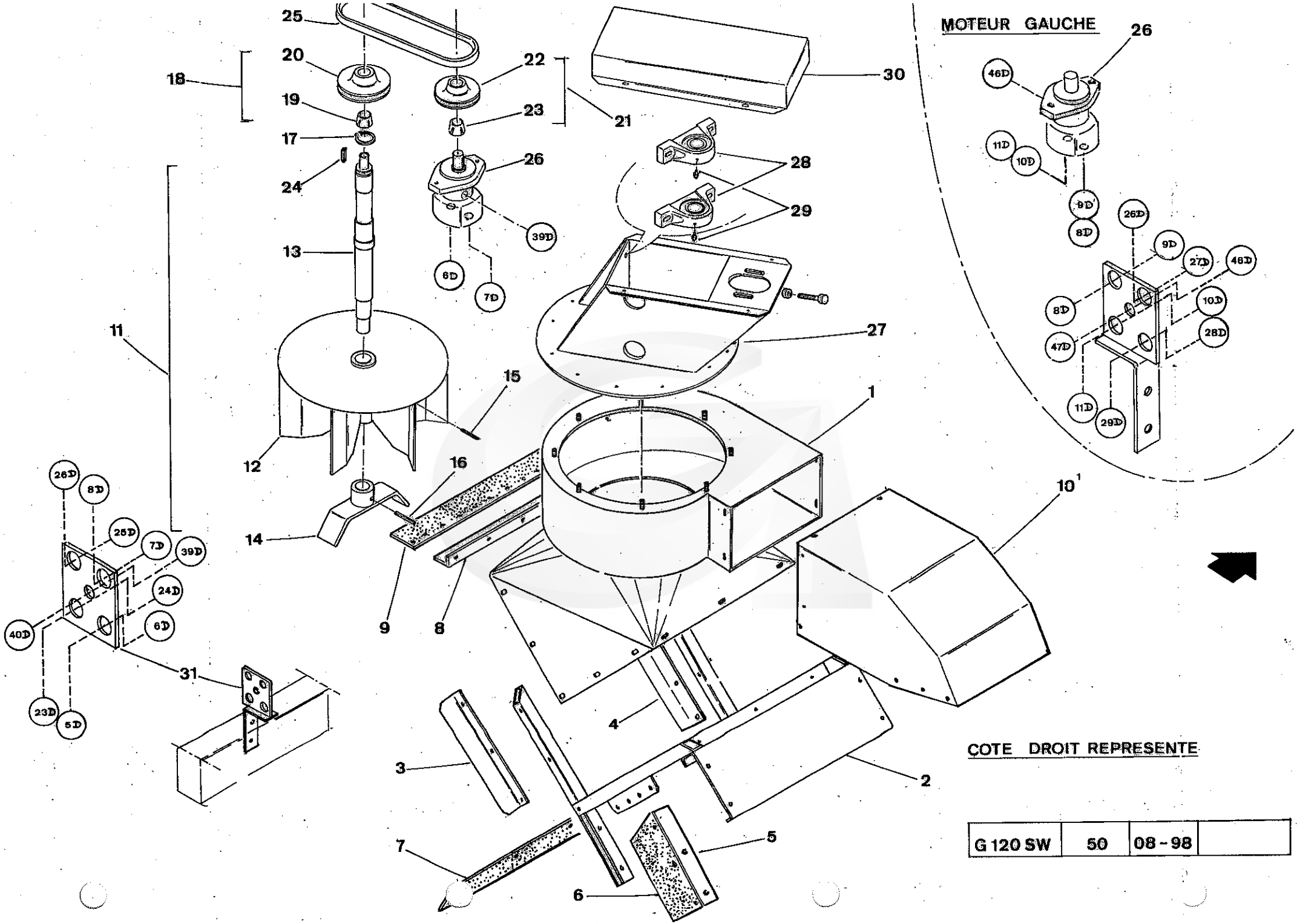
MOTEUR GAUCHE
COTE DROIT REPRESENTE
25
20
22
18
19
23
21
17
24
26
28
29
39D
13
6D
7D
30
11
27
15
1
12
16
10'
14
9
8
31
4
3
2
7
5
6
26D
8D
25D
7D
39D
24D
40D
6D
23D
5D
46D
11D
10D
9D
8D
26D
9D
27D
46D
8D
10D
28D
47D
11D
29D
G 120 SW
50
08 - 98

GREGOIRE

REP.	CODE	DESIGNATION	QTE	MODIFICATION N°Bull.	MODIFICATION à partir machine N°	DESCRIPTION BESCHREIBUNG / DESCRIZIONE DESCRIPTION
NI	185123	Pochette de joints pour moteur D30 210003 et 210083	1			Seal kit (Hydraulic motors 210003 and 210083)
27	122910	Boitier support palier	2			Bearing block support casing
28	240038	Palier NP 45	4			Bearing Block (NP45)
29	055045	Graisseur coudé 90°Réf. 52 1/4 Witworth	4			Grease nipple 90°1/4 Witworth
30	355885	Carter de courroie	2			Belt case
31	124779	Support traversée de cloison démontable	2			Connections support

NI : NON ILLUSTRE

UPPER CLEANERS FANS (Version with two bins)

ASPIRATEURS NETTOYEURS SUPERIEURS (Version 2 Bennes)

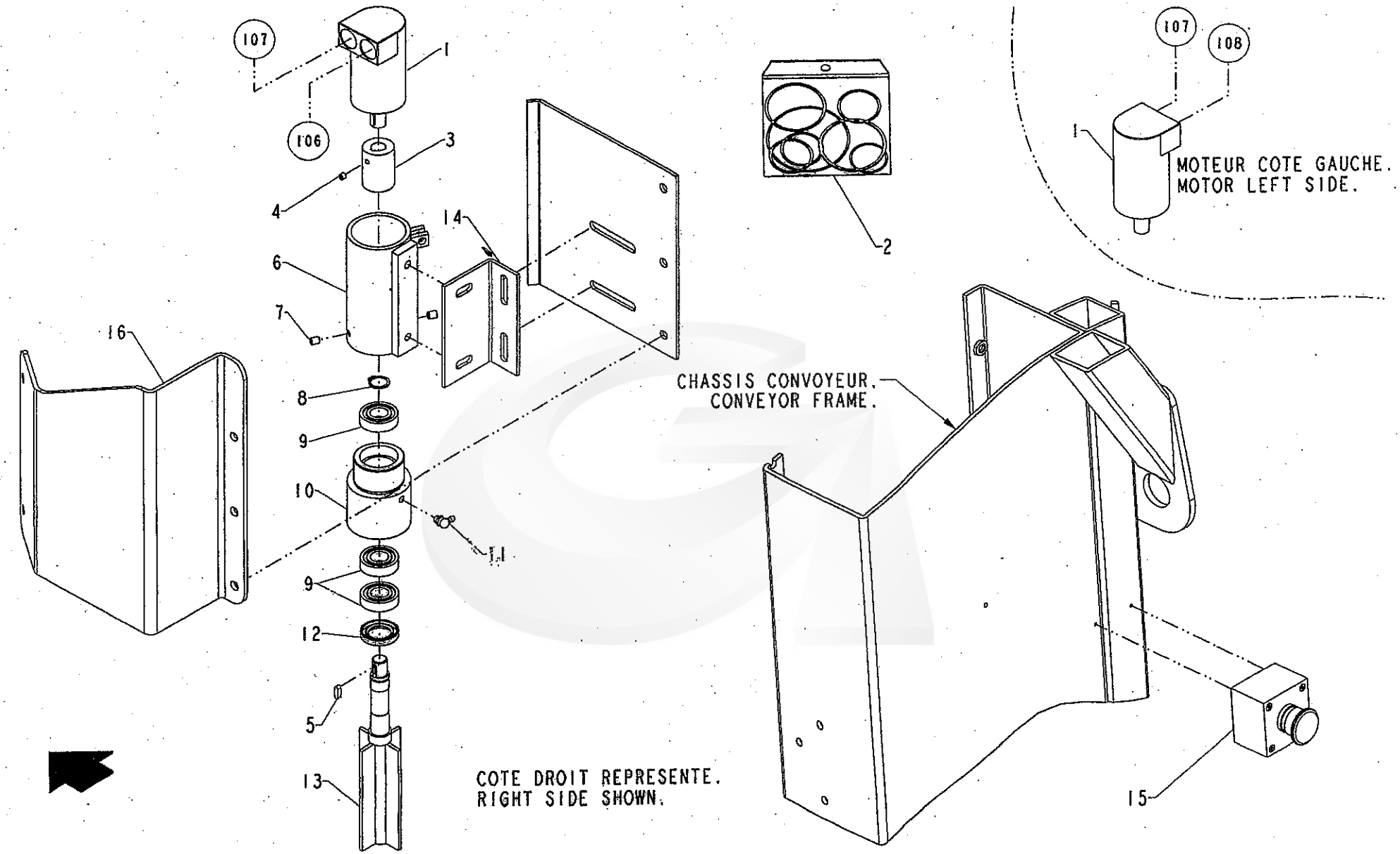

G 120 SW	51	01-05	

REP.	CODE	DESIGNATION	QTE	MODIFICATION N°Bull.	MODIFICATION à partir machine N°	DESCRIPTION BESCHREIBUNG / DESCRIZIONE DESCRIPTION
1	210008	Moteur OMM 8	2			Motor OMM 8
2	185061	Pochette de joints pour moteur OMM 8	-			Seal kit hydraulic motor OMM 8
3	386091	Liaison rigide	2			Sleeve
4	065150	Vis STHC bout cuvette 6 x 6 zinguée	2			Setscrew 6 x 6 - Zinc
5	100052	Clavette parallèle à 2 bouts ronds 5 x 5 x 16	2			Parallel key 5x5x16
6	122151	Support moteur DROIT	1			Motor bracket R.H.
NI	122152	Support moteur GAUCHE	1			Motor bracket L.H.
7	065774	Vis STHC bout pointeau 8 x 10 zinguée	4			Setscrew 8x10- Zinc
8	055007	Circlips extérieur Diam. 20	2			External Circlip Diam. 20
9	330008	Roulement 6004 RS	6			Bearing 6004 2RS
10	386090	Douille support roulements	2			Bearing housing
11	055052	Graisseur 8 x 125 à 90° démontable	2			Grease Nipple 8x125 to 90°
12	185137	Joint à lèvre 25 x 42 x 7	2			Lipped oilseal 25x42x7
13	123437	Arbre moteur tire-bois	2			Stick pullers shaft
14	356275	Equerre support	2			Support
NI	066344	Vis 100K 8 x 35 x 100 - Zinguée (Remplace 066114)	4			Setscrew 100K 8 x 35 x 100 - Zinc (Replace 066114)
NI	066345	Ecrou H Fr M8 x 100 zingué (Remplace 065024)	4			Self-locking nut M8 x 100 - Zinc (Replace 065024)
NI	066346	Rondelle plate M D8 épaisse zinguée (Remplace 065077)	8			Flat washer M D8 thickness - Zinc (Replace 065077)
15	166237	Coup poing d'arrêt	2			Emergency stop button
16	501105	Protection d' extracteur DROITE	1			Vertical stick lifter guard R.H.
NI	501106	Protection d' extracteur GAUCHE	1			Vertical stick lifter guard L.H.
NI	190662	Plat protection extracteur	2			Plate
NI	020369	Autocollant " Extracteurs verticaux "	1			Transfer " Verticals stick lifters "

NI : NON ILLUSTRE

VERTICALS STICK LIFTERS
EXTRACTEURS VERTICAUX

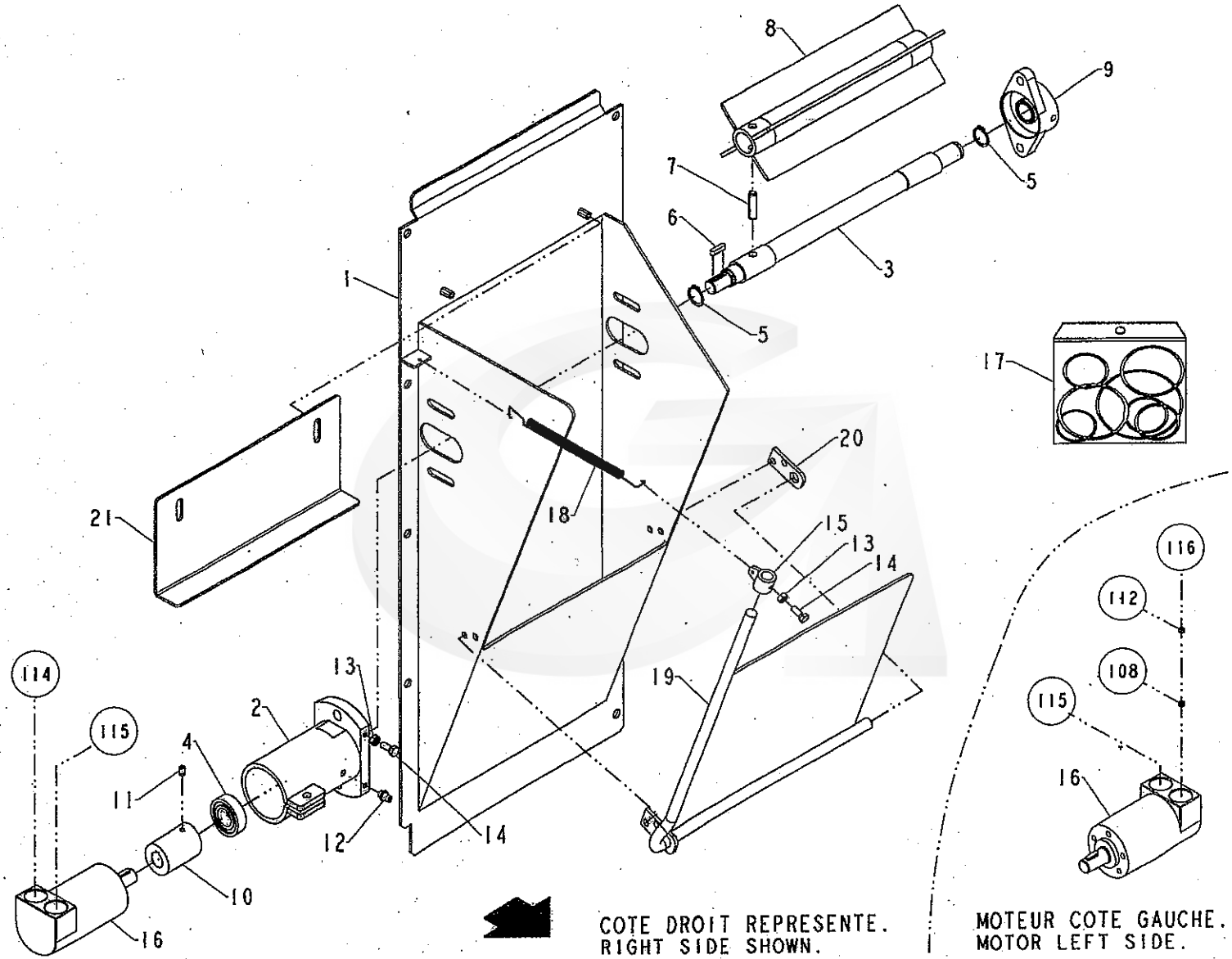

G 120 SW	52	01-05	

GREGOIRE

REP.	CODE	DESIGNATION	QTE	MODIFICATION N°Bull.	MODIFICATION à partir machine N°	DESCRIPTION BESCHREIBUNG DESCRIZIONE DESCRIPTION
1	356922	Tôle de fermeture basse élévateur DROITE	1			Elevator lower closing shield R.H.
NI	356923	Tôle de fermeture basse élévateur GAUCHE	1			Elevator lower closing shield L.H.
2	387208	Support moteur	2			Motor support
3	387196	Arbre	2			Shaft
4	330008	Roulement 6004 1 RS	2			Bearing 6004 2RS
5	055007	Circlips extérieur Diam. 20	4			External Circlip Diam. 20
6	100018	Clavette parallèle à 2 bouts ronds 5 x 5 x 20	2			Parallel key (5 x 5 x 20)
7	180084	Goupille élastique 8 x 35 série épaisse	2			Roll pin 8 x 35
8	501925	Arbre tire-bois	2			Extractors shaft
9	240018	Palier SFT 20	2			Bearing housing SFT 20
10	386091	Liaison rigide	2			Sleeve
11	065146	Vis STHC bout cuvette 6 x 10 zinguée	2			Setscrew rounded - Zinc (6 x 10)
12	055050	Graisseur 8 x 125 - Réf. 50	2			Grease nipple (8x125)
13	065038	Ecrou Hu Diam. 6 zingué	3			Nut Hu Diam. 6 - Zinc
14	066096	Vis TH 80K 6 x 16 zinguée	3			Screw TH 80K 6 x 16 - Zinc
15	502554	Fixation ressort sur trappe mobile	2			Spring support on flap door
16	210008	Moteur OMM 8 - Réf. 151G0041	2			Motor (OMM8) - Cane Extractor
17	185061	Pochette de joints pour moteur 210008	-			Seal kit OMM series 1
18	325068	Ressort traction	2			Extension spring
19	502552	Trappe mobile DROITE	1			Moving flap door R.H.
NI	502553	Trappe mobile GAUCHE	1			Moving flap door L.H.
20	356925	Patte de fixation de trappe mobile	2			Moving flap door fixing plate
21	356924	Tôle de protection extracteur	2			Elevator stick lifter guard
NI	020112	Pictogramme " Attendre l' immobilisation de toutes .... "	2			Pictrogram
NI	020235	Pictogramme " DANGER "	2			Pictogram

NI : NON ILLUSTRE

ELEVATORS STICK LIFTERS (Option)
EXTRACTEURS ELEVATEURS (Option)

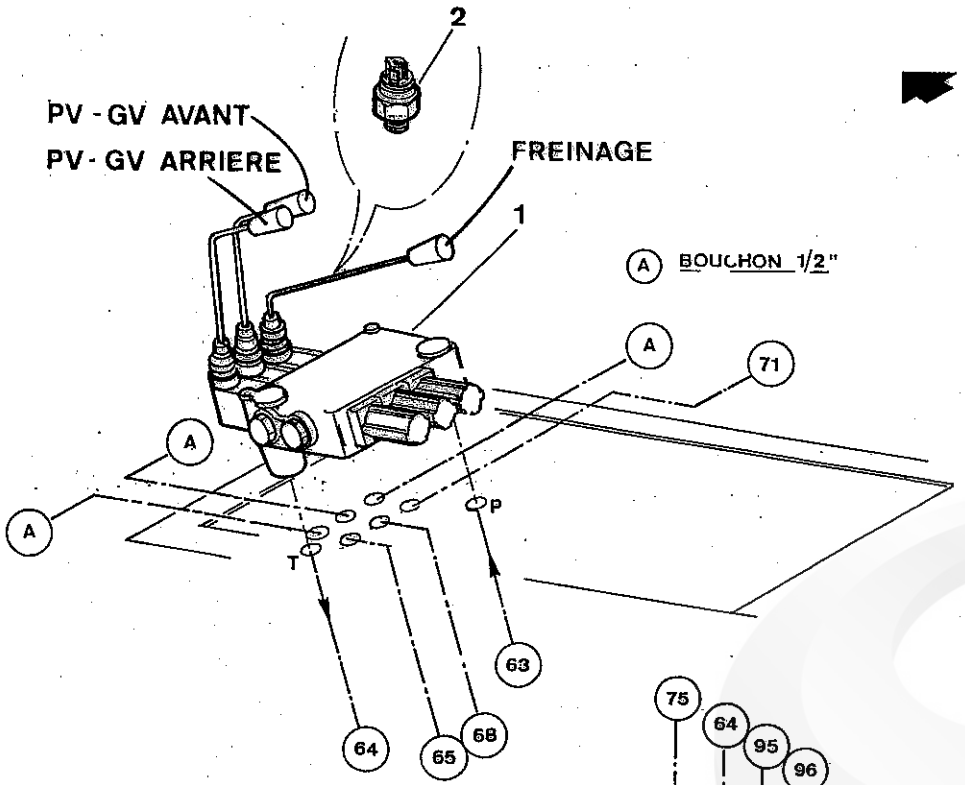

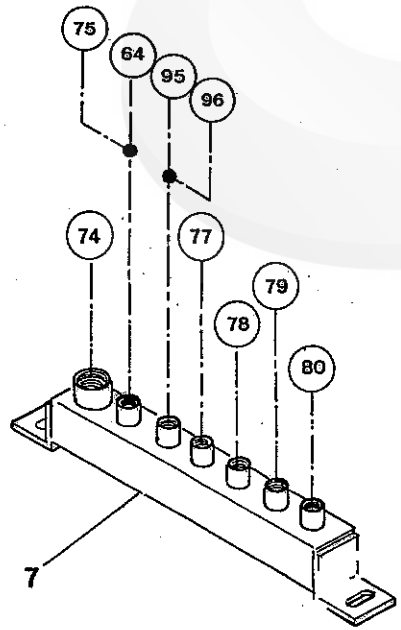

COTE GAUCHE MACHINE

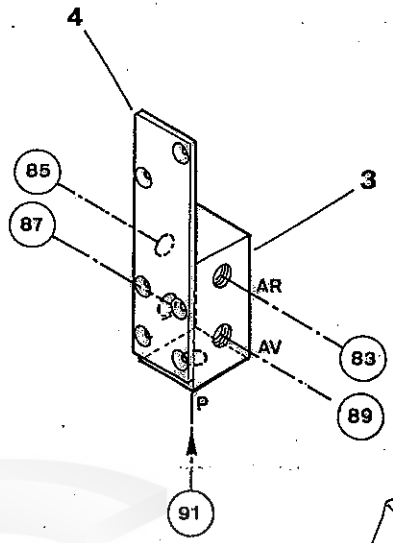

COTE DROIT MACHINE

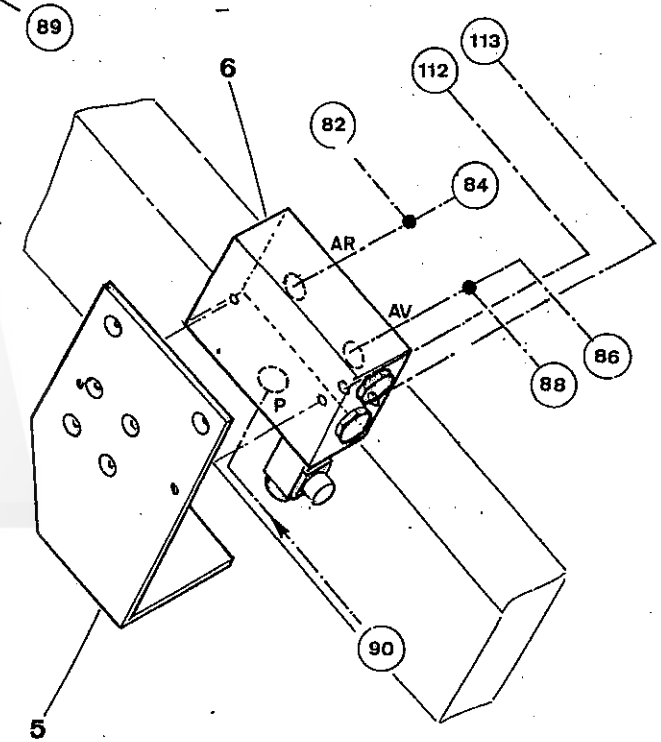

G120 SW	60	08-98	

GREGOIRE

REP.	CODE	DESIGNATION	QTE	MODIFICATION N°Bull.	MODIFICATION à partir machine N°	DESCRIPTION BESCHREIBUNG	DESCRIZIONE DESCRIPTION
1	135032	Distributeur HCD 10/3 (PV - GV - FREINAGE)	1			Distributor HCD 10 / 3	
NI	300083	Bouchon cylindrique BAW 1/2 zing. 6 pans creux	3			Plug 1/2" - Zinc	
2	165179	Pressostat PM20 C / NC 10 / 20 B 1/4	1			Pressure Regulator	
3	385857	Demi-collecteur HP	1			Half collector (hight pressure)	
4	385856	Support 1/2 collecteur MARCHE ARRIERE	1			Support	
5	356443	Support bloc MARCHE AVANT ANTI-PATINAGE	1			Support	
6	150033	Valve ANTI-PATINAGE	1			Flow control valve (antiskid)	
7	120643	Collecteur de drainage	1			Draining pipe	

NI : NON ILLUSTRE

HYDRAULICS COMPONENTS FIXED ON TRACTOR : TRANSLATION operating
COMPOSANTS HYDRAULIQUES FIXES SUR CHASSIS AUTOMOTEUR : Fonctionnement TRANSLATION

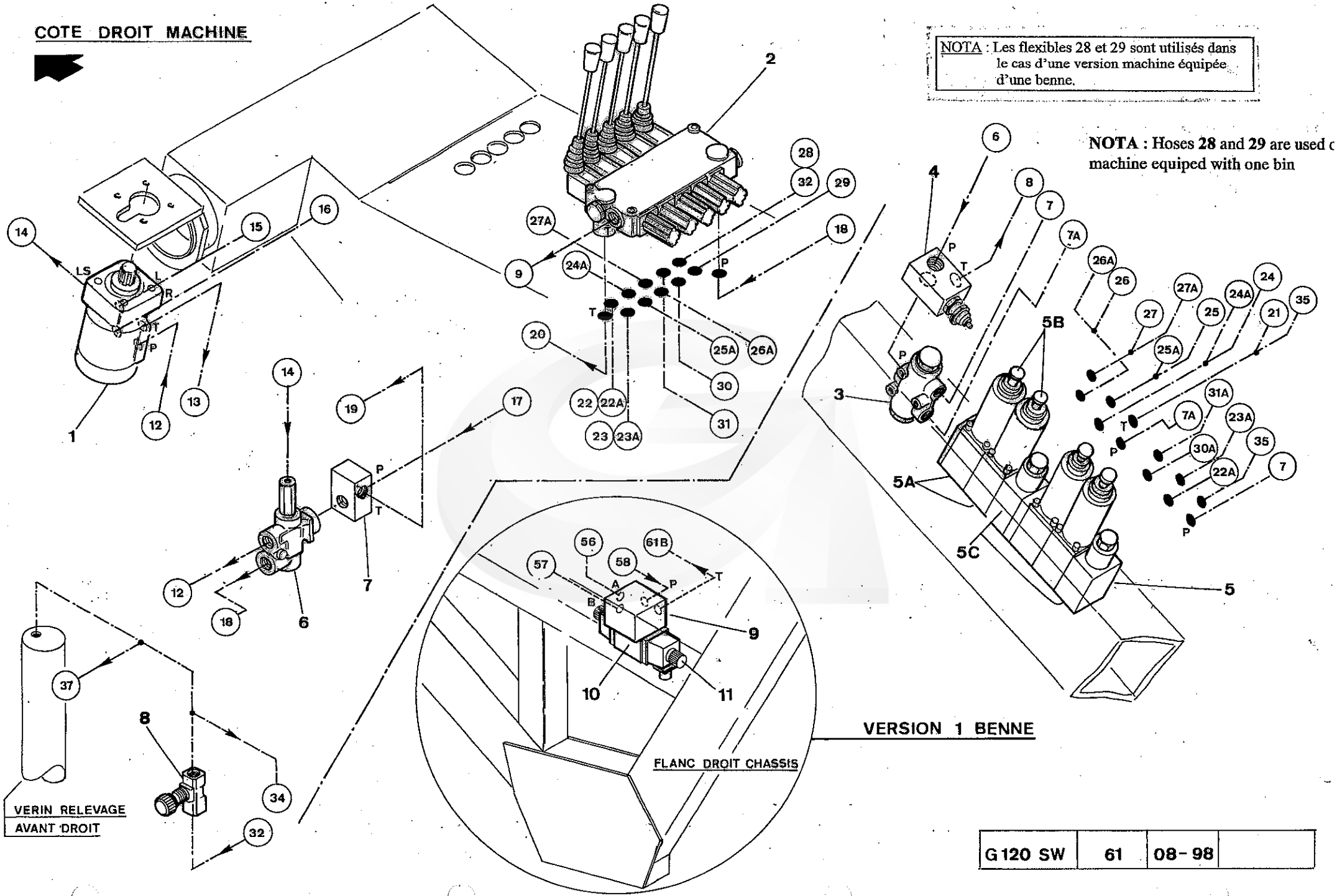

G 120 SW	61	08-98	

GREGOIRE

REP.	CODE	DESIGNATION	QTE	MODIFICATION N°Bull.	MODIFICATION à partir machine N°	DESCRIPTION BESCHREIBUNG / DESCRIZIONE DESCRIPTION
1	210018	Bloc direction OSPC 200 LS 1/2 P.O 150-1234	1			Steering Valve (OSPC 200 LS)
NI	185090	Pochette de joints pour bloc OSPC - OSPB	1			Seal kit (for block OSPC - OSPB)
2	135011	Distributeur HCD 10/5 L1A1 X5 U2 orifices 1/2	1			Distributor HCD10 /5
3	150015	Diviseur de débit 50-50	1			Flow dividing Valve 50-50 - Réf. 014339
4	195006	Limiteur de pression VSC80N/34/LPC10300 126010 + 120157	1			Pressure relief valve
NI	185439	Joint cuivre non recuit 17,2 x 22,3 x 1,5 - Réf. 126010 (Pour 126010)	1			Copper seal 17,2 x 22,3 x 1,5 (For 195006)
NI	195014	Cartouche LPC - 10 - 300 - Réf. 120157 (Pour 195006)	1			Cartridge LPC - 10- 300 (for 195006)
NI	385893	Entretoise support limiteur	3			Spacer
5	045321	Bloc LM06 2 + 3 fonctions (**avec version RHP**)	1			
5A	045287	Bloc de distribution LM06 12 V - 2 fonct. QH022 (**Version sans RHP**)	2			Electro valve block 12V QH022 - 2x2 (lifting)
5B	045237	Distributeur LM06P4A - M06G12 (avec bobine)	4 ou 5			Electro distributor Unit (with coil)
5C	045278	Bobine 12V pour distributeur 045237(Qté 4 ou 5)	4 ou 5			Solenoid Coil (12V)
5D	045243	Plaque d' entrée avec limiteur de pression 150 bars LM06PBU-M081	2			Inlet plate with pressure relief valve 150 bars
6	210005	Valve de priorité OLS 40 7B - Réf. 152B0232	1			Hydraulic Valve (Priority)
7	195003	Limiteur de pression VSC 30N/12/150B 1/2 BSPP	1			Pressure relief valve
7	195006	Limiteur de pression VSC80N/34/LPC10300 126010 + 120157	1		**Version 2000**	Pressure relief valve
8	115012	Robinet réf. 1251/2/38 + Ecrou KM	1			Cock - Réf. 1251 + nut KM
9	045012	Distributeur à commande électrique HDE2JD1BHC1N + HEDFJLAT1D3170 + A5E050ZN - Réf. 4190 - **(Version une benne)**	1			Electro distributor Assy.
10	045050	Distributeur avec 2 bobines HDE 2JD 1B HC1N - Réf. 1963300	1			Double action distributor
11	045228	Bobine 12V T5 - Réf. 1519500 (pour distributeur 045050)	2			Solenoid Coil (size 5)
NI	045043	Limiteur de pression HSP A5C50 ZSTDN - Réf. 277 (pour distributeur 045012)	1			Pressure relief valve (for distributor 045012)

NI : NON ILLUSTRE

HYDRAULICS COMPONENTS FIXED ON TRACTOR : FRONT and REAR LIFTING - STEERING - SIDE CONVEYOR ARM (Out / in - Up / Down)

COMPOSANTS HYDRAULIQUES FIXES SUR CHASSIS AUTOMOTEUR : FONCTIONNEMENT RELEVAGE AV - AR - DIRECTION - ROTATION ET LEVAGE BRAS DE DECHARGE

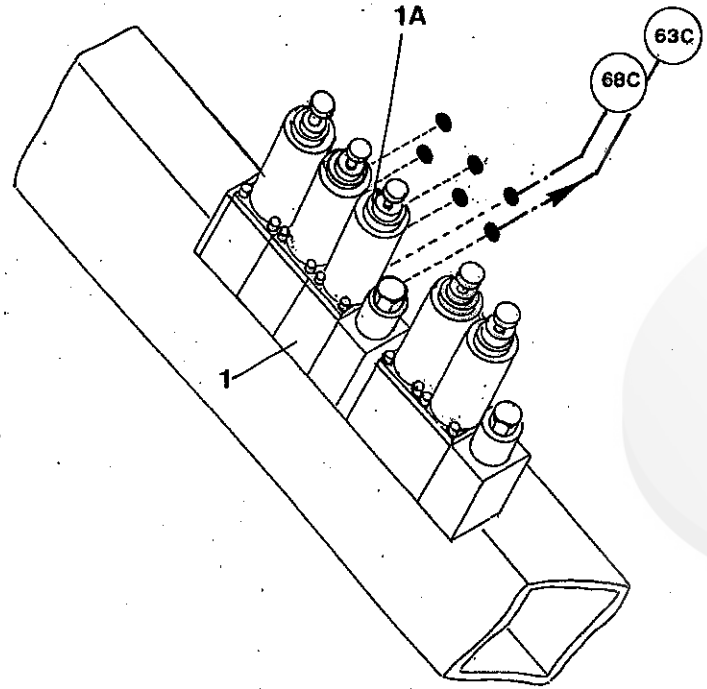

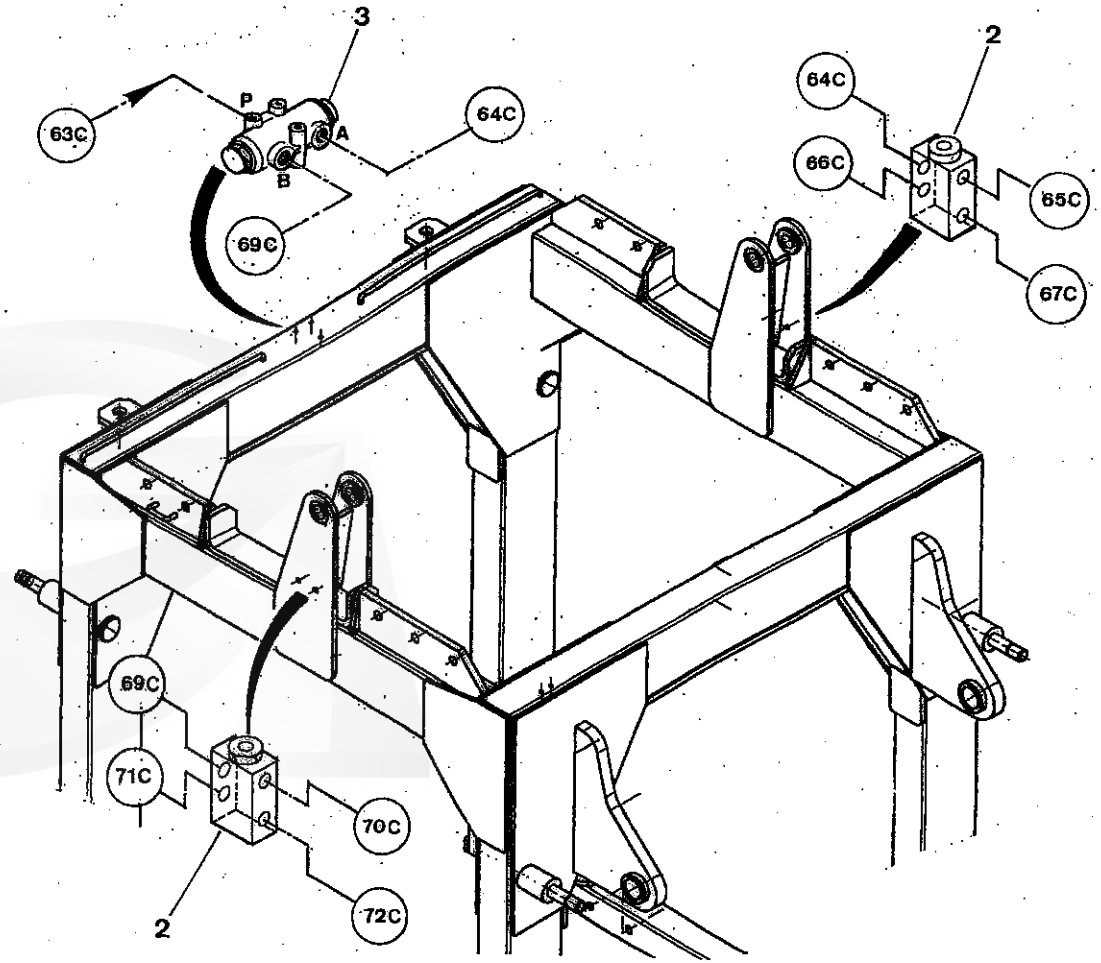

G 120 SW	61A	11 – 00	

GREGOIRE

REP.	CODE	DESIGNATION	QTE	MODIFICATION N°Bull.	MODIFICATION à partir machine N°	DESCRIPTION BESCHREIBUNG DESCRIZIONE DESCRIPTION
1A	045237	Distributeur LM06P4A - M06G12 (avec bobine)	4			Electro distributor Unit (with coil)
1A	045278	Bobine 12V pour distributeur 045237	4			Solenoid Coil (12V)
2	115013	Clapet anti-retour double piloté BP 2/10 HT 3/8	2			Non Return Valve
3	150034	Diviseur de débit MTDA 08-012M	1			Valve flow dividing

NI : NON ILLUSTRE

PICKING HEAD Version RHP COMPONENTS HYDRAULICS
COMPOSANTS HYDRAULIQUES TETE DE RECOLTE Version RHP

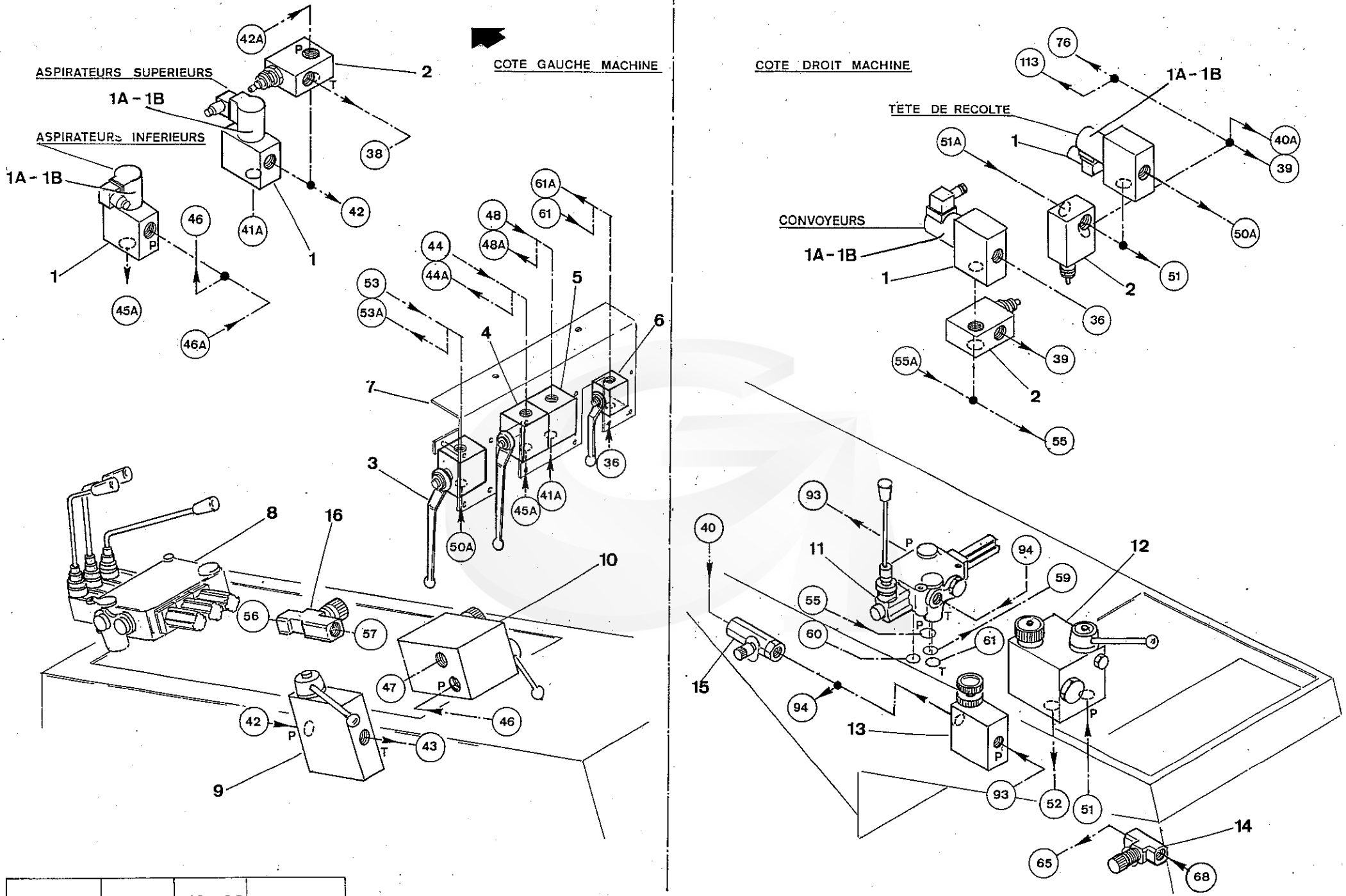

G 120 SW	62	10 -03	

GREGOIRE

REP.	CODE	DESIGNATION	QTE	MODIFICATION N°Bull.	MODIFICATION à partir machine N°	DESCRIPTION BESCHREIBUNG DESCRIZIONE DESCRIPTION
1	165183*	Clapet électrique de décharge VEICD 09.0E153204 12VCC - **Voir NOTA**	4			Electric Valve
1A	115119	Bobine **ronde** S3 H - 12V - à prise - Réf. 290320 (ancienne génération)	4			Round solenoïd S3 H 12V - Réf. 290321
1A	115087	Bobine **carrée** SH 8 - 12V - Réf. 290305 (nouvelle génération)	4			Solenoid S8H - 12VCC - Din 43650 (For 115079)
1B	115120	Cartouche sans bobine pour clapet 165183 équipée de bobine carrée - Réf. 29027913	4			Electro-valve without solenoïd - Réf. 29027913
NI	115121*	Ensemble cartouche 115120 + bobine 115087 - **Voir NOTA**	4			Electro-valve Assy. With 115120 + 115087
2	195006	Limiteur pression VSC80N/34/LPC10300 126010 + 120157	3			Pressure relief valve
NI	185439	Joint cuivre non recuit 17,2 x 22,3 x 1,5 - Réf. 126010 (Pour 195006)	1			Copper seal 17,2 x 22,3 x 1,5 (For 195006)
NI		Cartouche LPC - 10 - 300 - Réf. 120157 (Pour 195006)	1			Cartridge LPC - 10 - 300 (for 195006)
3	115081	Vanne boisseau sphérique (TÊTE DE RECOLTE)	1			Spherical gate 3/4 "
4	115081	Vanne boisseau sphérique (ASPIRATEURS INFERIEURS)	1			Spherical gate 3/4 "
5	115081	Vanne boisseau sphérique (ASPIRATEURS SUPERIEURS)	1			Spherical gate 3/4 "
6	115004	Vanne boisseau sphérique (CONVOYEURS)	1			Spherical gate 1/2 "
7	356441	Support de vanne à boisseau	1			Support
8	135032	Distributeur HCD 10/3 - FREINAGE-PV-GV (voir planche 60)	1			Distributor HCD 10 / 3
9	115081	Vanne à boisseau sphérique corps monobloc 3/4 " (remplace 135014)	1			Spherical gate 3/4 "
10	135029	Régulateur 2 voies VRFC 2M BLP VS 80 12 20 (ASPIRATEURS INFERIEURS)	1			Flow control valve (2 way)
11	135005	Distributeur HCD10/1 L1A4 U1 H1 (CONVOYEURS)	1			Distributor HCD10/1 L1A4 U1 H1
12	135029	Régulateur 2 voies VRFC 2M BLP VS 80 12 20 (TETE DE RECOLTE)	1			Flow control valve (2 way)
13	135003	Régulateur 2 voies VRFC 2 38 volant 140101 (CONVOYEURS)	1			Flow control valve (2 way) VRFC 2 3/8
14	115012	Robinet Réf. 1251 / 2 / 38 + écrou KM **(Version 2 Bennes)**	1			Cock - Réf. 1251 + nut KM
15	115024	Régulateur Réf. VSCT 3/8 **(Version 2 Bennes)**	1			Flow control valve VSCT 3/8
16	115048	Robinet Réf. 1251 / 2 / 38 + écrou KM **(Version 2 Bennes)**	1			Regulation cock 2 / 1/2 + Nut KM

NOTA - Clapet électrique de décharge 165183 équipé de bobine ronde (**Ancienne génération**)
La cartouche de ce clapet n' est plus fabriquée - EN RECHANGE, il sera livrée l' ensemble 115121 composé de la cartouche 115120 (nouvelle génération) et de la bobine carrée 115087 (nouvelle génération)
La bobine ronde 115119 (ancienne génération) sera toujours livrée

NOTE - Electro valve 165183 equiped with round solenoïd (**Old manufacture**)
The cartridge of this electro valve isn' t manufactured. For spare parts, it will be delivered 115121 composed pieces 115087 + 115120.
Round solenoïd 115119 will be delivered always.

NI : NON ILLUSTRE

HYDRAULICS COMPONENTS FIXED ON TRACTOR : HARVESTING ASSY operating
COMPOSANTS HYDRAULIQUES FIXES SUR CHASSIS AUTOMOTEUR : Fonctionnement ENSEMBLE RECOLTE

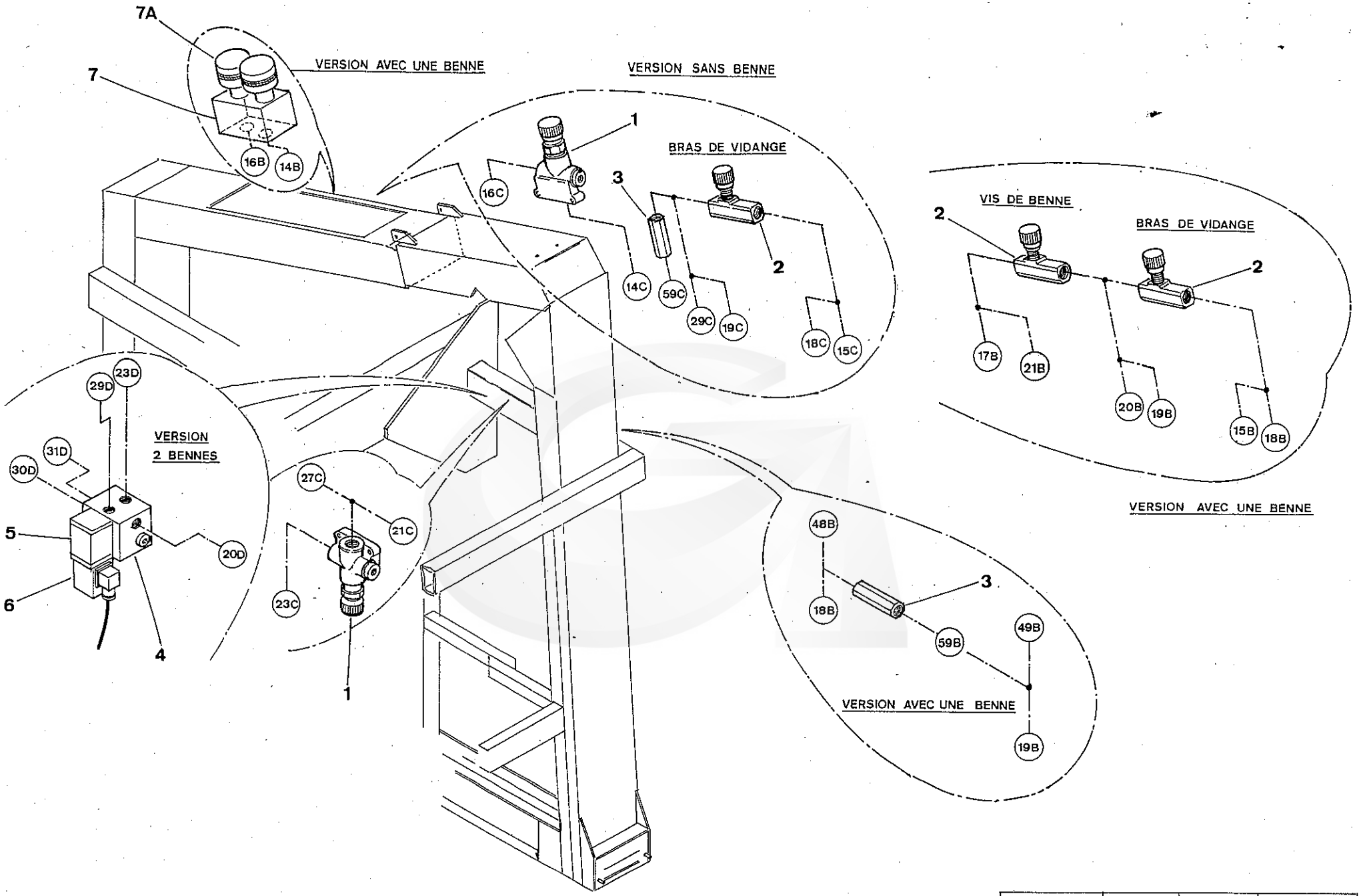

G 120 SW	63	08 - 98	

GREGOIRE

REP.	CODE	DESIGNATION	QTE	MODIFICATION N°Bull.	MODIFICATION à partir machine N°	DESCRIPTION BESCHREIBUNG / DESCRIZIONE DESCRIPTION
1	150004	Diviseur débit prioritaire REF. MTKA1 VB M08	2			Valve flow dividing MTKA1VBM08
2	115052	Robinet REF. 1253/5 -01 -1/2 + écrou KM	2			Cock 5 / 01 / 1/2 + Nut KM - Réf.1253
3	115028	Clapet anti-retour CA 13-0,5-1/2	2			No return valve CA 13 - 0,5
4	045222	Bloc hydraulique comprenant HDE 1ED3AHC1N + HEDFEGLAT1D + CV08-21 **(version 2 Bennes)**	1			Electro-distributor Assy. - Version 2 bins
5		Distributeur avec 1 bobine HDE 2ED 3A HC1N - Réf. 1748700				Single action distributor
6	045227	Bobine taille 3 - Réf. 3280 (pour distributeur repère 4)	2			Solenoid coil
7	045283	Bloc HRD - Bi-directionnel **(Version 1 Benne)**	1			Dual checked flow control valve - Version 1 bin
7A	045419	Cartouche avec bouton régulateur de débit - Réf. 1109700	2			Cartridge with flow regulator knob

NI : NON ILLUSTRE

HYDRAULICS COMPONENTS FIXED ON HARVESTING FRAME
COMPOSANTS HYDRAULIQUES FIXES SUR CHASSIS DE RECOLTE

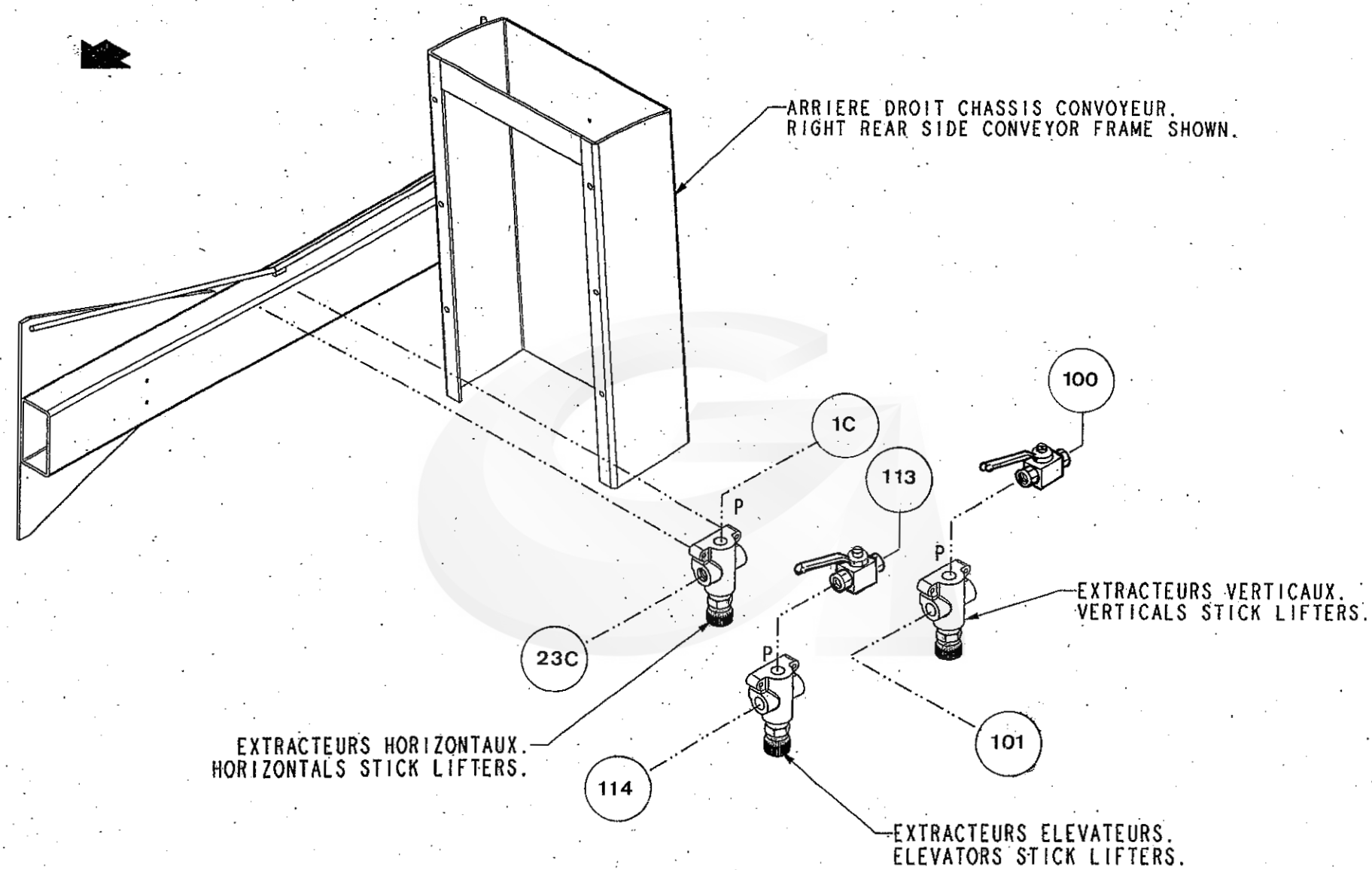

G 120 SW	64	01-05	

GREGOIRE

REP.	CODE	DESIGNATION	QTE	MODIFICATION N°Bull.	MODIFICATION à partir machine N°	DESCRIPTION BESCHREIBUNG DESCRIZIONE DESCRIPTION
1	150004	Diviseur débit prioritaire - Réf. MTKA1VBM08	3			Valve flow dividing MTKA1VBM08
2	115096	Vanne boisseau sphérique corps monobloc 3/8 "	3			Spherical gate
NI	386978	Entretoise de diviseur MTKA (montée uniquement sur extracteurs verticaux)	2			Valve flow dividing sleeve MTKA
NI	387042	Support de diviseur 150004 (monté uniquement sur extracteurs horizontaux)	1			Valve flow dividing support

NI : NON ILLUSTRE

HYDRAULICS COMPONENTS : STICK GRINDERS and STICK PULLERS - VERTICALS and ELEVATORS STICK LIFTERS

COMPOSANTS HYDRAULIQUES : Fonctionnements EXTRACTEURS HORIZONTAUX- VERTICAUX- ELEVATEURS

SCHEMAS HYDRAULIQUES

TRACTOR: SELF PROPELLING

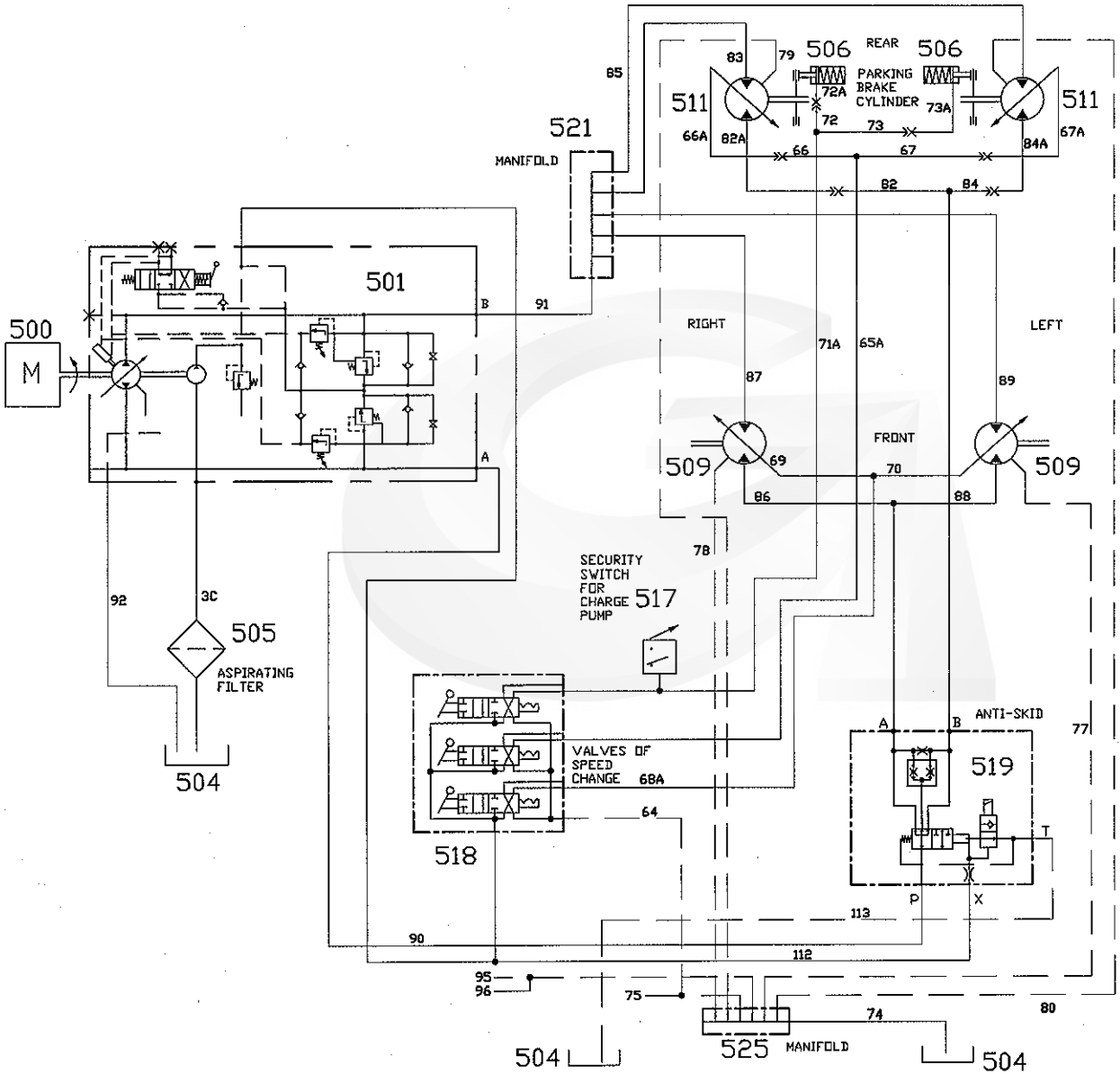

GREGOIRE

REP.	CODE	DESIGNATION	QTE	MODIFICATION N°Bull.	MODIFICATION à partir machine N°	DESCRIPTION BESCHREIBUNG	DESCRIZIONE DESCRIPTION
500	215286	Moteur thermique F6L913 EPA 79 kw 2300T REF/AIR	1			Engine F6L913 - 79KW - Air cooler	
500	215318	Moteur thermique Intercooler BF6L913C 134 KW /181 CV - 2300T/mn	1			Engine BF6L913C Intercooler- 181cv - 2300t/mn	
500	215719	Moteur thermique BF6L914 110 KW / 150 CV - 2500T/mn	1			Engine BL6L914 - 110 KW - 150 CV - 2500 t/mn	
500	215914	Moteur thermique BF6L914 COM 2 - 110 KW / 150 CV - 2500T/mn (**USA**)	1		**Version 2004**	Engine BL6L914 COM 2 - 110 KW - 150 CV - 2500 t/mn	
501	270078	Pompe 90R075 Rotat. DT PTO SAE C25/13 4 trous (**Variante Sans RVP**)	1			Pumpe 90R 075 - R.H. RPM	
501	270200	Pompe 90R075 KA 5CD60 S3C6 D06 GBA 424220 (**Variante avec RVP**)	1		**Version 2004**	Pump 90R 075 - R.H. RPM (RVP)	
504	122998	Réservoir hydraulique	1			Hydraulic tank	
505	170006	Filtre aspiration en ligne S/BY-PASS 1" 1/4 + indicateur visuel	1			Aspirating filter by-pass + Indicator	
NI	170020	Cartouche aspiration 10 Microns SOE 10 sérigraphiée GREGOIRE	1			Hydraulic Filter (10 microns)	
506	315005	Réducteur CWD 2050 / 38/ FD / A6VM55	2			Wheel Drive 2050 / 38 / FD / A6VM55	
506	203256	Réducteur CWD 2050 /38 / FD/ A6VM55 DROIT	1		**Version 2004**	Wheel Drive 2050 / 38 / FD / A6VM55 RH.	
509	210001	Moteur avant A6VM28HZ 60W0100 PZB020B 434853/225164210	2			Hydraulic motor - A6VM28HZ60W0100PZB02OB	
511	210051	Moteur A6VM55 HZ 60 W 0180 PZ B020B 434850/225204210 (**Sans RVP**)	2			Hydraulic motor - A6VM55 HZ3 / 63W (**with RVP**)	
511	210493	Moteur Arrière A6VM55 HZ3 / 63W - VZB020DB (**Variante avec RVP**)	2		**Version 2004**	Hydraulic motor - A6VM55	
517	165179	Pressostat PM20 C / NC 10 / 20 B 1/4	1			Pressure Regulator	
518	135032	Distributeur HCD 10/3 (PV - GV - FREINAGE)	1			Distributor HCD 10 / 3	
519	150033	Valve anti-patinage MT16 DV 21	1			Flow control valve (antiskid)	
521	385857	Demi-collecteur HP	1			Half collector (hight pressure)	
525	120643	Collecteur de drainage	1			Draining pipe	

NI : NON ILLUSTRE

TRACTOR HYDRAULIC : TRANSLATION operating
HYDRAULIQUE PORTEUR : TRANSLATION

G120SW	81	01-05	N°Bull.

TRACTOR HYDRAULIC: LIFTING-STEERING-RHP-SIDE ARM DISCHARGE FUNCTIONS (WITHOUT BIN VERSION)

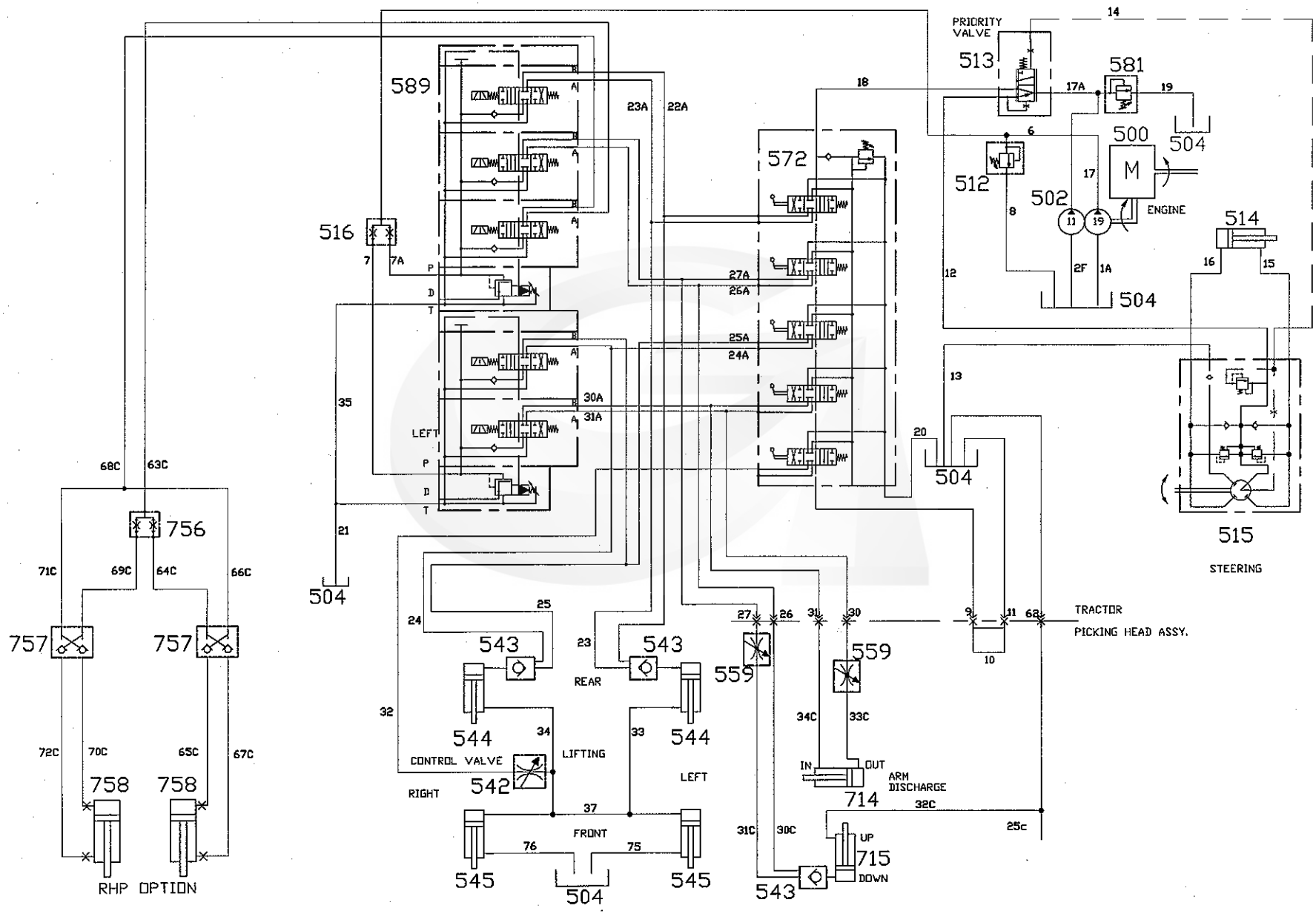

GREGOIRE

REP.	CODE	DESIGNATION	QTE	MODIFICATION N°Bull.	MODIFICATION à partir machine N°	DESCRIPTION BESCHREIBUNG / DESCRIZIONE DESCRIPTION
500	215286	Moteur thermique F6L913 EPA 79 kw 2300T REF/AIR	1			Engine F6L913 - 79KW - Air cooler
500	215318	Moteur thermique Intercooler BF6L913C 134 KW /181 CV - 2300T/mn	1			Engine BF6L913C Intercooler- 181cv - 2300t/mn
500	215719	Moteur thermique BF6L914 - 110 KW /150 CV - 2500T/mn	1			Engine BL6L914 - 110 KW - 150 CV - 2500 t/mn
500	215914	Moteur thermique BF6L914 COM 2 - 110 KW /150 CV - 2500T/mn (**USA**)	1		**Version 2004**	Engine BL6L914 COM 2 - 110 KW - 150 CV - 2500 t/mn
502	270090	Pompe PNN 19+11 SCO 44 G	1			Pump PNN 19 + 11 SCO 44G
504	122998	Réservoir hydraulique	1			Hydraulic tank
512	195006	Limiteur de pression VSC80N/34/LPC10300 126010 + 120157	1			Pressure relief valve
513	210005	Valve de priorité OLS 40 7B - Réf. 152B0232	1			Hydraulic Valve (Priority)
514	390016	Vérin de direction (30 x 60 course 336)	1			Cylinder 30 x 60 - stroke 336
515	210018	Bloc direction OSPC 200 LS 1/2 P.O 150-1234	1			Steering Valve (OSPC 200 LS)
516	150015	Diviseur de débit 50-50	1			Flow dividing Valve 50-50 - Réf. 014339
542	115012	Robinet réf. 1251/2/38 + Ecrou KM	1			Cock - Réf. 1251 + nut KM
543	045007	Clapet piloté 2353	3			Check Valve 2353
544	390068	Vérin levage ARRIERE (40 x 80 - course 510)	2			Cylinder 40 x 80 - stroke 510
545	390014	Vérin levage avant (50 x 70 course 700, limitée 600)	2			Cylinder 50 x 70 - stroke 700 limited 600
559	115009	Robinet Réf. 1251/2/1419	2			Cock - Réf. 1251
572	135011	Distributeur HCD 10/5 fonctions L1A1 X5 U2 orifices 1/2	1			Distributor HCD10 /5
581	195003	Limiteur de pression VSC 30N/12/150B 1/2 BSPP	1			Pressure relief valve
581	195006	Limiteur de pression VSC80N/34/LPC10300 126010 + 120157	1		**Version 2000**	Pressure relief valve
589	045321	Bloc LM06 2 + 3 fonctions	1			Distributor LM06 2 + 3 functions
714	390025	Vérin d'orientation 30 x 50 - course 300	1			Cylinder (30x50)
714	390141	Vérin d'orientation 30 x 50 - course 300	1		**Version 99**	Cylinder 30 x 50 - stroke 300
715	390030	Vérin de levage (30 x 50 - course 500)	1			Cylinder (30x50)
715	390181	Vérin de levage (30 x 50 - course limitée)	1		**Version 99**	Cylinder (30 x 50)-Limited stroke
756	150034	Diviseur de débit50-50-Ref,MTD08-M12	1			Valve flow dividing
757	115013	Clapet Anti-Retour Double Ref, BP 2/10HT	2			Non Return Valve
758	390806	Vérin de réglage 30 x 60 - Course 250 (Limitée 150)	2			Cylinder 30 x 60 - Stroke 250

NI : NON ILLUSTRE

HYDRAULIC TRACTOR (Without BIN) : LIFTING / STEERING / SIDE ARM DISCHARGE / RHP FUNCTIONS
HYDRAULIQUE PORTEUR (SANS BENNE) : Fonctions RELEVAGE / DIRECTION / BRAS DE DECHARGE / RHP

G120SW	81A	01-05	N°Bull.

HYDRAULIC TRACTOR: LIFTING-STEERING-RHP-SIDE ARM DISCHARGE FUNCTIONS (ONE BIN VERSION)

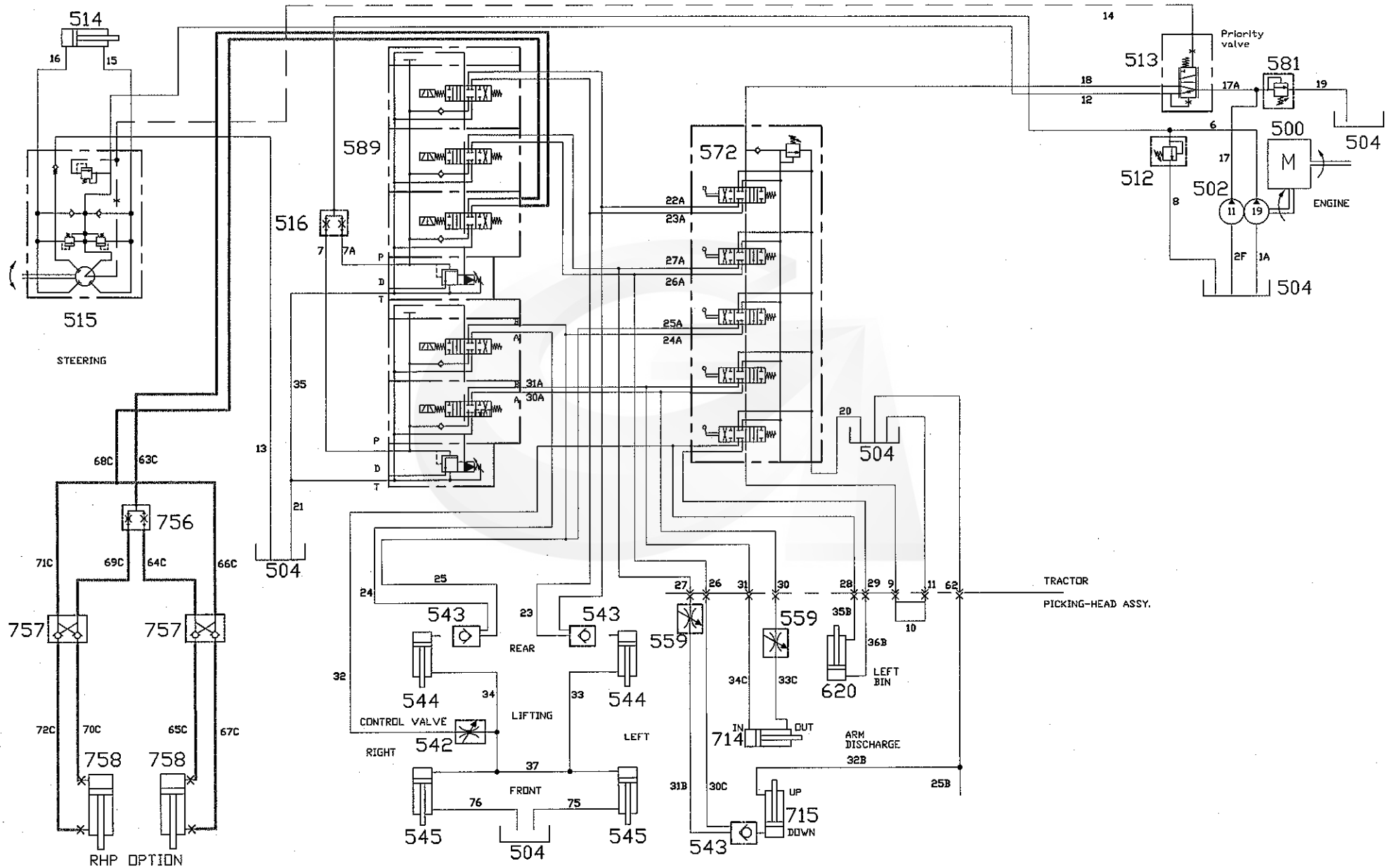

GREGOIRE

REP.	CODE	DESIGNATION	QTE	MODIFICATION N°Bull.	MODIFICATION à partir machine N°	DESCRIPTION BESCHREIBUNG	DESCRIZIONE DESCRIPTION
500	215286	Moteur thermique F6L913 EPA 79 kw 2300T REF/AIR	1			Engine F6L913 - 79KW - Air cooler	
500	215318	Moteur thermique Intercooler BF6L913C 134 KW /181 CV - 2300T/mn	1			Engine BF6L913C Intercooler- 181cv - 2300t/mn	
500	215719	Moteur thermique BF6L914 - 110 KW / 150 CV - 2500T/mn	1			Engine BL6L914 - 110 KW - 150 CV - 2500 t/mn	
500	215914	Moteur thermique BF6L914 COM 2 - 110 KW / 150 CV - 2500T/mn (**USA**)	1		**Version 2004**	Engine BL6L914 COM 2 - 110 KW - 150 CV - 2500 t/mn	
502	270090	Pompe PNN 19+11 SCO 44 G	1			Pump PNN 19 + 11 SCO 44G	
504	122998	Réservoir hydraulique	1			Hydraulic tank	
512	195006	Limiteur de pression VSC80N/34/LPC10300 126010 + 120157	1			Pressure relief valve	
513	210005	Valve de priorité OLS 40 7B - Réf. 152B0232	1			Hydraulic Valve (Priority)	
514	390016	Vérin de direction (30 x 60 course 336)	1			Cylinder 30 x 60 - stroke 336	
515	210018	Bloc direction OSPC 200 LS 1/2 P.O 150-1234	1			Steering Valve (OSPC 200 LS)	
516	150015	Diviseur de débit 50-50	1			Flow dividing Valve 50-50 - Réf. 014339	
542	115012	Robinet réf. 1251/2/38 + Ecrou KM	1			Cock - Réf. 1251 + nut KM	
543	045007	Clapet piloté 2353	3			Check Valve 2353	
544	390068	Vérin levage ARRIERE (40 x 80 - course 510)	2			Cylinder 40 x 80 - stroke 510	
545	390014	Vérin levage avant (50 x 70 course 700, limitée 600)	2			Cylinder 50 x 70 - stroke 700 limited 600	
559	115009	Robinet Réf. 1251/2/1419	2			Cock - Réf. 1251	
572	135011	Distributeur HCD 10/5 fonctions L1A1 X5 U2 orifices 1/2	1			Distributor HCD10 /5 functions	
581	195003	Limiteur de pression VSC 30N/12/150B 1/2 BSPP	1			Pressure relief valve	
581	195006	Limiteur de pression VSC80N/34/LPC10300 126010 + 120157	1		**Version 2000**	Pressure relief valve	
589	045321	Bloc LM06 2 + 3 fonctions	1			Pressure relief valve	
620	390008	Vérin de benne (40 x 80 - Course 700)	1			Cylinder 40 x 80 - Stroke 700	
620	390147	Vérin de benne 12 HL (40 x 80 - Course 700)	1		**Version 99**	Cylinder 40 x 80 - stroke 700	
714	390025	Vérin d'orientation 30 x 50 - course 300	1			Cylinder (30x50)	
714	390141	Vérin d'orientation 30 x 50 - course 300	1		**Version 99**	Cylinder 30 x 50 - stroke 300	
715	390030	Vérin de levage (30 x 50 - course 500)	1			Cylinder (30x50)	
715	390181	Vérin de levage (30 x 50 - course limitée)	1		**Version 99**	Cylinder (30 x 50)-Limited stroke	
756	150034	Diviseur de débit 50-50-Ref,MTD08-M12	1			Valve flow dividing	
757	115013	Clapet Anti-Retour Double Ref, BP 2/10HT	2			Non Return Valve	
758	390806	Vérin de réglage 30 x 60 - Course 250 (Limitée 150)	2			Cylinder 30 x 60 - Stroke 250	

NI : NON ILLUSTRE

HYDRAULIC TRACTOR (With one BIN) : LIFTING / STEERING / SIDE ARM DISCHARGE / RHP FUNCTIONS

HYDRAULIQUE PORTEUR (avec 1 BENNE) : Fonctions RELEVAGE / DIRECTION / BRAS DE DECHARGE / RHP

G120SW	81B	01-05	N°Bull.

HYDRAULIC TRACTOR: LIFTING-STEERING-RHP-SIDE ARM DISCHARGE FUNCTIONS (TWO BINS VERSION)

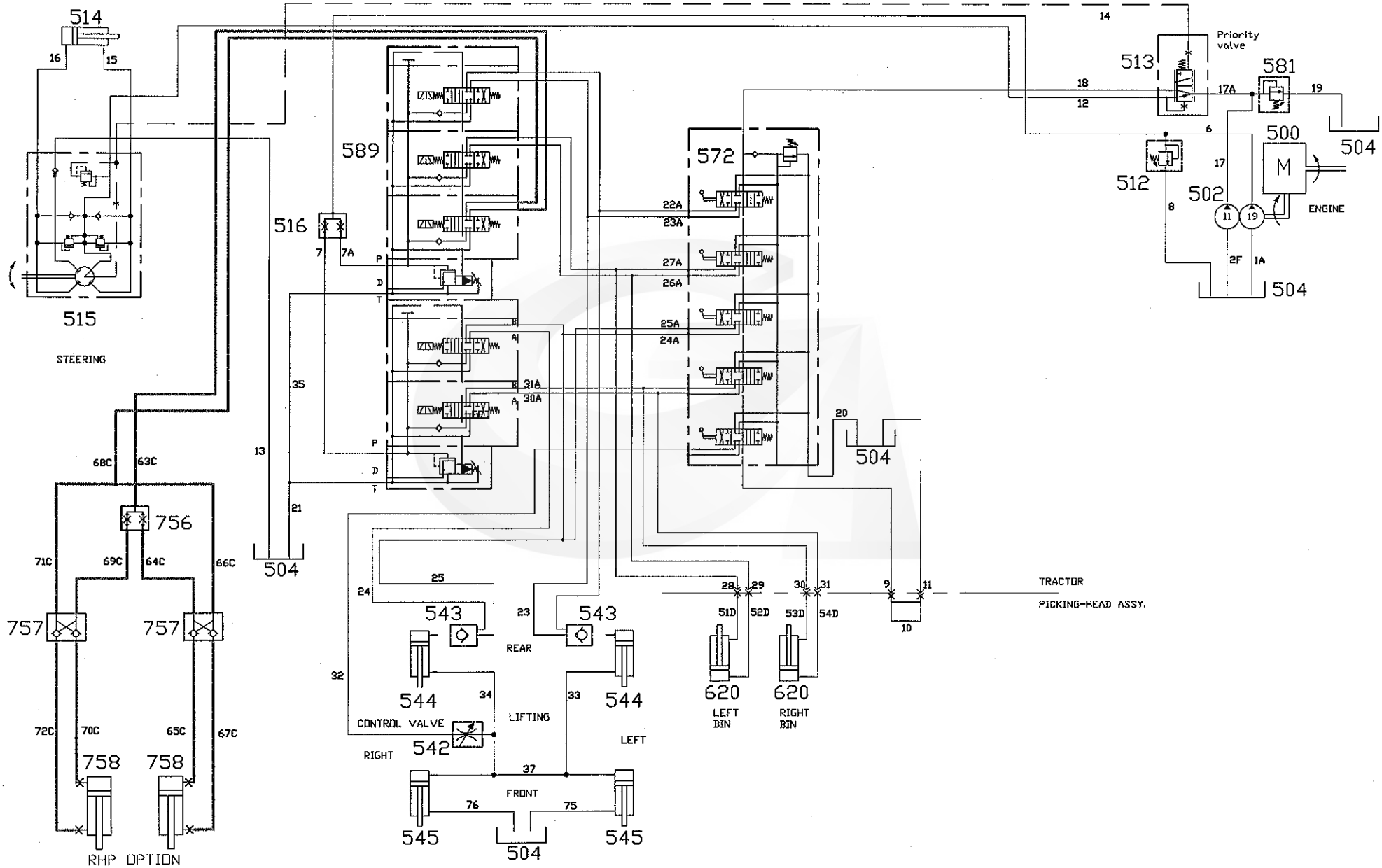

GREGOIRE

REP.	CODE	DESIGNATION	QTE	MODIFICATION N°Bull.	MODIFICATION à partir machine N°	DESCRIPTION BESCHREIBUNG DESCRIZIONE DESCRIPTION
500	215286	Moteur thermique F6L913 EPA 79 kw 2300T REF/AIR	1			Engine F6L913 - 79KW - Air cooler
500	215318	Moteur thermique Intercooler BF6L913C 134 KW /181 CV - 2300T/mn	1			Engine BF6L913C Intercooler- 181cv - 2300t/mn
500	215719	Moteur thermique BF6L914 - 110 KW / 150 CV - 2500T/mn	1			Engine BL6L914 - 110 KW - 150 CV - 2500 t/mn
500	215914	Moteur thermique BF6L914 COM 2 - 110 KW / 150 CV - 2500T/mn (**USA**)	1		**Version 2004**	Engine BL6L914 COM 2 - 110 KW - 150 CV - 2500 t/mn
502	270090	Pompe PNN 19+11 SCO 44 G	1			Pump PNN 19 + 11 SCO 44G
504	122998	Réservoir hydraulique	1			Hydraulic tank
512	195006	Limiteur de pression VSC80N/34/LPC10300 126010 + 120157	1			Pressure relief valve
513	210005	Valve de priorité OLS 40 7B - Réf. 152B0232	1			Hydraulic Valve (Priority)
514	390016	Vérin de direction (30 x 60 course 336)	1			Cylinder 30 x 60 - stroke 336
515	210018	Bloc direction OSPC 200 LS 1/2 P.O 150-1234	1			Steering Valve (OSPC 200 LS)
516	150015	Diviseur de débit 50-50	1			Flow dividing Valve 50-50 - Réf. 014339
542	115012	Robinet réf. 1251/2/38 + Ecrou KM	1			Cock - Réf. 1251 + nut KM
543	045007	Clapet piloté 2353	3			Check Valve 2353
544	390068	Vérin levage ARRIERE (40 x 80 - course 510)	2			Cylinder 40 x 80 - stroke 510
545	390014	Vérin levage avant (50 x 70 course 700, limitée 600)	2			Cylinder 50 x 70 - stroke 700 limited 600
572	135011	Distributeur HCD 10/5 fonctions L1A1 X5 U2 orifices 1/2	1			Distributor HCD10 /5
581	195003	Limiteur de pression VSC 30N/12/150B 1/2 BSPP	1			Pressure relief valve
581	195006	Limiteur de pression VSC80N/34/LPC10300 126010 + 120157	1		**Version 2000**	Pressure relief valve
589	045321	Bloc LM06 2 + 3 fonctions	1			Distributor LM06 - 2 + 3 functions
620	390008	Vérin de benne (40 x 80 - Course 700)	1			Cylinder 40 x 80 - Stroke 700
620	390147	Vérin de benne 12 HL (40 x 80 - Course 700)	1		**Version 99**	Cylinder 40 x 80 - stroke 700
756	150034	Diviseur de débit50-50-Ref,MTD08-M12	1			Valve flow dividing
757	115013	Clapet Anti-Retour Double Ref, BP 2/10HT	2			Non Return Valve
758	390806	Vérin de réglage 30 x 60 - Course 250 (Limitée 150)	2			Cylinder 30 x 60 - Stroke 250

NI : NON ILLUSTRE

HYDRAULIC TRACTOR (With 2 BINS) : LIFTING / STEERING / TWO BINS / RHP FUNCTIONS

HYDRAULIQUE PORTEUR (avec 2 BENNES) : Fonctions RELEVAGE / DIRECTION / 2 BENNES / RHP

HYDRAULIC TRACTOR: FRONT TOOLS CARRIER OPTION - WITHOUT BIN VERSION

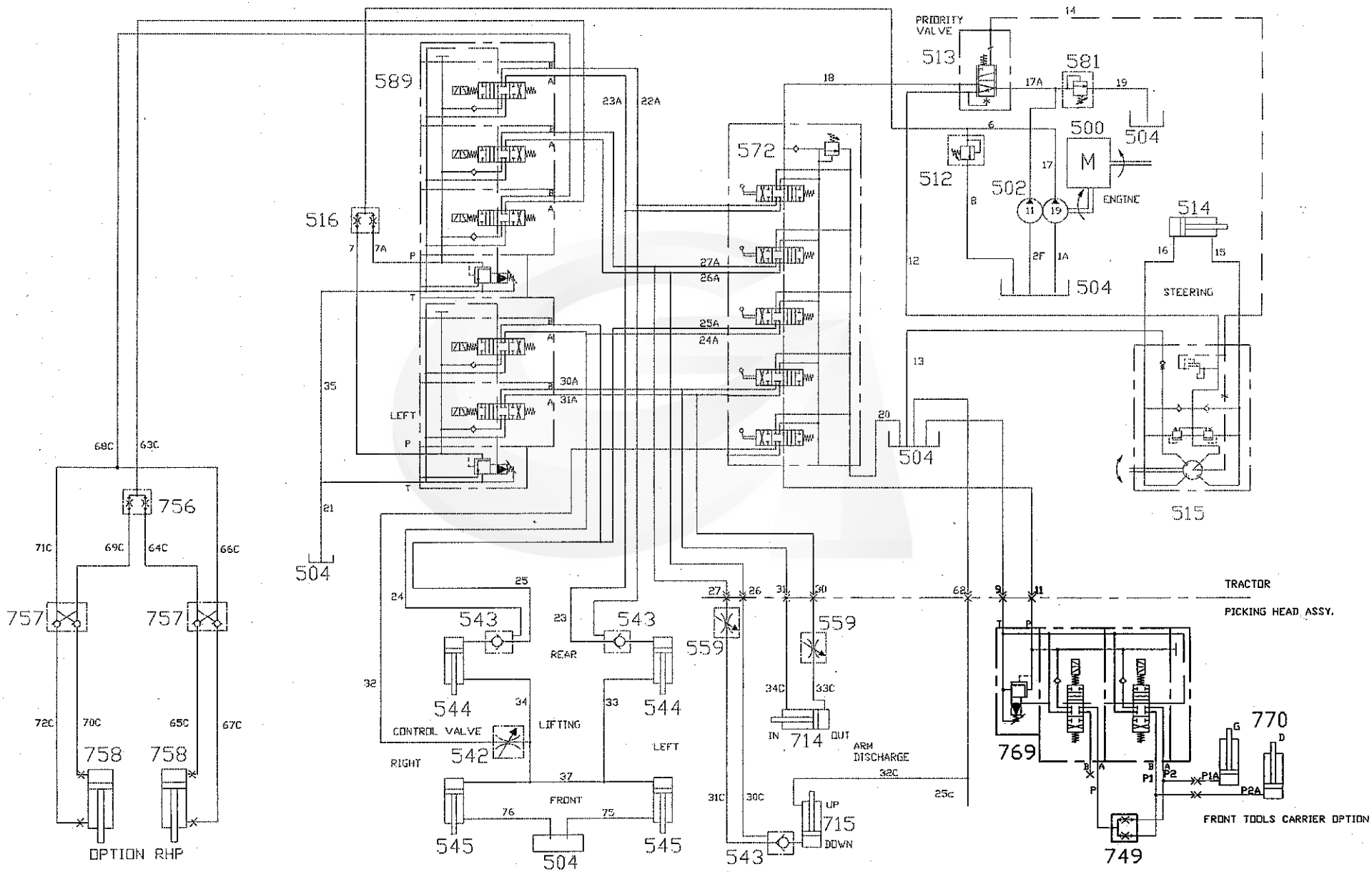

GREGOIRE

REP.	CODE	DESIGNATION	QTE	MODIFICATION N°Bull.	MODIFICATION à partir machine N°	DESCRIPTION BESCHREIBUNG DESCRIZIONE DESCRIPTION
749	150034	Diviseur de débit MTDA - 08-12M	1			Valve flow dividing
769	045268	Bloc de distribution LM06 PBU - M081	1			Electro distributor block LM06
770	390146	Vérin Diam. 30 - Course 900	2			Cylinder diam: 30 Stroke 900
		NOTA - *Se reporter à la planche 81 pour les références des autres com - posants*				**NOTE -** *See drawing 81 for the others components references*

NI : NON ILLUSTRE

HYDRAULIQUE PORTEUR Version SANS BENNE : Option ASCENSEUR

G120SW	83	01-05	N°Bull.

PICKING-HEAD ASSY. HYDRAULIC: FANS-CONVEYORS-PICKING HEAD FUNCTIONS - ELEVATORS STICK LIFTERS OPTION (WITHOUT BIN VERSION)

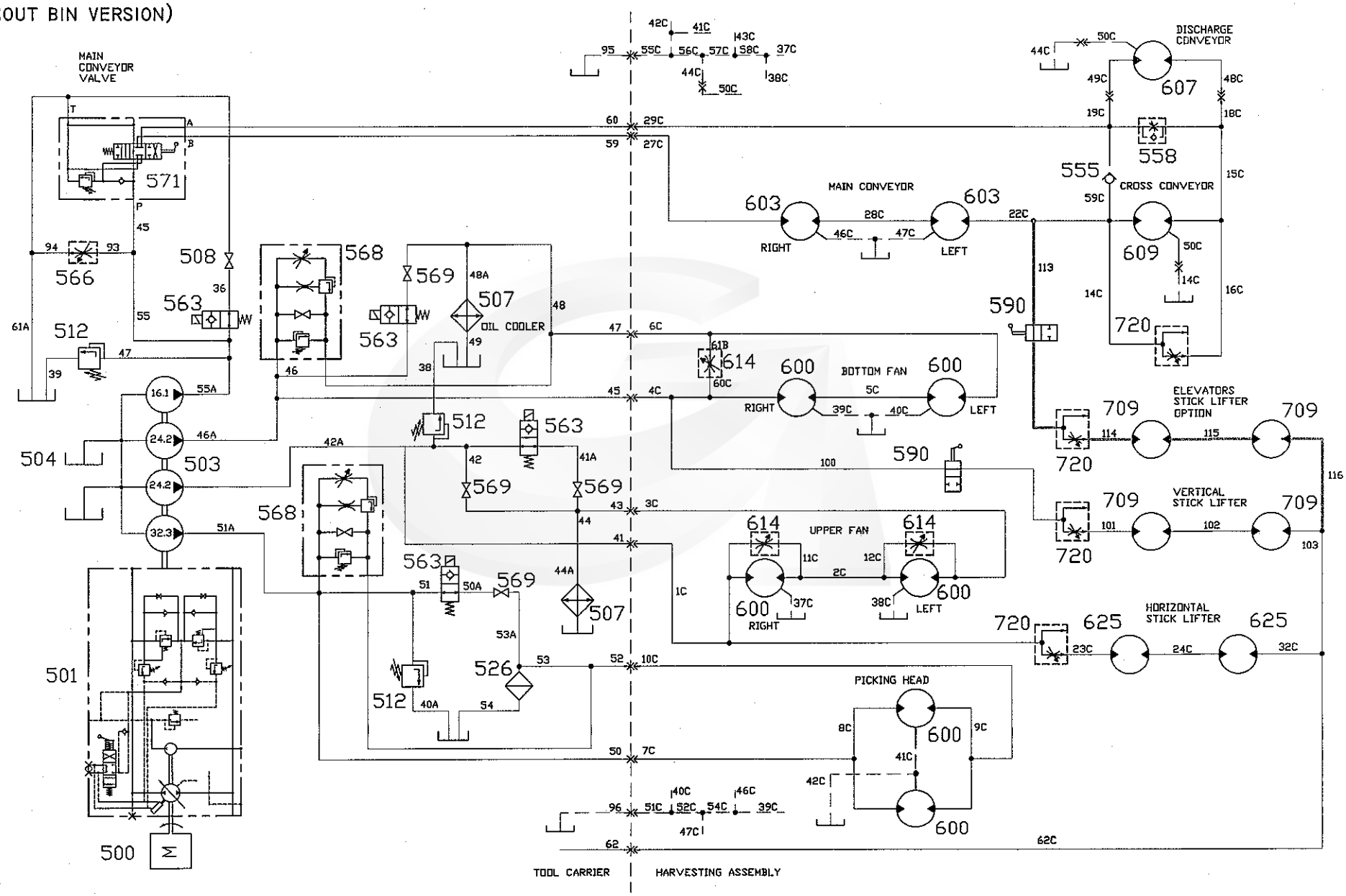

GREGOIRE

REP.	CODE	DESIGNATION	QTE	MODIFICATION N°Bull.	MODIFICATION à partir machine N°	DESCRIPTION BESCHREIBUNG / DESCRIZIONE DESCRIPTION
500	215286	Moteur thermique F6L913 EPA 79 kw 2300T REF/AIR	1			Engine F6L913 - 79KW - Air cooler
500	215318	Moteur thermique Intercooler BF6L913C 134 KW /181 CV - 2300T/mn	1			Engine BF6L913C Intercooler- 181cv - 2300t/mn
500	215719	Moteur thermique BF6L914 110 KW / 150 CV - 2500T/mn	1			Engine BL6L914 - 110 KW - 150 CV - 2500 t/mn
500	215914	Moteur thermique BF6L914 COM 2 - 110 KW / 150 CV - 2500T/mn (**USA**)	1		**Version 2004**	Engine BL6L914 COM 2 - 110 KW - 150 CV - 2500 t/mn
501	270078	Pompe 90R075 Rotat. DT PTO SAE C25/13 4 trous (**Variante Sans RVP**)	1			Pumpe 90R 075 - R.H. RPM
501	270200	Pompe 90R075 KA 5CD60 S3C6 D06 GBA 424220 (**Variante avec RVP**)	1		**Version 2004**	Pump 90R 075 - R.H. RPM (RVP)
503	270164	Pompe Réf. 324. 9140. 015	1			Pump - Réf. 324. 9140. 015
504	122998	Réservoir hydraulique	1			Hydraulic tank
507	160033	Echangeur A 50 2EPS 12v	1			Thermic exchanger
508	115004	Vanne boisseau sphérique (Convoyeurs)	1			Spherical gate
512	195006	Limiteur de pression VSC80N/34/LPC10300 126010 + 120157	3			Pressure relief valve
526	170007	Filtre retour 1" 1/4 en ligne BY-PASS + indicateur visuel	1			Return filter (25 microns)
555	115028	Clapet anti-retour CA 13-0,5-1/2	2			No return valve CA 13 - 0,5
558	115052	Robinet REF. 1253/5 -01 -1/2 + écrou KM	2			Cock 5 / 01 / 1/2 + Nut KM - Réf.1253
563	165183	Clapet électrique de décharge VEICD 09.0E153204 12VCC	4			Electric Valve
566	135003	Régulateur 2 voies VRFC 2 38 volant 140101 (Convoyeurs)	1			Flow control valve (2 way) VRFC 2 3/8
568	135029	Régulateur 2 voies VRFC 2M BLP VS 80 12 20 (Tête de récolte / Aspirateurs inférieurs)	2			Flow control valve (2 way)
569	115081	Vanne boisseau sphérique (Aspirateurs inférieurs et supérieurs / tête de) récolte)	3			Spherical gate 3/4 "
569	115081	Vanne à boisseau sphérique corps monobloc 3/4 " (remplace 135014)	1			Spherical gate 3/4 "
571	135005	Distributeur HCD10/1 L1A4 U1 H1 (Convoyeurs)	1			Distributor HCD10/1 L1A4 U1 H1
590	115096	Vanne à boisseau sphérique - corps monobloc 3/8 "	1			Spherical gate 3/8 "
600	210003	Moteur D30 MA01-36 (24 cm3)	6			Hydraulic Motor D30 MA01 - (24 cm3)
603	210049	Moteur OMR 315 Arbre 25 - Réf. 1510215	2			Hydraulic motor - OMR 315
607	210050	Moteur OMR 80 - Arbre 25 - REF. 151-0211	1			Hydraulic motor - OMR 80 - Arbre 25
609	210062	Moteur OMR 100 ARBRE 25 Réf. 151-0212	1			Hydraulic motor OMR 100 - Shaft Diam.25
614	115048	Robinet Réf. 1251 / 2 / 38 + écrou KM (Dont un robinet monté à l' arrière de la machine sur élévateur Gauche)	3			Regulation cock 2 / 1/2 + Nut KM (with one regulation cock mounted on the rear of the machine on the elevator L.H.)
625	210006	Moteur OMM 20 arbre cylindrique REF. 151 G0005	2			Hydraulic motor - OMM 20
709	210008	Moteur OMM 8 - Réf. 151G0041	4			Motor (OMM8) - Cane Extractor
720	150004	Diviseur débit prioritaire - Réf. MTKA1VBM08	3			Valve flow dividing MTKA1VBM08

NI : NON ILLUSTRE

HYDRAULIC PICKING-HEAD (Version WITHOUT BIN) : FANS / CONVEYORS / PICKING-HEAD

HYDRAULIQUE TETE DE RECOLTE Version SANS BENNE : ASPIRATEURS / CONVOYEURS / TETE DE RECOLTE

G120SW	84	01-05	N°Bull.

PICKING-HEAD ASSY. HYDRAULIC: FANS-CONVEYORS-PICKING HEAD FUNCTIONS - ELEVATORS STICK LIFTERS OPTION (ONE BIN VERSION)

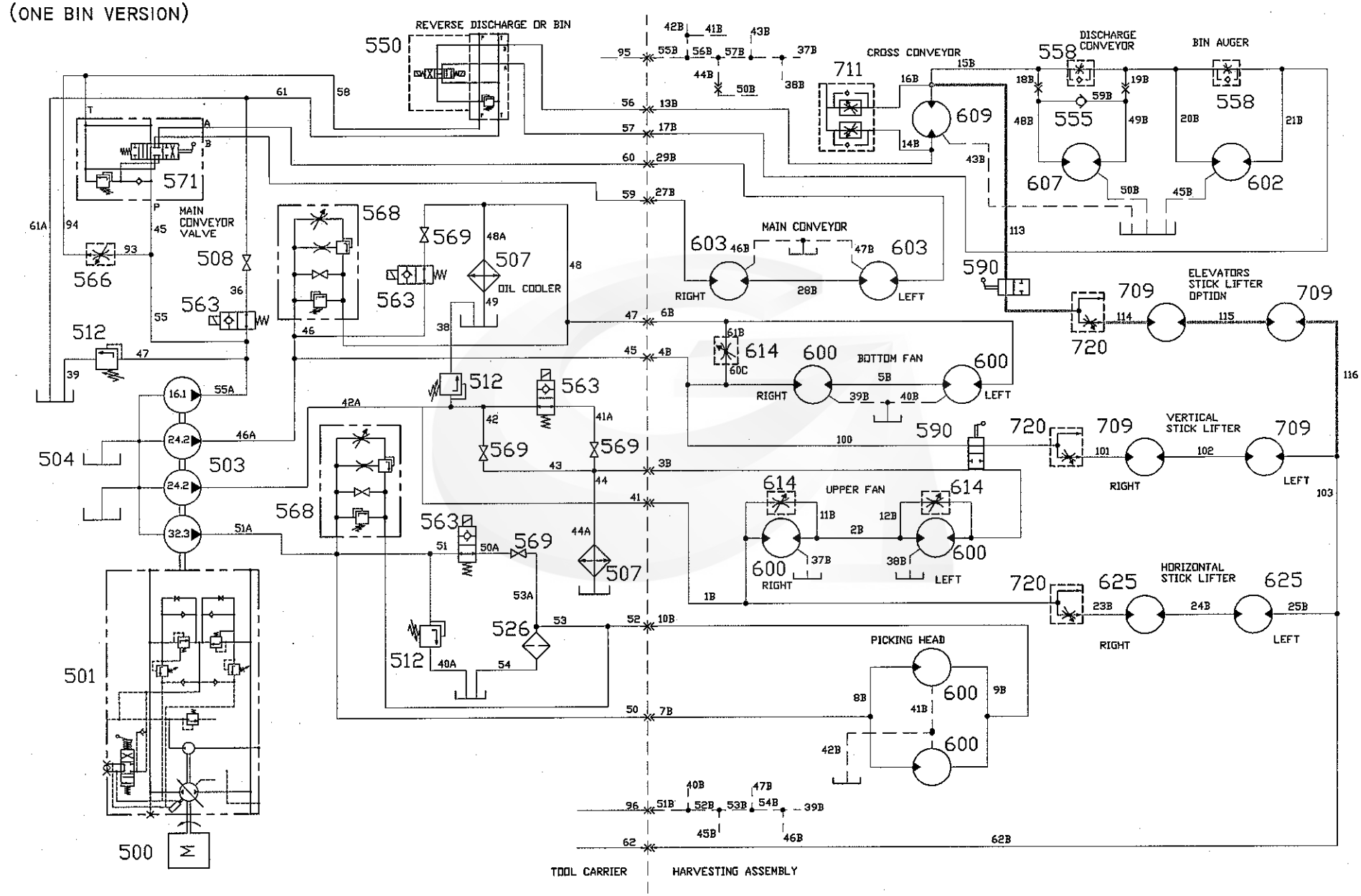

GREGOIRE

REP.	CODE	DESIGNATION	QTE	MODIFICATION N°Bull.	MODIFICATION à partir machine N°	DESCRIPTION BESCHREIBUNG / DESCRIZIONE DESCRIPTION
500	215286	Moteur thermique F6L913 EPA 79 kw 2300 t/mn	1			Engine F6L913 - 79KW - Air cooler
500	215318	Moteur thermique Intercooler BF6L913C 134 KW /181 CV - 2300t/mn	1			Engine BF6L913C Intercooler- 181cv - 2300t/mn
500	215719	Moteur thermique BF6L914 COM 2 110 KW /149 CV - 2500T/mn	1			Engine BL6L914 COM 2 - 110 KW - 149 CV - 2500 t/mn
500	215719	Moteur thermique BF6L914 110 KW / 150 CV - 2500T/mn	1			Engine BL6L914 - 110 KW - 150 CV - 2500 t/mn
500	215914	Moteur thermique BF6L914 COM 2 - 110 KW / 150 CV - 2500T/mn (**USA**)	1		**Version 2004**	Engine BL6L914 COM 2 - 110 KW - 150 CV - 2500 t/mn
501	270078	Pompe 90R075 Rotat. DT PTO SAE C25/13 4 trous (**Variante Sans RVP**)	1			Pump 90R 075 - Rotation RH. - SAE C 25 /13 - Without RVP)
501	270200	Pompe 90R075 KA 5CD60 S3C6 D06 GBA 424220 (**Variante avec RVP**)	1		**Version 2004**	Pump 90R 075 - R.H. RPM (with RVP)
503	270164	Pompe Réf. 324. 9140. 015	1			Pump - Réf. 324. 9140. 015
504	122998	Réservoir hydraulique	1			Hydraulic tank
507	160033	Echangeur A 50 2EPS 12v	1			Thermic exchanger
508	115004	Vanne boisseau sphérique (Convoyeurs)	1			Spherical gate
512	195006	Limiteur de pression VSC80N/34/LPC10300 126010 + 120157	3			Pressure relief valve
526	170007	Filtre retour 1" 1/4 en ligne BY-PASS + indicateur visuel	1			Return filter (25 microns)
550	045228	Bobine 12V - Taille 5 - Réf. 1519500 (pour distributeur 045012)	2			Solenoid Coil (size 5)
555	115028	Clapet anti-retour CA 13-0,5-1/2	2			No return valve CA 13 - 0,5
558	115052	Robinet REF. 1253/5 -01 -1/2 + écrou KM	2			Cock 5 / 01 / 1/2 + Nut KM - Réf.1253
563	165183	Clapet électrique de décharge VEICD 09.0E153204 12VCC	4			Electric Valve
566	135003	Régulateur 2 voies VRFC 2 38 volant 140101 (Convoyeurs)	1			Flow control valve (2 way) VRFC 2 3/8 (Conveyors)
568	135029	Régulateur 2 voies VRFC 2M BLP VS 80 12 20 (Tête de récolte / Aspirateurs inférieurs)	2			Flow control valve (2 way) (Picking -head / Lower fans)
569	115081	Vanne boisseau sphérique (Aspirateurs inférieurs et supérieurs / tête de)	3			Spherical gate
569	115081	Vanne à boisseau sphérique corps monobloc 3/4 " (remplace 135014)	1			Spherical gate
571	135005	Distributeur HCD10/1 L1A4 U1 H1 (Convoyeurs)	1			Distributor HCD10/1 L1A4 U1 H1
590	115096	Vanne à boisseau sphérique - corps monobloc 3/8 "	2			Spherical gate
600	210003	Moteur D30 MA01-36 (24 cm3)	6			Hydraulic Motor D30 MA01 - (24 cm3)
602	210010	Moteur OMP 160 - Arbre 25 - Réf. 151-0614				Hydraulic motor - OMP 160
603	210049	Moteur OMR 315 Arbre 25 - Réf. 1510215	2			Hydraulic motor - OMR 315
607	210050	Moteur OMR 80 - Arbre 25 - REF. 151-0211	1			Hydraulic motor - OMR 80 - Arbre 25
609	210062	Moteur OMR 100 ARBRE 25 Réf. 151-0212	1			Hydraulic motor OMR 100 - Shaft Diam.25
614	115048	Robinet Réf. 1251 / 2 / 38 + écrou KM (Dont un robinet monté à l' arrière de la machine sur élévateur Gauche)	3			Regulation cock 2 / 1/2 + Nut KM (with one regulation cock mounted on the rear of the machine on the elevator L.H.)
625	210006	Moteur OMM 20 arbre cylindrique REF. 151 G0005	2			Hydraulic motor - OMM 20
709	210008	Moteur OMM 8 - Réf. 151G0041	4			Motor (OMM8) - Cane Extractor
711	045283	Bloc HRD bi-directionnel (Marche AVANT - ARRIERE tapis Convoyeurs	1			Dual checked flow control valve
720	150004	Diviseur débit prioritaire - Réf. MTKA1VBM08	3			Valve flow dividing MTKA1VBM08

NI : NON ILLUSTRE

HYDRAULIC PICKING-HEAD (Version WITH ONE BIN) : FANS / CONVEYORS / PICKING-HEAD

HYDRAULIQUE TETE DE RECOLTE (Version UNE BENNE) : ASPIRATEURS / CONVOYEURS / TETE DE RECOLTE

G120SW	85	01-05	N°Bull.

PICKING-HEAD ASSY. HYDRAULIC: FANS-CONVEYORS-PICKING HEAD FUNCTIONS - ELEVATORS STICK LIFTERS OPTION (TWO BIN VERSION)

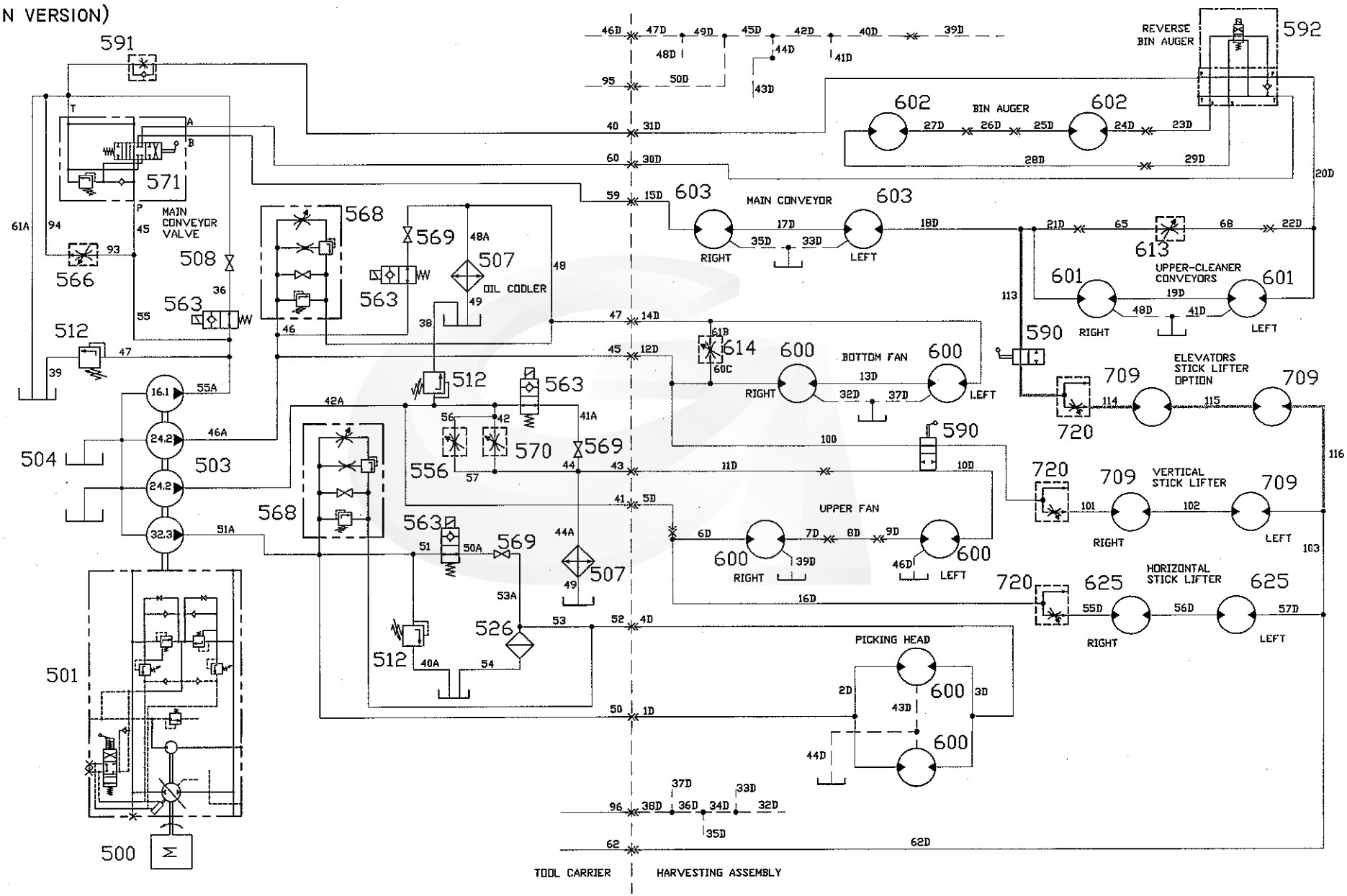

GREGOIRE

REP.	CODE	DESIGNATION	QTE	MODIFICATION N°Bull.	MODIFICATION à partir machine N°	DESCRIPTION BESCHREIBUNG / DESCRIZIONE DESCRIPTION
500	215286	Moteur thermique F6L913 EPA 79 kw 2300 t/mn	1			Engine F6L913 - 79KW - Air cooler
500	215318	Moteur thermique Intercooler BF6L913C 134 KW /181 CV - 2300t/mn	1			Engine BF6L913C Intercooler- 181cv - 2300t/mn
500	215719	Moteur thermique BF6L914 110 KW / 150 CV - 2500T/mn	1			Engine BL6L914 - 110 KW - 150 CV - 2500 t/mn
500	215914	Moteur thermique BF6L914 COM 2 - 110 KW / 150 CV - 2500T/mn (**USA**)	1		**Version 2004**	Engine BL6L914 COM 2 - 110 KW - 150 CV - 2500 t/mn
501	270078	Pompe 90R075 Rotat. DT PTO SAE C25/13 4 trous (**Variante Sans RVP**)	1			Pump 90R 075 - R.H. RPM (Without RVP)
501	270200	Pompe 90R075 KA 5CD60 S3C6 D06 GBA 424220 (**Variante avec RVP**)	1		**Version 2004**	Pump 90R 075 - R.H. RPM (RVP)
503	270164	Pompe Réf. 324. 9140. 015	1			Pump - Réf. 324. 9140. 015
504	122998	Réservoir hydraulique	1			Hydraulic tank
507	160033	Echangeur A 50 2EPS 12v	1			Thermic exchanger
512	195006	Limiteur de pression VSC80N/34/LPC10300 126010 + 120157	3			Pressure relief valve
526	170007	Filtre retour 1" 1/4 en ligne BY-PASS + indicateur visuel	1			Return filter (25 microns)
556	115048	Robinet Réf. 1251 / 2 / 38 + écrou KM (Régulation aspirateurs supérieurs)	1			Regulation cock 2 / 1/2 + Nut KM
563	165183	Clapet électrique de décharge VEICD 09.0E153204 12VCC	4			Electric Valve
566	135003	Régulateur 2 voies VRFC 2 38 volant 140101 (Régulation convoyeurs)	1			Flow control valve (2 way) VRFC 2 3/8
568	135029	Régulateur 2 voies VRFC 2M BLP VS 80 12 20 (Tête de récolte / Aspirateurs) inférieurs)	2			Flow control valve (2 way)
569	115081	Vanne boisseau sphérique (Aspirateurs inférieurs et supérieurs / tête de)	3			Spherical gate
569	115081	Vanne à boisseau sphérique corps monobloc 3/4 " (remplace 135014)	1			Spherical gate
570	135014	Régulateur à levier 3/4 VRFC2L	1			Flow control valve VRFC2L 34
571	135005	Distributeur HCD10/1 L1A4 U1 H1 (Convoyeurs)	1			Distributor HCD10/1 L1A4 U1 H1
590	115096	Vanne à boisseau sphérique - corps monobloc 3/8 "	2			Spherical gate
591	115024	Régulateur 3/8 - Réf VCST	1			Flow control valve VSCT 3/8
592	045222	Bloc hydraulique comprenant HDE 1ED3AHC1N + HEDFEGLAT1D + CV08-21				Electro-distributor Assy.
600	210003	Moteur D30 MA01-36 (24 cm3)	6			Hydraulic Motor D30 MA01 - (24 cm3)
601	210044	Moteur hydraulique OMR 50 - Arbre 25 - Réf. 151 - 0710 (Remplace 210012)	1			Hydraulic motor OMR 50
602	210010	Moteur OMP 160 - Arbre 25 - Réf. 151-0614	2			Hydraulic motor - OMP 160
603	210049	Moteur OMR 315 Arbre 25 - Réf. 1510215	2			Hydraulic motor - OMR 315
613	115012	Robinet Réf. 1251 / 2 / 38 + écrou KM	1			Cock - Réf. 1251 + nut KM
614	115048	Robinet Réf. 1251 / 2 / 38 + écrou KM (robinet monté à l' arrière de la machine sur élévateur Gauche)	1			Regulation cock 2 / 1/2 + Nut KM (Cock mounted on the rear on the machine, on elevator LH.)
625	210006	Moteur OMM 20 arbre cylindrique REF. 151 G0005	2			Hydraulic motor - OMM 20
709	210008	Moteur OMM 8 - Réf. 151G0041	4			Motor (OMM8) - Cane Extractor
720	150004	Diviseur à débit prioritaire - Réf. MTKA1VBM08)	3			Valve flow dividing MTKA1VBM08

NI : NON ILLUSTRE

HYDRAULIC PICKING-HEAD Assy. Version WITH TWO BINS : FANS / CONVEYORS / PICKING-HEAD

HYDRAULIQUE TETE DE RECOLTE (Version 2 BENNES) : ASPIRATEURS / CONVOYEURS / TETE DE RECOLTE

SCHEMAS ELECTRIQUES

G120SW	90	01-05	N°Bull.

GREGOIRE

FUNCTIONS: TRACTOR ENGINES (F6L913 - BF6L913C - BF6L914) UNTIL 2004

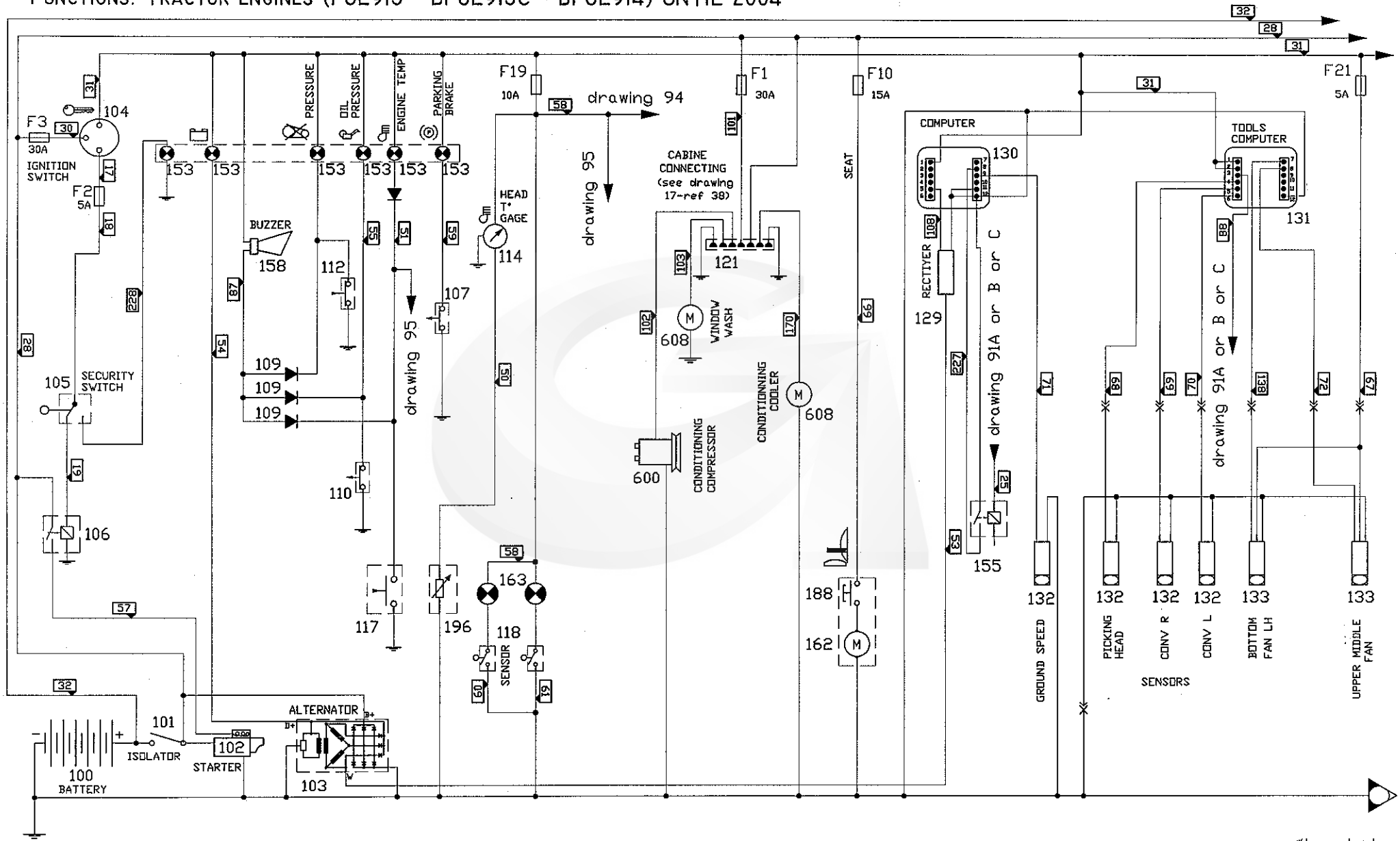

kverneland group

GREGOIRE

REP.	CODE	DESIGNATION	QTE	MODIFICATION N°Bull.	MODIFICATION à partir machine N°	DESCRIPTION BESCHREIBUNG DESCRIZIONE DESCRIPTION
100	165033	Batterie 12V - 140A	1			Battery 12V - 140 A
101	166386	Coupe-batterie Réf. 718201	1			Batt. Isolating Switch G120SW
102	215130	Démarreur (Moteur F6L913)	1			Starter
	215395	Démarreur (Moteur BF 6L913C - BF 6L914 / BF 6L 914 COM 2 - USA)	1			Starter
103	215386	Alternateur	1			Alternator
104	215042	Contact à clé (Moteur Deutz)	1			Key Contactor
105	165629	Détecteur étanche à galet (Neutre poignée avancement)	1			Switch
106	165313	Relais 12V - 30A avec patte de fixation	1			Starting relay
107	165179	Pressostat " Frein de parking "	1			Pressure Regulator
109	165999	Ensemble support et diode 1A				Diode Fuse
110	215392	Sonde " Pression huile "	1			Oil pressure sender unit
112	215055	Contacteur sécurité rupture courroie	1			Belt break alarm switch
114	215296	Indicateur T° culasse moteur atmosphérique - Réf. 01178024	1			Cylinder head temperature gauge
114	215402	Indicateur T° culasse moteur intercooler - Réf.01175706	1			Cylinder head temperature gauge
114	215041	Indicateur T° culasse moteur turbo air - Réf.01174894	1			Cylinder head temperature gauge
117	215294	Sonde contact alarme tempéreture culasse	1			Alarm cylinder head temperature sender unit
118	165207	Interrupteur de position (corps) ZCK M1	1			Limit Switch (body - ZCK M1)
118	165206	Interrupteur de position (tête) ZCK D 15	1			Limit Switch (head - ZCK D15)
121	165754	Connecteur 8 voies faisceau cabine (voir repère 32 - Planche 19)	1			Connector with 8 plugs contacts
129	166217	Interface Alternateur	1			Transformer RDS
130	166215	Compteur " B " RDS " Vitesse Avancement "	1			Electronic compunter "B"
131	166214	Compteur " A " RDS " vitese secouage outils "	1			Electronic compunter "A"
132	166216	Capteur RDS 2 FILS	4			Sensor ILS RDS
NI	166218	AIMANT RDS	4			Magnet RDS
133	166521	Capteur RDS 3 fils	2			Sensor RDS - Diam. 12 mm
153		Voyant sur boite à voyants (Repère 4 sur planches 08)	-			
155	166075	Relais 12V - 20 / 30 A	1			Relay 12V - 20/30A
158	166212	Alarme de cabine				Security belt buzzer
162		Compresseur siège pneumatique	1			Pneumatic seat compressor
163	165232	Voyant SEIM + Ampoule 12V	2			Light SEIM with globe
188		Bouton poussoir siège	1			Seat knob
196	215163	Sonde Indicateur T° Culasse	1			Proportional cylinder head temperature sender unit
600	080402	Compresseur climatisation	1			Compressor
608	080328	Lave-glace	1			Windshield washer Assy (tank + pump)

NI : NON ILLUSTRE

TRACTOR FUNCTIONS : ENGINES F 6L913 / BF 6L913C / BF 6L914 (Until Version 2004)

FONCTIONS PORTEUR : MOTEURS THERMIQUES F 6L913 / BF 6L 913C / BF 6L914 (Jusque Version 2004)

G120SW	91A	01-05	N°Bull.

GREGOIRE

TRACTOR FUNCTIONS: PICKING-HEAD ASSY. CONTROL (ENGINES F6L913/BF6L913C/BF6L914)- WITHOUT BIN VERSION

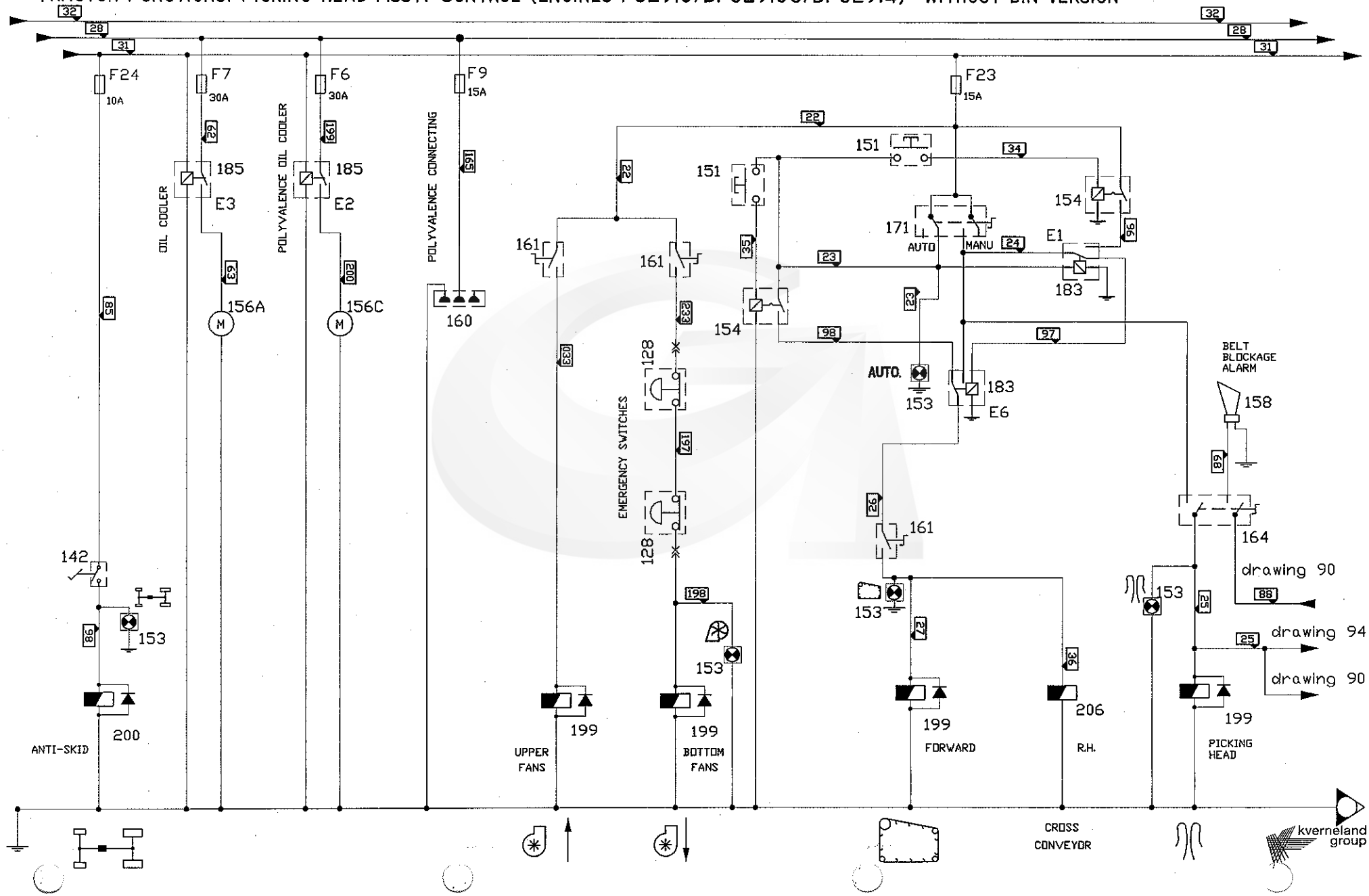

GREGOIRE

REP.	CODE	DESIGNATION	QTE	MODIFICATION N°Bull.	MODIFICATION à partir machine N°	DESCRIPTION BESCHREIBUNG / DESCRIZIONE DESCRIPTION
128	166237	Coup poing d'arrêt urgence	2			Emergency stop button
142	165300	Pédale de commande Réf :XPE-A110	1			Tele-mechanical Foot Pedal
151	110019	Bouton poussoir 4A (Poussoir + Capuchon)	1			Switch 4 AMP
153		Voyant sur boite à voyants (Repère 4 sur planches 08)	4			
154	166004	Télérupteur (Aspirateurs / Tête de récolte)	2			Relay - Bosch (12V)
156A	160037	Moto ventilateur pour échangeur 160033 - Réf.H 838 020 012	2			Blower for thermic exchanger
156C	160056	Moto ventilateur pour échangeur 160040	1			Blower for thermic exchanger
158	166212	Alarme de cabine	1			Security belt buzzer
160	165980	Socle prise 3 plots 12V	1			3 poles plug socket 12V
161	166072	Interrupteur 2 positions 15 A	3			Switch - 2 position (15A)
164	166074	Interrupteur bipolaire 2 positions 15A	1			Switch - 2 position (15A)
171	165608	Inverseur sans point mort 20 ampéres Ref : 20636H2	1			Switch
183	166009	Relais inverseur 12V - 30A	1			Relay (12V 30A)
185	165998	Relais 12V - 40A	2			Relay (12V 30A)
199	115119	Bobine ronde S3 - 12V - Réf. 290320 (Ancien modèle)	4			Round solenoïd S3 H 12V - Réf. 290321
199	115087	Bobine carrée S8 - 12V - Réf. 290305 (Nouveau modèle)	4			Solenoid S8H - 12VCC - Din 43650 (For 115079)
200	150022	Bobine pour valve anti-patinage (150033) - Réf. 216962	1			Solenoid coil
206	045228	Bobine électro-vanne - Taille 5 - Réf. 5195	1			Solenoid Coil (size 5)

NI : NON ILLUSTRE

TRACTOR FUNCTIONS : PICKING-HEAD Assy. CONTROL (Engines F6L913 / BF6L913C / BF6L914) - WITHOUT BIN

FONCTIONS TRACTOR : COMMANDE ENSEMBLE TETE DE RECOLTE (Moteurs F6L913 / BF6L913C / BF6L914) - 0 BENNE

G120SW	91B	01-05	N°Bull.

GREGOIRE

TRACTOR FUNCTIONS: PICKING-HEAD ASSY. CONTROL (ENGINES F6L913/BF6L913C/BF6L914)- ONE BIN VERSION

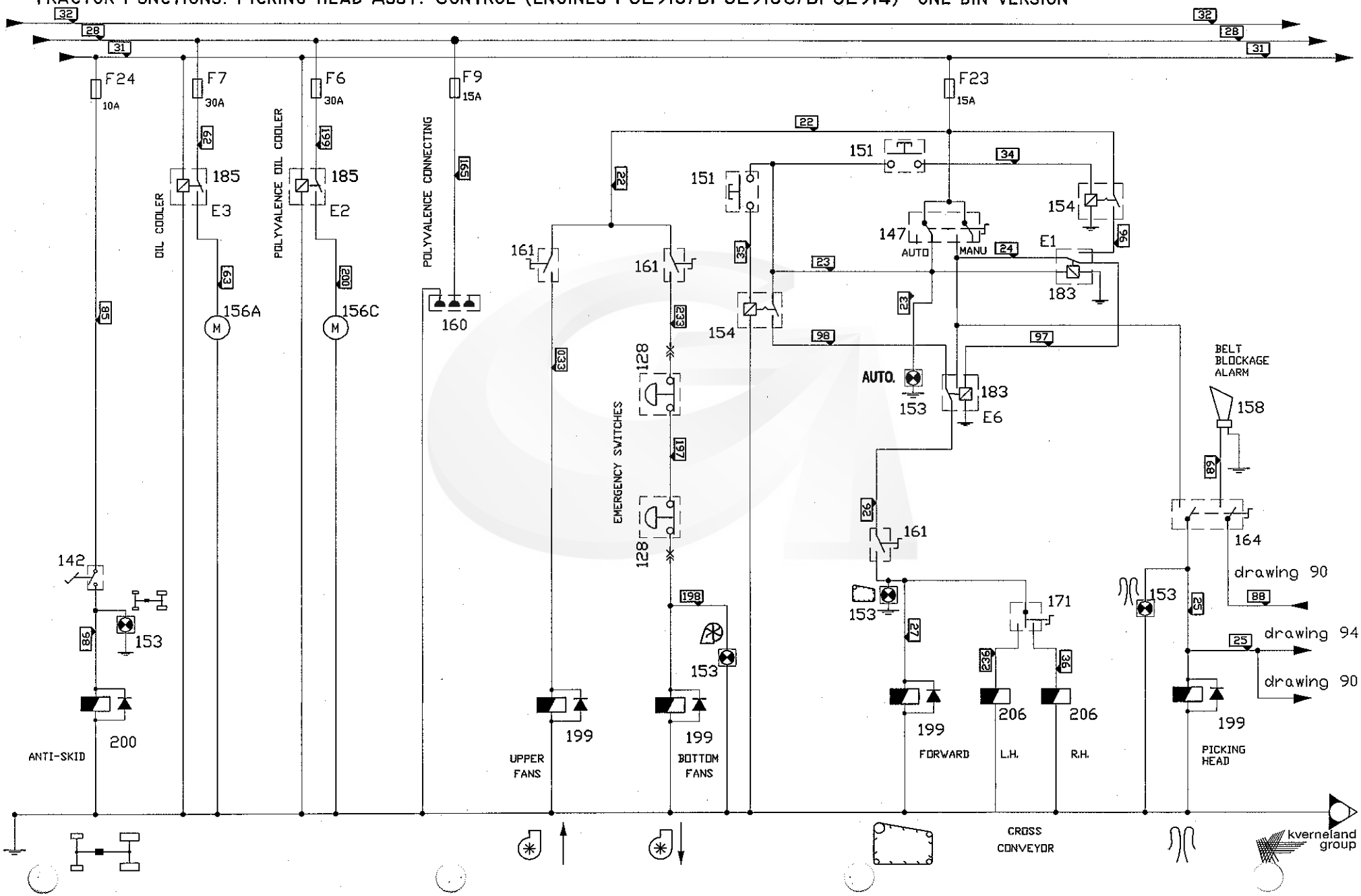

GREGOIRE

REP.	CODE	DESIGNATION	QTE	MODIFICATION N°Bull.	MODIFICATION à partir machine N°	DESCRIPTION BESCHREIBUNG DESCRIZIONE DESCRIPTION
128	166237	Coup poing d'arrêt urgence	2			Emergency stop button
142	165300	Pédale de commande Réf :XPE-A110	1			Tele-mechanical Foot Pedal
151	110019	Bouton poussoir 4A (Poussoir + Capuchon)	1			Switch 4 AMP
153		Voyant sur boite à voyants (Repère 4 sur planches 08)	4			
154	166004	Télérupteur (Aspirateurs / Tête de récolte)	2			Relay - Bosch (12V)
156A	160037	Moto ventilateur pour échangeur 160033 Réf.H 838 020 012	2			Blower for thermic exchanger
156C	160056	Moto ventilateur pour échangeur 160040	1			Blower for thermic exchanger 160040
158	166212	Alarme de cabine	1			Security belt buzzer
160	165980	Socle prise 3 plots 12V	1			3 poles plug socket 12V
161	166072	Interrupteur 2 positions 15 A	3			Switch - 2 position (15A)
164	166074	Interrupteur bipolaire 2 positions 15A	1			Switch - 2 position (15A)
171	165608	Inverseur sans point mort 20 ampéres Ref : 20636H2	2			Switch
183	166009	Relais inverseur 12V - 30A	1			Relay (12V 30A)
185	165998	Relais 12V - 40A	2			Relay (12V 30A)
199	115119	Bobine ronde S3 - 12V - Réf. 290320 (Ancien modèle)	4			Round solenoïd S3 H 12V - Réf. 290321
199	115087	Bobine carrée S8 - 12V - Réf. 290305 (Nouveau modèle)	4			Solenoid S8H - 12VCC - Din 43650 (For 115079)
200	150022	Bobine pour valve anti-patinage (150033) - Réf. 216962	1			Solenoid coil
206	045228	Bobine électro-vanne - Taille 5 - Réf. 5195	2			Solenoid Coil (size 5)

NI : NON ILLUSTRE

TRACTOR FUNCTIONS : PICKING-HEAD Assy. CONTROL (Engines F6L913 / BF6L913C / BF6L914) - 1 BIN

FONCTIONS TRACTOR : COMMANDE ENSEMBLE TETE DE RECOLTE (Moteurs F6L913 / BF6L913C / BF6L914) - 1 BENNE

G120SW	91C	01-05	N°Bull.

GREGOIRE

TRACTOR FUNCTIONS: PICKING-HEAD ASSY. CONTROL (ENGINES F6L913/BF6L913C/BF6L914)- TWO BINS VERSION

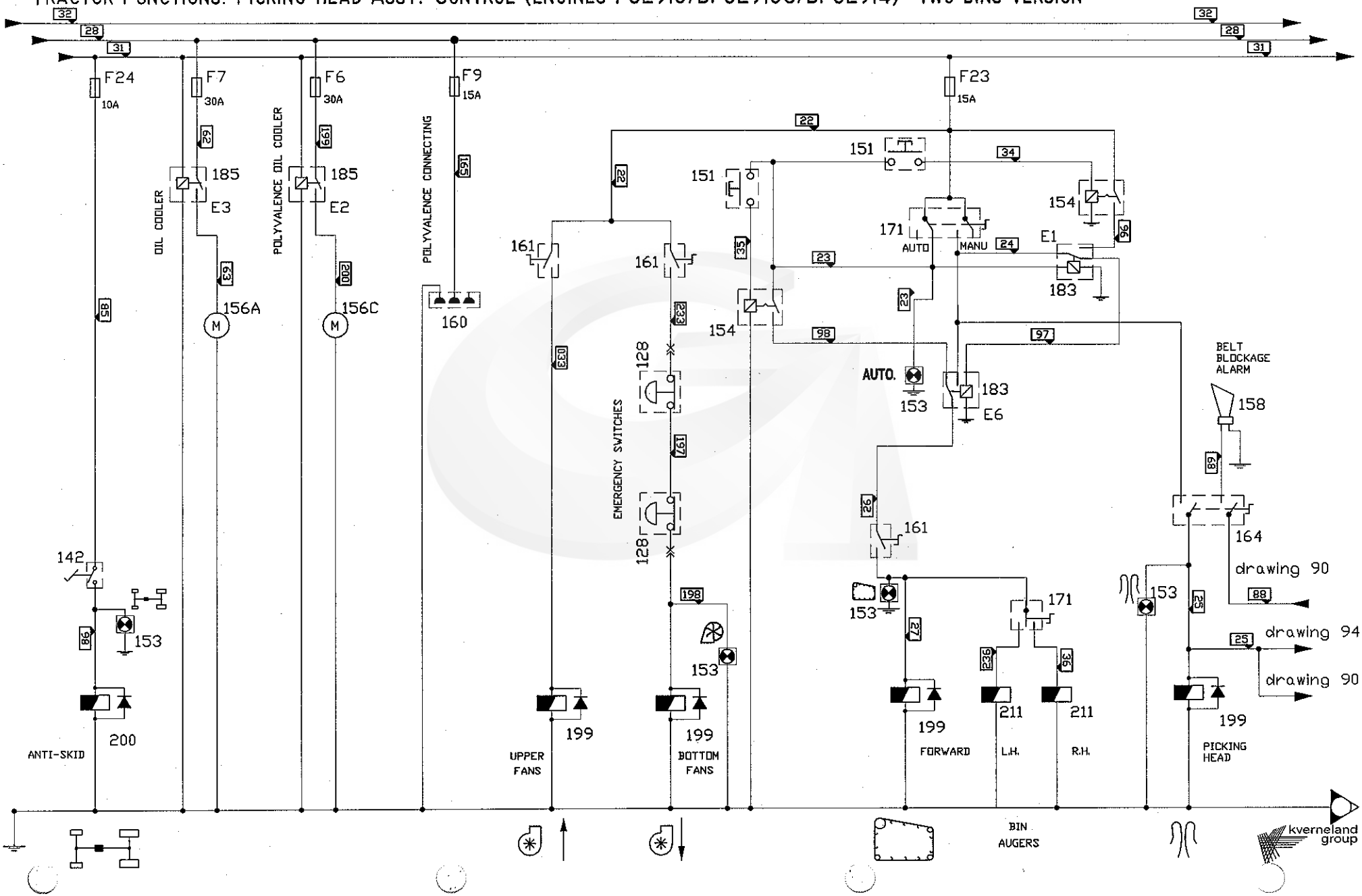

GREGOIRE

REP.	CODE	DESIGNATION	QTE	MODIFICATION N°Bull.	MODIFICATION à partir machine N°	DESCRIPTION BESCHREIBUNG DESCRIZIONE DESCRIPTION
128	166237	Coup poing d'arrêt urgence	2			Emergency stop button
142	165300	Pédale de commande Réf :XPE-A110	1			Tele-mechanical Foot Pedal
151	110019	Bouton poussoir 4A (Poussoir + Capuchon)	1			Switch 4 AMP
153		Voyant sur boite à voyants (Repère 4 sur planches 08)	4			
154	166004	Télérupteur (Aspirateurs / Tête de récolte)	2			Relay - Bosch (12V)
156A	160037	Moto ventilateur pour échangeur 160033 Réf.H 838 020 012	2			Blower for thermic exchanger
156C	160056	Moto ventilateur pour échangeur 160040	1			Blower for thermic exchanger 160040
158	166212	Alarme de cabine	1			Security belt buzzer
160	165980	Socle prise 3 plots 12V	1			3 poles plug socket 12V
161	166072	Interrupteur 2 positions 15 A	3			Switch - 2 position (15A)
164	166074	Interrupteur bipolaire 2 positions 15A	1			Switch - 2 position (15A)
171	165608	Inverseur sans point mort 20 ampéres Ref : 20636H2	2			Switch
183	166009	Relais inverseur 12V - 30A	1			Relay (12V 30A)
185	165998	Relais 12V - 40A	2			Relay (12V 30A)
199	115119	Bobine ronde S3 - 12V - Réf. 290320 (Ancien modèle)	4			Round solenoïd S3 H 12V - Réf. 290321
199	115087	Bobine carrée S8 - 12V - Réf. 290305 (Nouveau modèle)	4			Solenoid S8H - 12VCC - Din 43650 (For 115079)
200	150022	Bobine pour valve anti-patinage (150033) - Réf. 216962	1			Solenoid coil
211	045227	Bobine électro-vanne - Taille 3 - Réf. 3280	2			Solenoid Coil (size 3)

NI : NON ILLUSTRE

TRACTOR FUNCTIONS : PICKING-HEAD Assy. CONTROL (Engines F6L913 / BF6L913C / BF6L914) - 2 BINS

FONCTIONS TRACTOR : COMMANDE ENSEMBLE TETE DE RECOLTE (Moteurs F6L913 / BF6L913C / BF6L914) - 2 BENNES

GREGOIRE

FUNCTIONS TRACTOR: ENGINE (BF6L914 COM2) FROM 2004

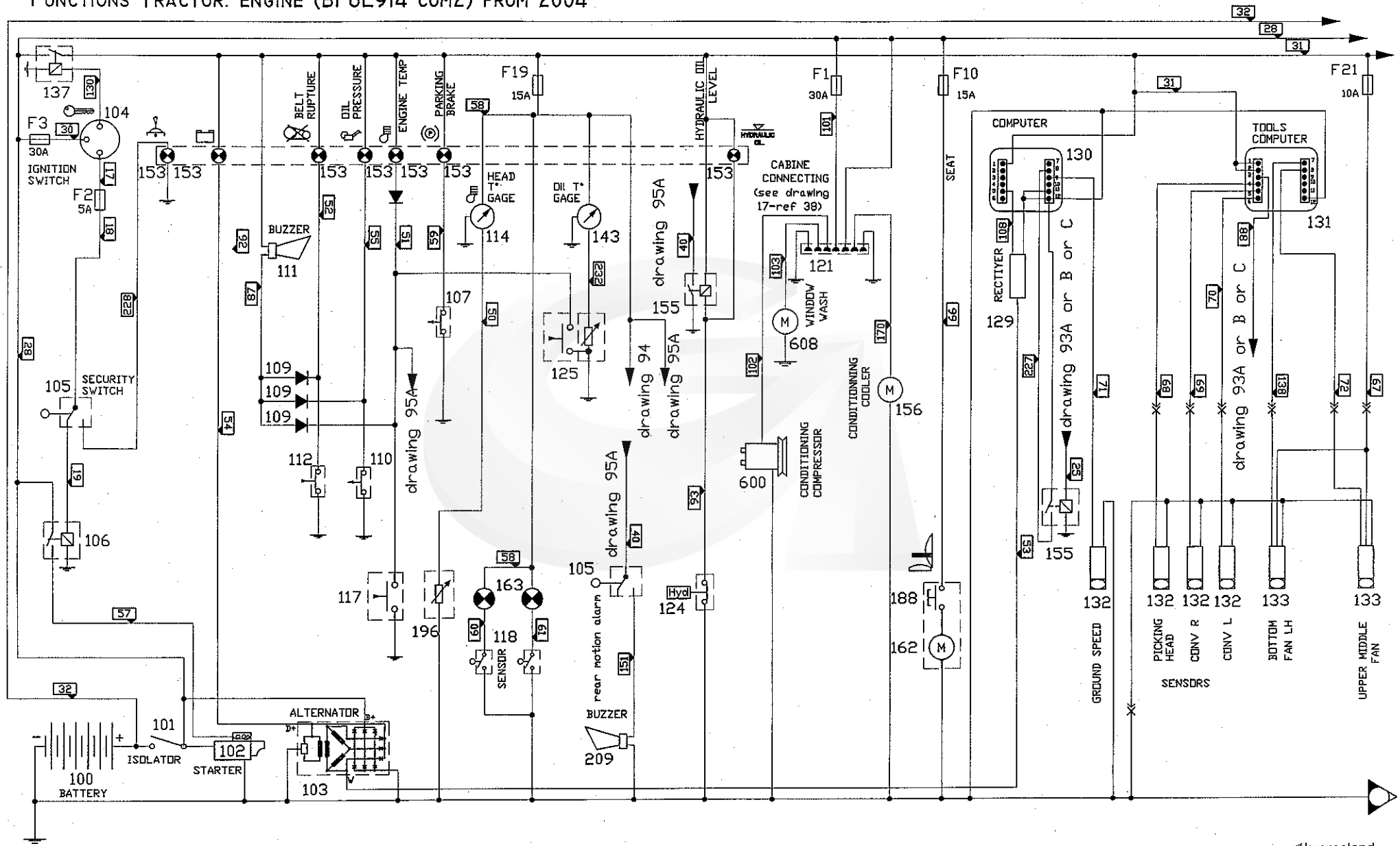

kverneland group

GREGOIRE

REP.	CODE	DESIGNATION	QTE	MODIFICATION N°Bull.	MODIFICATION à partir machine N°	DESCRIPTION BESCHREIBUNG / DESCRIZIONE DESCRIPTION
100	165033	Batterie 12V - 140A	1			Battery 12V - 140 A
101	166386	Coupe-batterie Réf. 718201	1			Batt. Isolating Switch G120SW
102	215395	Démarreur - Réf. 01180928	1			Starter
103	215024	Alternateur - Réf. 01178521 (Remplacé par 01182151)	1			Alternator (F6L913)
104	215042	Contact à clé (Moteur Deutz)	1			Key Contactor
105	165629	Détecteur étanche à galet (Neutre poignée avancement)	2			Switch
106	165313	Relais 12V - 30A avec patte de fixation	1			Starting relay
107	165179	Pressostat " Frein de parking "	1			Pressure Regulator
108	215559	Sonde température huile + alarme - Réf. 01173672	1			Oil temperature sender unit - Réf. 01173672
109	165999	Ensemble support et diode 1A	3			Diode Fuse
110	215910	Sonde pression d' huile - Réf. 01182479	1			
111	165175	Buzzer 9V	1			Detector
112	215055	Contacteur sécurité rupture courroie	1			Belt break alarm switch
114	215041	Indicateur T° culasse moteur Turbo Réf 01174894	1			Cylinder head temperature gauge
117	215294	Sonde alarme culasse - Réf. 01173469	1			Alarm cylinder head temperature sender unit
118	165207	Interrupteur de position (corps) ZCK M1	1			Limit Switch (body - ZCK M1)
118	165206	Interrupteur de position (tête) ZCK D 15	1			Limit Switch (head - ZCK D15)
121	165754	Connecteur 8 voies faisceau cabine (voir repère 32 - Planche 19)	1			
124	166800	Indicateur de niveau entr' axe 254 mm	1		**Version 2003**	Electrical level controller
124	166982	Indicateur de niveau électrique entr' axe 176 mm	1		**Version 2004**	Electrical level controller
125	215559	Sonde température huile + alarme - Réf. 01173672	1			Oil temperature sender unit - Réf. 01173672
129	166217	Interface Alternateur	1			Transformer RDS
130	166215	Compteur " B " RDS " Vitesse Avancement "	1			Electronic compunter "B"
131	166214	Compteur " A " RDS " vitese secouage outils "	1			Electronic compunter "A"
132	166216	Capteur RDS 2 FILS	4			Sensor ILS RDS
NI	166218	AIMANT RDS	4			Magnet RDS
133	166521	Capteur RDS 3 fils	2			Sensor RDS - Diam. 12 mm
137	166841	Relais de contact - Réf. 071059	1		**Version 2005**	Relay - Réf. 071059
143	215558	Indicateur température huile - Réf. 1181803	1			Oil head temperature gauge
153		Voyant sur boite à voyants (Repère 4 sur planches 08)	8			
155	166075	Relais 12V - 20 / 30 A	2			Relay 12V - 20/30A
156	080449	Moto-ventilateur pour condenseur 080401	1			Blower (for condenser 080401)
162		Compresseur siège pneumatique	1			Pneumatic seat compressor
163	165232	Voyant SEIM + Ampoule 12V	2			Light SEIM with globe

NI : NON ILLUSTRE

TRACTOR FUNCTIONS : ENGINE BF 6L914 COM2 (USA) (From version 2004)

FONCTIONS PORTEUR : MOTEUR THERMIQUE BF 6L914 COM2 (USA) (A partir Version 2004)

GREGOIRE

FUNCTIONS TRACTOR: ENGINE (BF6L914 COM2) FROM 2004

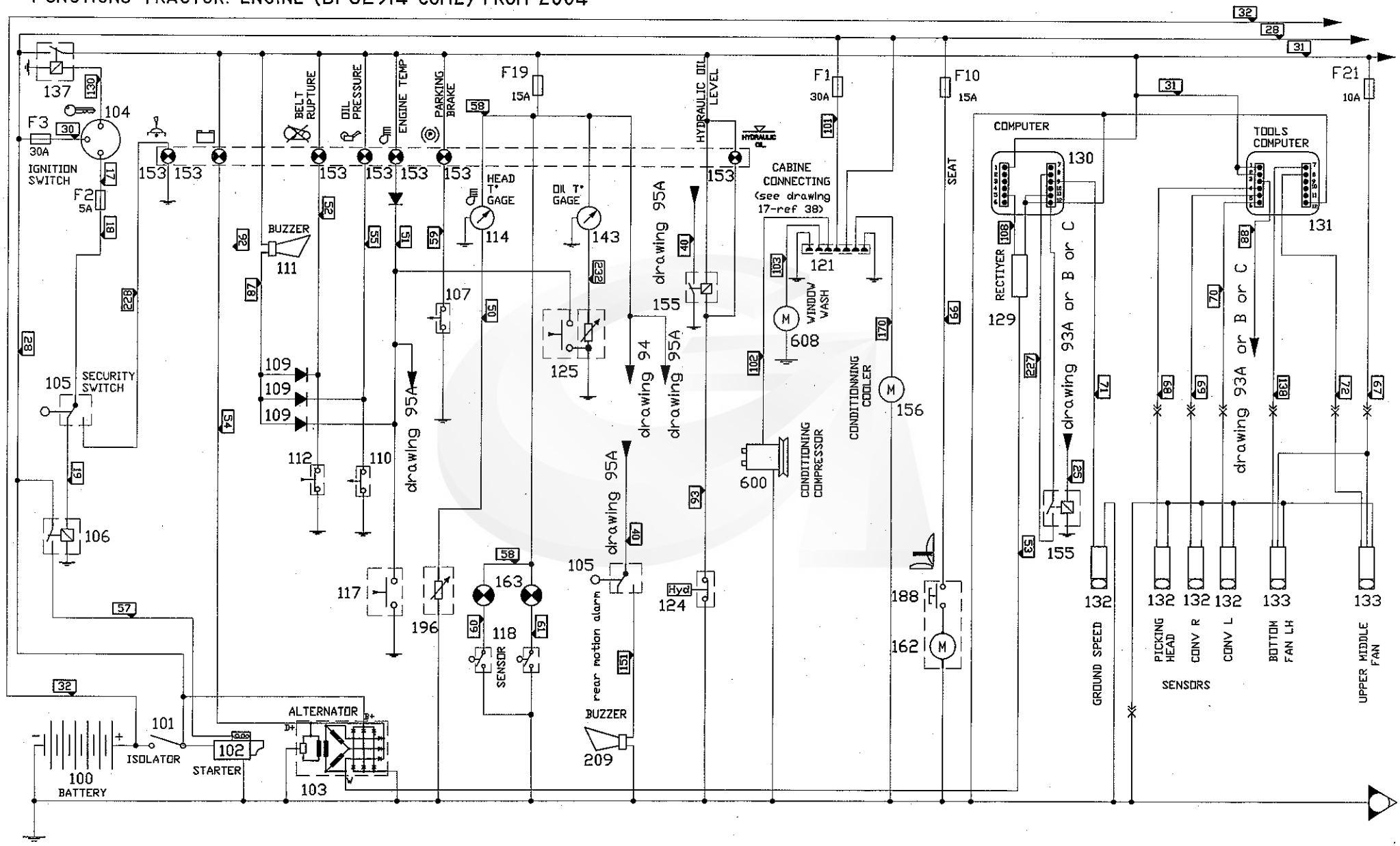

kverneland group

GREGOIRE

REP.	CODE	DESIGNATION	QTE	MODIFICATION N°Bull.	MODIFICATION à partir machine N°	DESCRIPTION BESCHREIBUNG DESCRIZIONE DESCRIPTION
188		Bouton poussoir siège	1			Seat knob
196	215163	Sonde Indicateur T° Culasse	1			Proportional cylinder head temperature sender unit
209	165878	Avertisseur de recul 12 - 24 V	1			Reverse horn
600	080402	Compresseur climatisation	1			Compressor
608	080328	Lave-glace	1			Windshield washer Assy (tank + pump)

NI : NON ILLUSTRE

TRACTOR FUNCTIONS : ENGINE BF 6L914 COM2 (USA) (From version 2004)

FONCTIONS PORTEUR : MOTEUR THERMIQUE BF 6L914 COM2 (USA)(A partir Version 2004)

G120SW	93A	01-05	N°Bull.

GREGOIRE

TRACTOR FUNCTIONS: PICKING-HEAD ASSY. CONTROL (ENGINE BF6L914COM2) FROM 2004 (WITHOUT BIN VERSION)

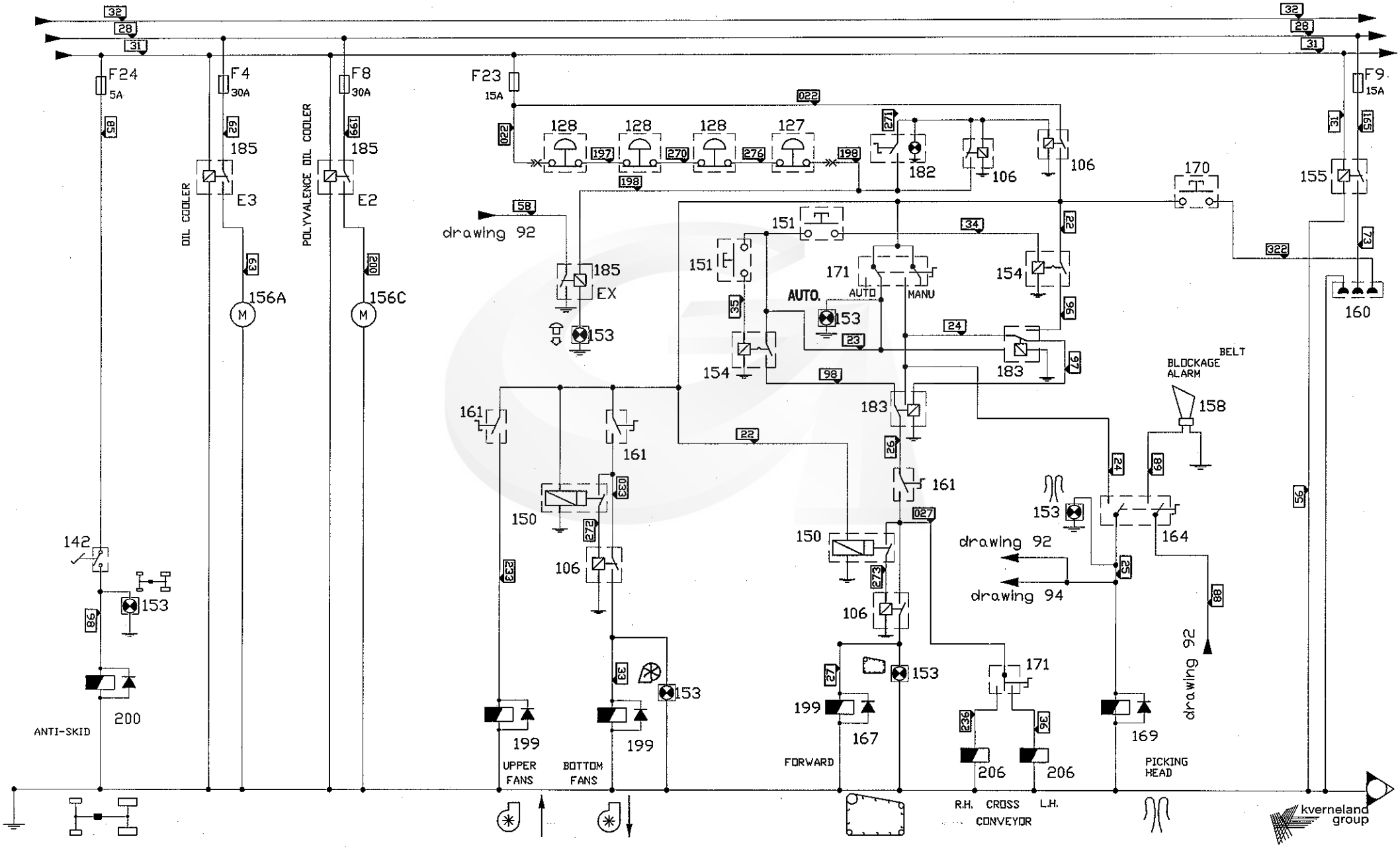

GREGOIRE

REP.	CODE	DESIGNATION	QTE	MODIFICATION N°Bull.	MODIFICATION à partir machine N°	DESCRIPTION BESCHREIBUNG / DESCRIZIONE DESCRIPTION
106	165313	Relais 12V - 30A avec patte de fixation	3			Starting relay
127	165441	Bouton ZB4BS54 (Coupure moteur) + corps complet 165442 + 1 élément contact rouge 166699	1			Urgently stop button (ZB2BS54) + 165442 + 166699
128	166237	Coup poing d'arrêt urgence (Quantité 2 devient quantité 4)	4		**Version 2005**	Emergency stop button
142	165300	Pédale de commande Réf :XPE-A110	1			Tele-mechanical Foot Pedal
150	166213	Relais temporisé 12V0-10S	2			Delayed relay
151	110019	Bouton poussoir 4A (Poussoir + Capuchon)	1			Switch 4 AMP
153		*Voyant sur boite à voyants (Repère 4 sur planches 08)*	5			
154	166004	Télérupteur (Aspirateurs / Tête de récolte)	2			Relay - Bosch (12V)
155	166075	Relais 12V - 20 / 30 A	1			Relay 12V - 20/30A
156A	160037	Moto ventilateur pour échangeur 160033 Réf.H 838 020 012	2			Blower for thermic exchanger
156C	160056	Moto ventilateur pour échangeur 160040	1			Blower for thermic exchanger 160040
158	166212	Alarme de cabine	1			Security belt buzzer
160	165980	Socle prise 3 plots 12V	1			3 poles plug socket 12V
161	166072	Interrupteur 2 positions 15 A	3			Switch - 2 position (15A)
164	*166074*	*Interrupteur bipolaire 2 positions 15A*	1			Switch - 2 position (15A)
170	166923	Bouton poussoir	1			Switch
171	165608	Inverseur sans point mort 20 ampéres Ref : 20636H2	1			Switch
182	167244	Bouton tournant lumineux " Orange" + 167210 + 166116 + 165200	1		**Version 2005**	Luminous rotating knob " Orange "
183	166009	Relais inverseur 12V - 30A	2			Relay (12V 30A)
185	165998	Relais 12V - 40A	2			Relay (12V 30A)
199	115119	Bobine ronde S3 - 12V - Réf. 290320 (Ancien modèle)	4			Round solenoïd S3 H 12V - Réf. 290321
199	115087	Bobine carrée S8 - 12V - Réf. 290305 (Nouveau modèle)	4			Solenoid S8H - 12VCC - Din 43650 (For 115079)
206	*045228*	*Bobine électro-vanne - Taille 5 - Réf. 5195*	1			Solenoid Coil (size 5)

NI : NON ILLUSTRE

TRACTOR FUNCTIONS : PICKING-HEAD Assy. CONTROL (BF 6L914 COM2) - WITHOUT BIN (from Version 2004)

FONCTIONS TRACTOR : COMMANDE ENSEMBLE TETE DE RECOLTE (Moteur BF 6L914 COM2) - 0 BENNE (A partir 2004)

G120SW	93B	01-05	N°Bull.

GREGOIRE

TRACTOR FUNCTIONS: PICKING-HEAD ASSY. CONTROL (ENGINE BF6L914COM2) FROM 2004 (ONE BIN VERSION)

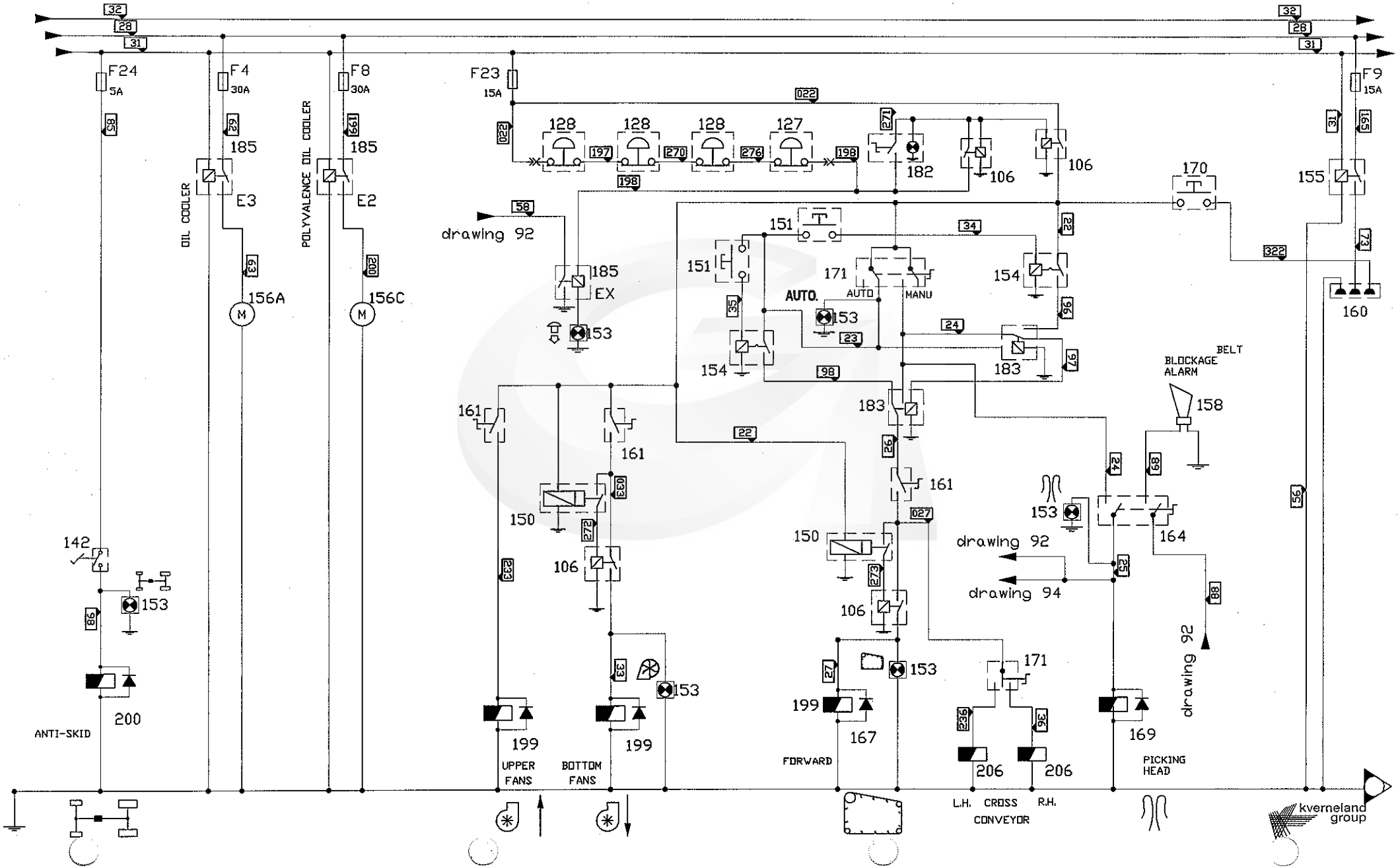

GREGOIRE

REP.	CODE	DESIGNATION	QTE	MODIFICATION N°Bull.	MODIFICATION à partir machine N°	DESCRIPTION BESCHREIBUNG / DESCRIZIONE DESCRIPTION
106	165313	Relais 12V - 30A avec patte de fixation	3			Starting relay
127	165441	Bouton ZB4BS54 (Coupure moteur) + corps complet 165442 + 1 élément contact rouge 166699	1			Urgently stop button (ZB2BS54) + 165442 + 166699
128	166237	Coup poing d'arrêt urgence	3			Emergency stop button
142	165300	Pédale de commande Réf :XPE-A110	1			Tele-mechanical Foot Pedal
150	166213	Relais temporisé 12V0-10S	2			Delayed relay
151	110019	Bouton poussoir 4A (Poussoir + Capuchon)	1			Switch 4 AMP
153		Voyant sur boite à voyants (Repère 4 sur planches 08)	5			
154	166004	Télérupteur (Aspirateurs / Tête de récolte)	2			Relay - Bosch (12V)
155	166075	Relais 12V - 20 / 30 A	1			Relay 12V - 20/30A
156A	160037	Moto ventilateur pour échangeur 160033 Réf.H 838 020 012	2			Blower for thermic exchanger
156C	160056	Moto ventilateur pour échangeur 160040	1			Blower for thermic exchanger 160040
158	166212	Alarme de cabine	1			Security belt buzzer
160	165980	Socle prise 3 plots 12V	1			3 poles plug socket 12V
161	166072	Interrupteur 2 positions 15 A	3			Switch - 2 position (15A)
164	166074	Interrupteur bipolaire 2 positions 15A	1			Switch - 2 position (15A)
170	166923	Bouton poussoir	1			Switch
171	165608	Inverseur sans point mort 20 ampéres Ref : 20636H2	2			Switch
182	167244	Bouton tournant lumineux " Orange" + 167210 + 166116 + 165200	1			Luminous rotating knob " Orange "
183	166009	Relais inverseur 12V - 30A	2			Relay (12V 30A)
185	165998	Relais 12V - 40A	2			Relay (12V 30A)
199	115119	Bobine ronde S3 - 12V - Réf. 290320 (Ancien modèle)	4			Round solenoïd S3 H 12V - Réf. 290321
199	115087	Bobine carrée S8 - 12V - Réf. 290305 (Nouveau modèle)	4			Solenoid S8H - 12VCC - Din 43650 (For 115079)
206	045228	Bobine électro-vanne - Taille 5 - Réf. 5195	2			Solenoid Coil (size 5)

NI : NON ILLUSTRE

TRACTOR FUNCTIONS : PICKING-HEAD Assy. CONTROL (Engine B F6L914 COM2) - 1 BIN (From Version 2004)

FONCTIONS TRACTOR : COMMANDE ENSEMBLE TETE DE RECOLTE (Moteur BF 6L914 COM2) - 1 BENNE (A partir 2004)

G120SW	93C	01-05	N°Bull.

GREGOIRE

TRACTOR FUNCTIONS: PICKING-HEAD ASSY. CONTROL (ENGINE BF6L914COM2) FROM 2004 (TWO BINS VERSION)

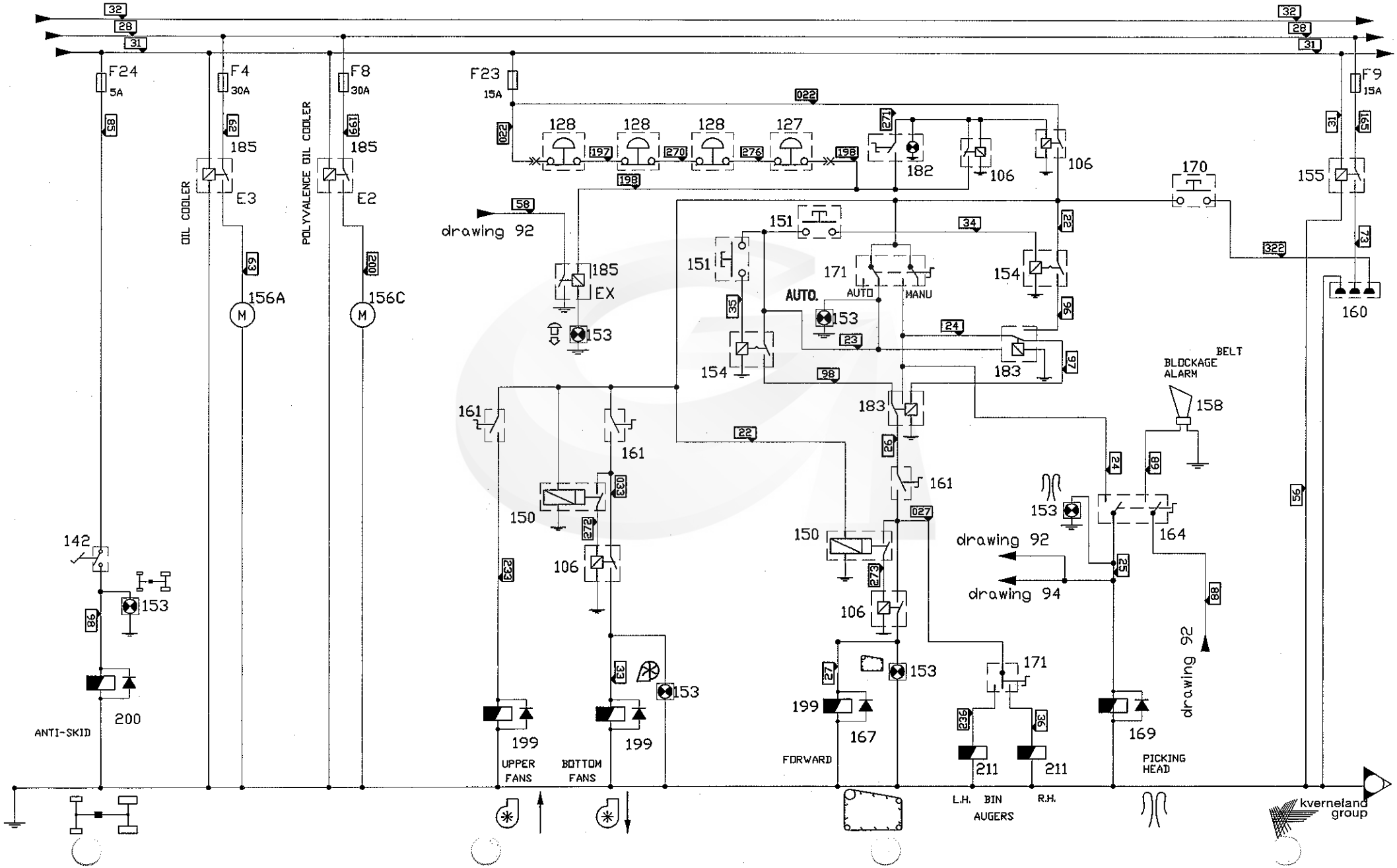

GREGOIRE

REP.	CODE	DESIGNATION	QTE	MODIFICATION N°Bull.	MODIFICATION à partir machine N°	DESCRIPTION BESCHREIBUNG / DESCRIZIONE DESCRIPTION
106	165313	Relais 12V - 30A avec patte de fixation	3			Starting relay
127	165441	Bouton ZB4BS54 (Coupure moteur) + corps complet 165442 + 1 élément contact rouge 166699	1			Urgently stop button (ZB2BS54) + 165442 + 166699
128	166237	Coup poing d'arrêt urgence	3			Emergency stop button
142	165300	Pédale de commande Réf :XPE-A110	1			Tele-mechanical Foot Pedal
150	166213	Relais temporisé 12V0-10S	2			Delayed relay
151	110019	Bouton poussoir 4A (Poussoir + Capuchon)	1			Switch 4 AMP
153		Voyant sur boite à voyants (Repère 4 sur planches 08)	5			
154	166004	Télérupteur (Aspirateurs / Tête de récolte)	2			Relay - Bosch (12V)
155	166075	Relais 12V - 20 / 30 A	1			Relay 12V - 20/30A
156A	160037	Moto ventilateur pour échangeur 160033 Réf.H 838 020 012	2			Blower for thermic exchanger
156C	160056	Moto ventilateur pour échangeur 160040	1			Blower for thermic exchanger 160040
158	166212	Alarme de cabine	1			Security belt buzzer
160	165980	Socle prise 3 plots 12V	1			3 poles plug socket 12V
161	166072	Interrupteur 2 positions 15 A	3			Switch - 2 position (15A)
164	166074	Interrupteur bipolaire 2 positions 15A	1			Switch - 2 position (15A)
170	166923	Bouton poussoir	1			Switch
171	165608	Inverseur sans point mort 20 ampéres Ref : 20636H2	2			Switch
182	167244	Bouton tournant lumineux " Orange" + 167210 + 166116 + 165200	1			Luminous rotating knob " Orange "
183	166009	Relais inverseur 12V - 30A	2			Relay (12V 30A)
185	165998	Relais 12V - 40A	2			Relay (12V 30A)
199	115119	Bobine ronde S3 - 12V - Réf. 290320 (Ancien modèle)	4			Round solenoïd S3 H 12V - Réf. 290321
199	115087	Bobine carrée S8 - 12V - Réf. 290305 (Nouveau modèle)	4			Solenoid S8H - 12VCC - Din 43650 (For 115079)
211	045227	Bobine électro-vanne - Taille 3 - Réf. 3280	2			Solenoid Coil (size 3)

NI : NON ILLUSTRE

TRACTOR FUNCTIONS : PICKING-HEAD Assy. CONTROL (Engine B F6L914 COM2) - 2 BINS (From Version 2004)

FONCTIONS TRACTOR : COMMANDE ENSEMBLE TETE DE RECOLTE (Moteur BF 6L914 COM2) - 1 BENNE (A partir 2004)

G120SW	94	01-05	N°Bull.

GREGOIRE

FUNCTIONS: TRACTOR

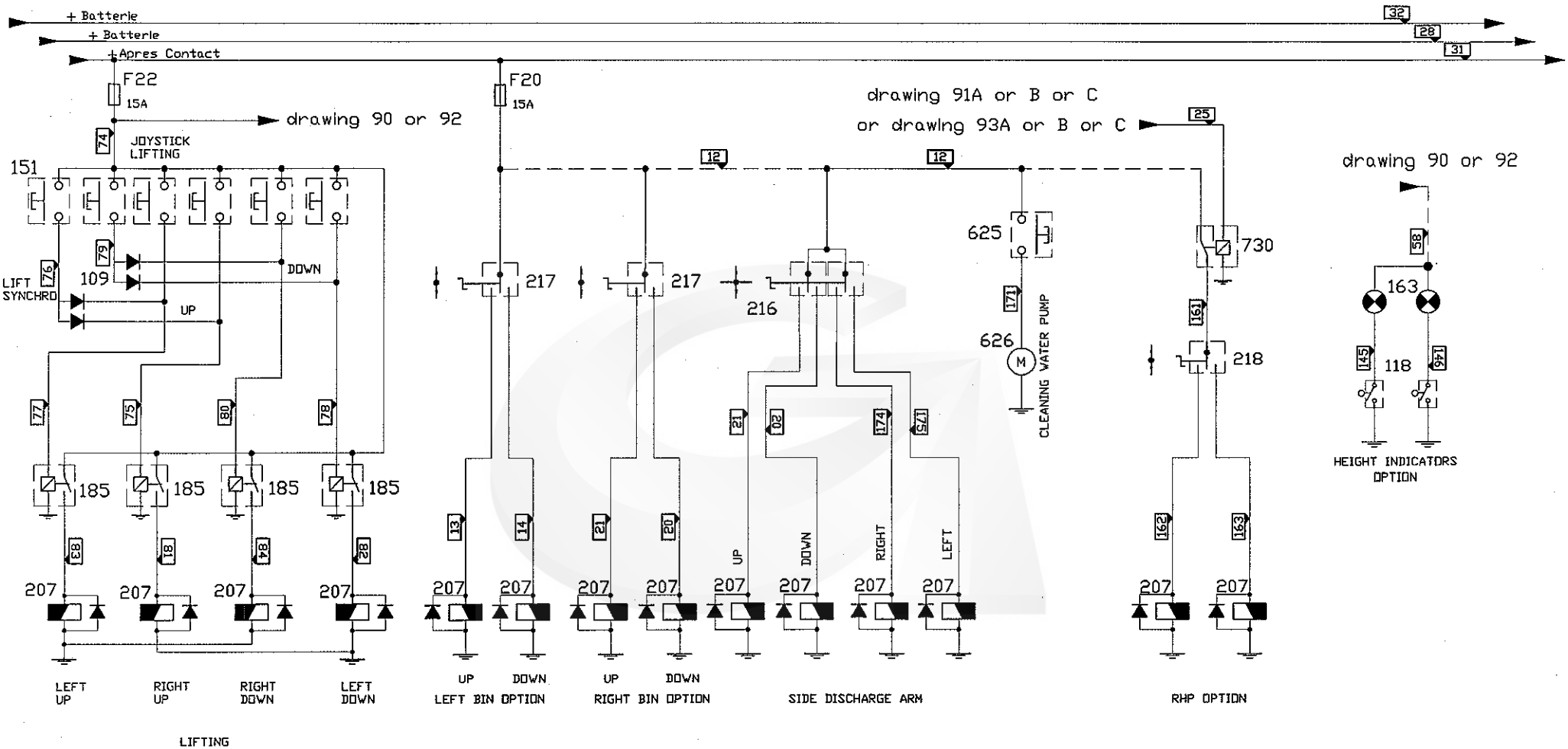

kverneland group

GREGOIRE

REP.	CODE	DESIGNATION	QTE	MODIFICATION N°Bull.	MODIFICATION à partir machine N°	DESCRIPTION BESCHREIBUNG / DESCRIZIONE DESCRIPTION
109	165999	Ensemble support et diode 1A	6			Diode Fuse
118	165207	Interrupteur de position (corps) ZCK M1	1			Limit Switch (body - ZCK M1)
118	165206	Interrupteur de position (tête) ZCK D 15	1			Limit Switch (head - ZCK D15)
151	110019	Bouton poussoir 4A (Poussoir + Capuchon)	6			Switch 4 AMP
207	045278	Bobine 12V pour bloc LM06 G12	5			Solenoid Coil (12V)
216	165195	Manipulateur XD4PA24	1			Joystick (XD2PA24)
217	165409	Manipulateur XD4PA22 (quantité 1 ou 2 selon versions 1 ou 2 bennes)	2			Joystick (XD2PA22)
218	165198	Interrupteur ZB4BD5 avec corps 165203 (ZB4BZ103)	1			Switch ZB4BD5
625	165341	Bouton poussoir ZB4BP2 + corps complet ZB4BZ103	1			Push Button (ZB2BP2)
626	080352	Pompe 2100681 à membrane et clapets	1			Pump
730	165037	Relais inverseur 12 v - 30 A	1			Relay (12V 30A)

NI : NON ILLUSTRE

TRACTOR FUNCTIONS : LIFTING - BINS - SIDE ARM DISCHARGE - WASHING KIT

FONCTIONS TRACTEUR : RELEVAGE - BENNES - BRAS DE DECHARGE - KIT DE LAVAGE

GREGOIRE

FUNCTIONS: TRAFFIC LIGHTS UNTIL 2003

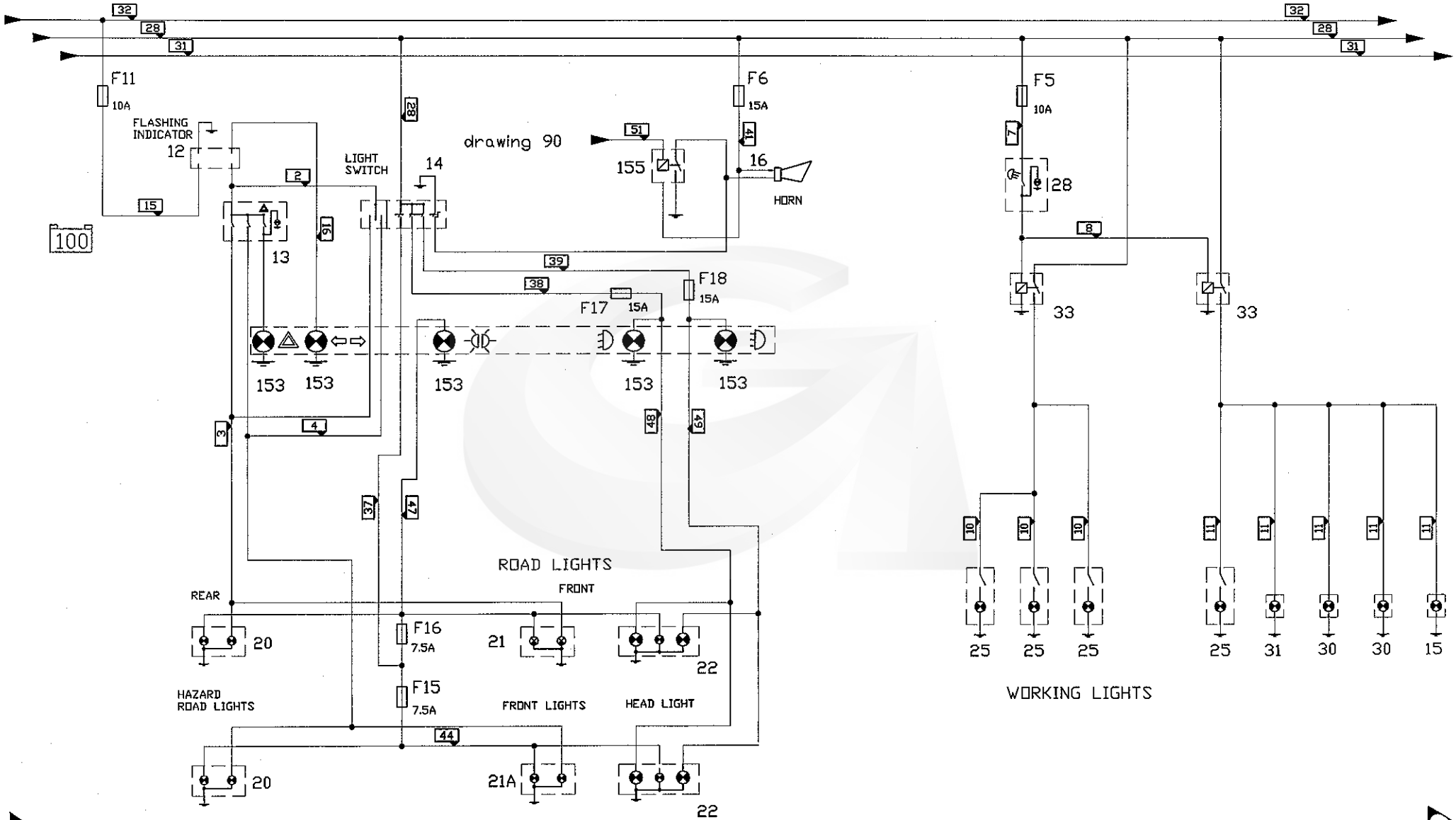

kverneland group

GREGOIRE

REP.	CODE	DESIGNATION	QTE	MODIFICATION N°Bull.	MODIFICATION à partir machine N°	DESCRIPTION BESCHREIBUNG / DESCRIZIONE DESCRIPTION
12	165997	Centrale clignotante	1			Relay Indicator (12V)
13	165231	Corps basculant " Warning "	1			Warning Light Base
16	165178	Avertisseur sonore	1			Horn
20	165312	Feu arrière VEILLEUSE et CLIGNOTANT	2			Tail Light Housing
21	165214	Feu avant VEILLEUSE et CLIGNOTANT GAUCHE	1			Indication Light (left)
21A	165213	Feu avant VEILLEUSE et CLIGNOTANT DROIT	1			Indication Light (right)
22	166216	Phares de route	2			Sensor ILS RDS
25	165587	Phares de travail	3			Work Lamp
28	165230	Corps basculant " Phares de travail "	1			Rotating Lamp and Warning Light base
30	166163	Lampe portable	2			Torch
31	166242	Eclaireur de plaque	1			Number plate lamp
33	165319	Relais 50A - Réf. 643393	2			Relay (50A)
153		Voyant sur boite à voyants (Repère 4 sur planches 08)	5			
155	166075	Relais 12V - 20 / 30 A	2			Relay 12V - 20/30A

NI : NON ILLUSTRE

TRAFFIC LIGHTS FUNCTIONS (Until Version 2003)

FONCTIONS SIGNALISATION - ECLAIRAGE (Jusque version Version 2003)

G120SW	95A	01-05	N°Bull.

GREGOIRE

FUNCTIONS: TRAFFIC LIGHTS FROM 2004

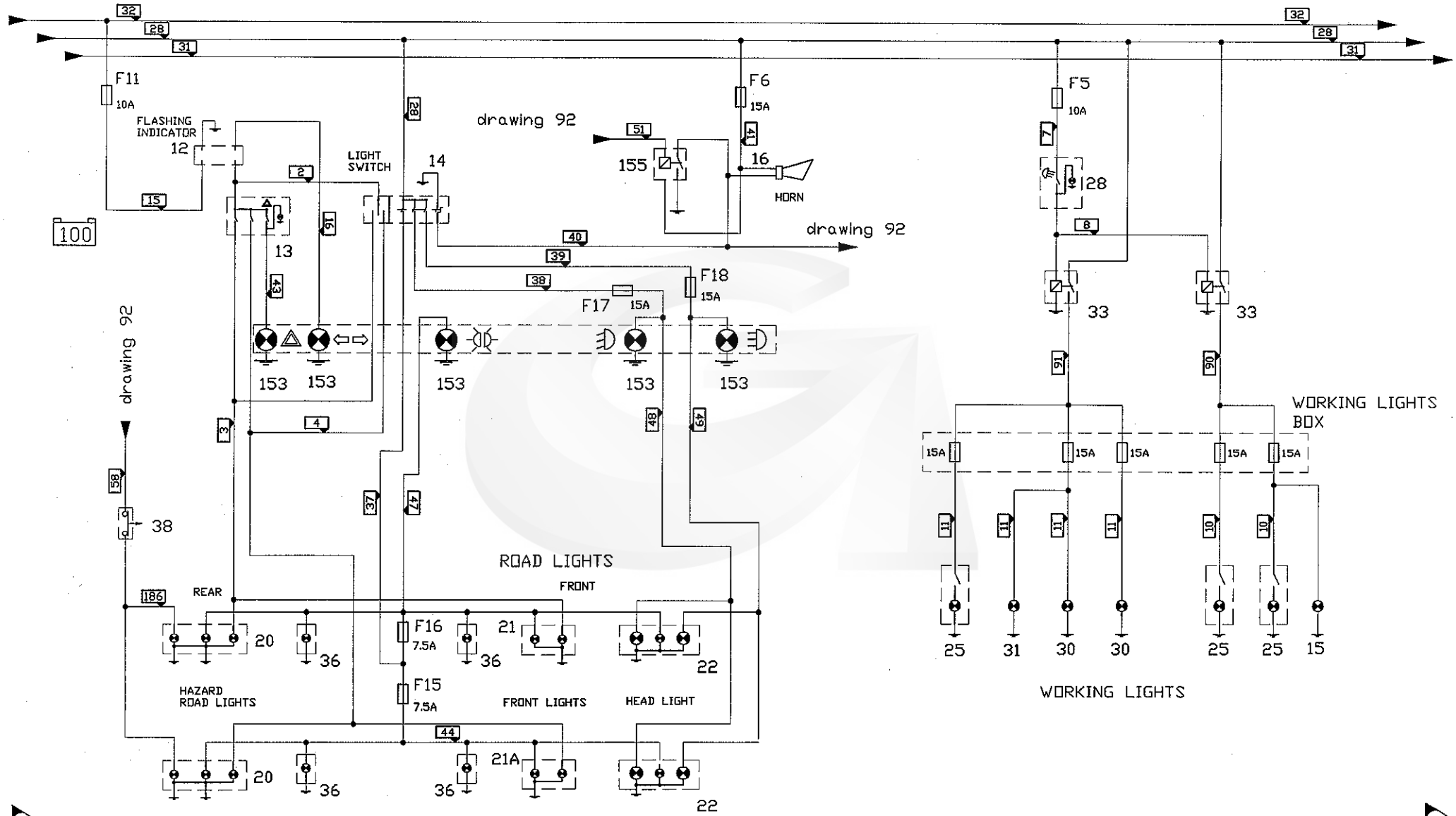

kverneland group

GREGOIRE

REP.	CODE	DESIGNATION	QTE	MODIFICATION N°Bull.	MODIFICATION à partir machine N°	DESCRIPTION BESCHREIBUNG / DESCRIZIONE DESCRIPTION
12	165997	Centrale clignotante	1			Relay Indicator (12V)
13	165231	Corps basculant " Warning "	1			Warning Light Base
14	165956	Comodo	1			Light and signal stalk
15	166260	Feu de recul	1			Light
16	165178	Avertisseur sonore	1			Horn
20	165312	Feu arrière (Clignotants + stop + veilleuse)	2			Tail Light Housing
21	165214	Feu avant VEILLEUSE et CLIGNOTANT GAUCHE	1			Indication Light (left)
21A	165213	Feu avant VEILLEUSE et CLIGNOTANT DROIT	1			Indication Light (right)
22	166216	Phares de route	2			Sensor ILS RDS
25	165587	Phares de travail	3			Work Lamp
28	165230	Corps basculant " Phares de travail "	1			Rotating Lamp and Warning Light base
30	166163	Lampe portable	2			Torch
31	166242	Eclaireur de plaque	1			Number plate lamp
33	165319	Relais 50A - Réf. 643393	2			Relay (50A)
36	166565	Feu de gabarit sur languette	1			Contour lights
38	166474	Pressostat PPC 30- 150 bars	1			Pressure Regulator
153		Voyant sur boite à voyants (Repère 4 sur planches 08)	5			
155	166075	Relais 12V - 20 / 30 A	2			Relay 12V - 20/30A

NI : NON ILLUSTRE

TRAFFIC LIGHTS FUNCTIONS (From Version 2004)
FONCTIONS SIGNALISATION - ECLAIRAGE (A partir Version 2004)

GREGOIRE

FUNCTIONS: CONDITIONNING

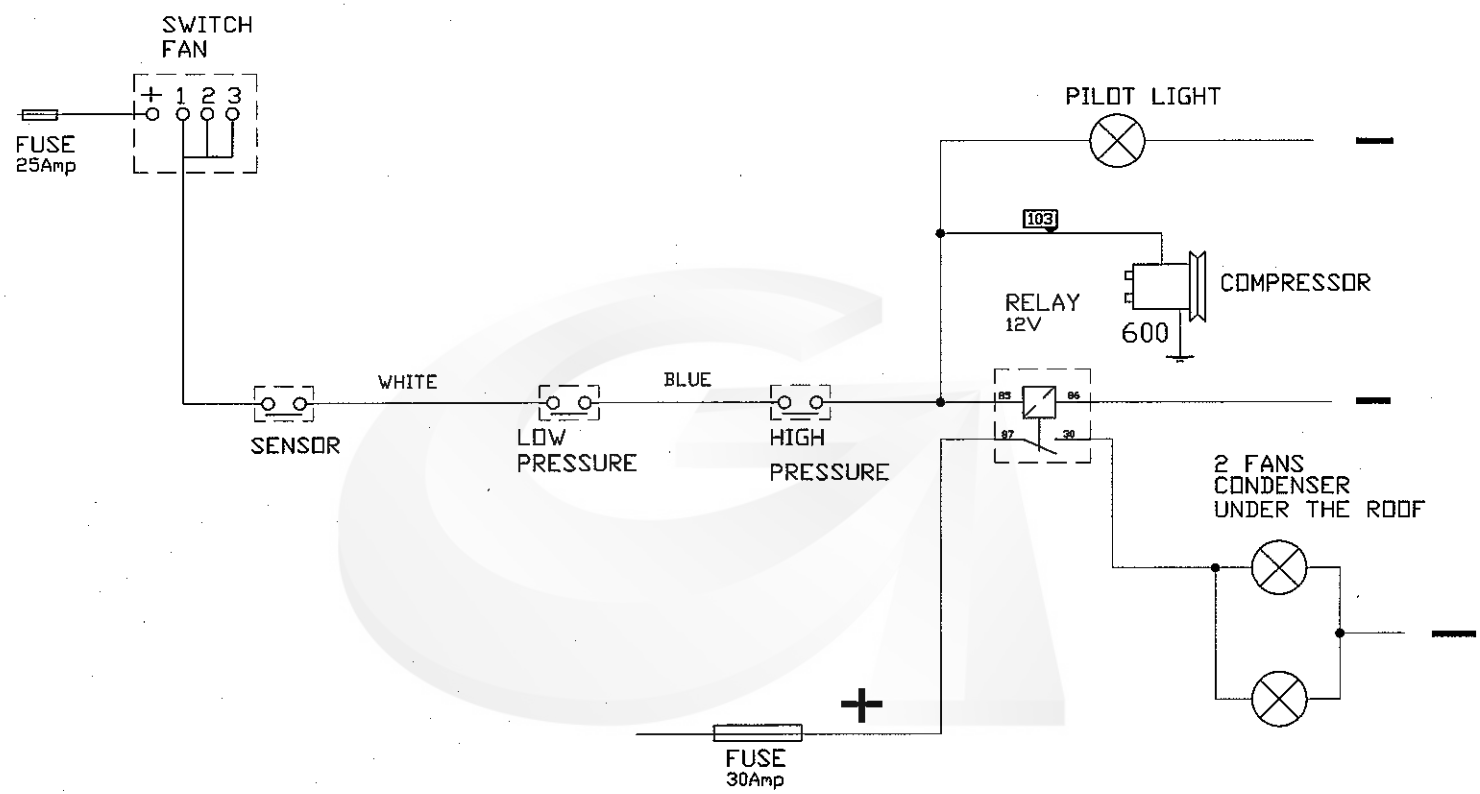

DRAWING AC K3 EVAPORATOR 12V
WITH AC 4000 MODEL VENTILATED
ROOF RADIATOR CONDENSER

G120SW	97	01-05	N°Bull.

FUNCTIONS: CAB ELECTRIC CABLING

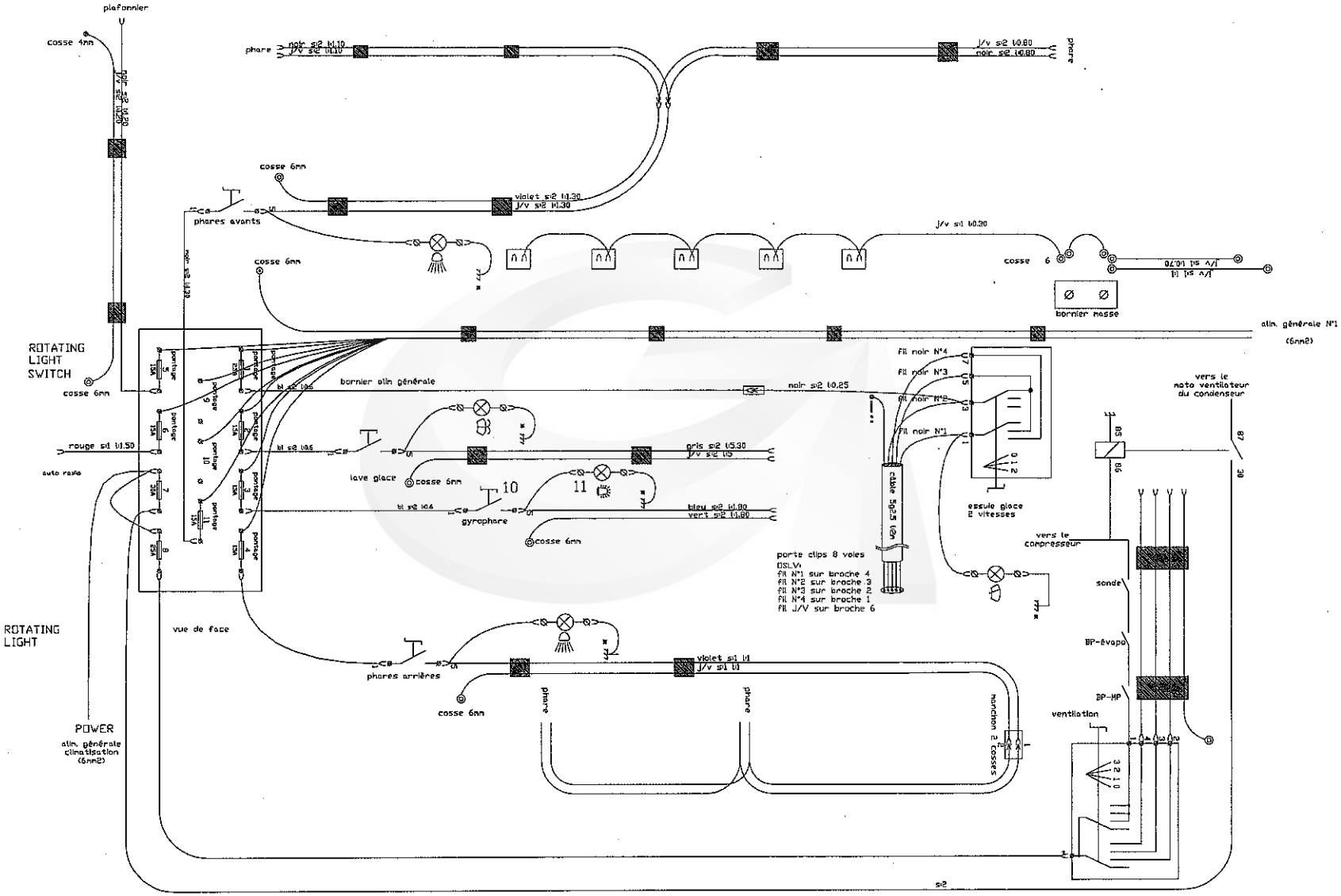

INDEX NUMERIQUE
NUMERICAL INDEX

CODE	PLANCHE		CODE	PLANCHE		CODE	PLANCHE		CODE	PLANCHE		CODE	PLANCHE		CODE	PLANCHE		CODE	PLANCHE	
005003	13-1		020525	24-1		025039	30A-1		045278	22-2		055013	01-1		055052	51-1		065013*	41B-3	
005003	14-1		020526	24-1		025039	30B-1		045278	22-2		055013	01A-1		055053	10-1		065014	32-2	
005003	14A-1		020527	24-1		025039	30C-1		045278	22-2		055016	16B-2		055053	39-1		065014	36-1	
005027	13-1		020528	24-1		025039	31-1		045278	22-2		055017	01A-1		055062	05-1		065014	36A-1	
005027	14-1		020529	24-1		025039	31A-1		045278	22-2		055017	02-1		055065	16-1		065014	36B-1	
005027	14A-1		020530	24-1		025040	31-1		045278	22-2		055020	16B-1		055065	16B-2		065014	41-1	
005227*	41B-2		020531	24-1		035039	38-1		045278	22-2		055020	16B-2		055074	34-1		065014	41A-1	
020067	23-1		020532	24-1		035040	38-1		045278	22-2		055025	16-1		055074	34A-1		065014	41B-1	
020079	23-1		020533	24-1		035058	38-1		045278	61-1		055036	36-2		055074	34B-1		065014	42-2	
020099	23-1		020534	24-1		035059	38-1		045278	61A-1		055036	36A-2		055092	16A-1		065014	44-1	
020108	23-1		020537	24-1		035111	20-1		045278	94-1		055036	36B-2		055092	16B-1		065014	44A-1	
020109	23-1		020542	08-3		035112	20-1		045283	63-1		055041	39-1		055104	02-1		065014	45-1	
020110	23-1		020550	08-3		035148	38-1		045283	84-1		055041	40-1		055105	02-1		065014	50-1	
020111	23-1		020662	42A-1		035149	38-1		045287	61-1		055041	42A-1		055106	01-1		065015	31-1	
020112	23-1		024004	35-1		035150	38-1		045321	61-1		055045	41-1		055115	01A-1		065015	32-1	
020112	52-1		024005	35-1		035151	38-1		045321	81-1		055045	41A-1		055116	16-1		065015	36-1	
020113	23-1		024020	42-1		040001	01-1		045321	81A-1		055045	41B-1		055122	02-1		065015	36A-1	
020117	23-1		024021	42-1		040003	05-1		045321	81B-1		055045	42-1		055122	37-1		065015	36B-1	
020121	08-1		024042	41-2		045007	04-1		045419	63-1		055045	44-1		055125	36-1		065015	40-1	
020121	23-1		024042	41A-2		045007	05-2		050010	30-1		055045	44A-1		055125	36A-1		065016	30-1	
020138	23-1		024042	41B-2		045007	43-1		050010	30A-1		055045	45-1		055125	36B-1		065016	30A-1	
020149	23-1		024042	49-1		045007	81-1		050010	30B-1		055045	45A-1		055125	44-1		065016	30B-1	
020181	23-1		024043	41-2		045007	81A-1		050010	30C-1		055045	49-1		055125	44A-1		065016	30C-1	
020182	23-1		024043	41A-2		045007	81B-1		050014	30-1		055045	50-2		055125	45-1		065016	32-1	
020194	23-1		024043	41B-2		045012	61-1		050014	30A-1		055046	31A-1		055125	45A-1		065016	32-1	
020195	23-1		024043	49-1		045043	61-1		050014	30B-1		055046	32-1		055125	50-1		065016	33-1	
020196	23-1		025003	42-2		045050	61-1		050014	30C-1		055046	40-1		055293	21-2		065016	34-1	
020199	23-1		025004	31-1		045222	63-1		050029	05-1		055046	41B-2		055343	42A-1		065016	34A-1	
020200	23-1		025004	31A-1		045222	85-1		050043	02-1		055046	43-1		060006	32-2		065016	34B-1	
020201	23-1		025005	48 -1		045227	63-1		050043	30-1		055050	02-1		060010	48 -1		065016	41B-1	
020202	23-1		025005	48A-1		045227	91C-1		050043	30A-1		055050	35-1		060010	48A-1		065016	43-1	
020203	23-1		025009	13-1		045227	93C-1		050043	30B-1		055050	37-1		060013	42A-1		065018	13-1	
020209	23-1		025009	14-1		045228	61-1		050043	30C-1		055050	43-1		060014	48 -1		065018	14-1	
020210	23-1		025009	14A-1		045228	84-1		050044	02-1		055050	46-1		060014	48A-1		065018	14A-1	
020235	52-1		025011	32-1		045228	91A-1		050044	30-1		055050	47-1		060023	32-2		065018	31A-1	
020241	31A-1		025012	40-1		045228	91B-1		050044	30A-1		055050	52-1		060030	33-1		065019	01-1	
020369	51-1		025014	31A-1		045228	93A-1		050044	30B-1		055051	01-1		060053	48 -1		065019	20-1	
020455	04-1		025027	13-1		045228	93B-1		050044	30C-1		055052	02-1		060053	48A-1		065019	31-1	
020510	08-3		025027	14-1		045237	61-1		055007	51-1		055052	04-1		060062	35-1		065019	31A-1	
020522	24-1		025027	14A-1		045237	61A-1		055007	52-1		055052	35-1		065013	04-1		065025	38-1	
020523	24-1		025038	17-1		045243	61-1		055009	35-1		055052	48 -1		065013	05-1		065028	30-1	
020524	24-1		025039	30-1		045268	82-1		055009	37-1		055052	48A-1		065013	32-2		065028	30A-1	

CODE	PLANCHE		CODE	PLANCHE		CODE	PLANCHE		CODE	PLANCHE		CODE	PLANCHE		CODE	PLANCHE		CODE	PLANCHE	
065028	30B-1		065077	40-1		065168	05-1		065776	14A-1		080369	19-1		085010	08-2		100027	41-2	
065028	30C-1		065078	32-2		065181	34-1		065786	32-1		080371	19-1		085028	08-2		100027	41A-2	
065028	34-1		065082	03-1		065181	34A-1		065787	20-1		080382	18-1		085057	08-2		100027	41B-1	
065028	34A-1		065087	06-1		065181	34B-1		065828	32-2		080395	18-1		085094	08-2		100027	42-1	
065028	34B-1		065122	36-1		065181	44-1		065973	32-1		080396	18-1		095001	49-1		100027	49-1	
065028	44-1		065122	36A-1		065181	44A-1		066015*	41B-2		080397	18-1		095004	34-1		100028	44-1	
065028	44A-1		065122	36B-1		065181	45-1		066019	18-1		080398	18-1		095004	34A-1		100028	44A-1	
065028	45-1		065122	44-1		065181	45A-1		066062	32-1		080399	18-1		095004	34B-1		100028	45-1	
065028	45A-1		065122	44A-1		065183	30-1		066096	52-1		080399	19-1		095013	37-1		100028	45A-1	
065029	41-1		065122	45-1		065183	30A-1		066157	32-1		080400	18-1		095017	34-1		100029	34-1	
065029	41A-1		065122	45A-1		065183	30B-1		066164	32-1		080401	18-1		095017	34A-1		100029	34A-1	
065029	41B-1		065122	50-1		065183	30C-1		066344	51-1		080402	18-1		095017	34B-1		100029	34B-1	
065029	42-1		065146	52-1		065211	36-1		066345	51-1		080402	90-1		095018	37-1		100029	50-1	
065029	49-1		065150	51-1		065211	36A-1		066346	51-1		080402	92-2		095028	37-1		100031	34-1	
065032	02-1		065151	37-1		065211	36B-1		070024	03-1		080403	18-1		095035	41/1-1		100031	34A-1	
065032	34-1		065152	02-1		065225	30-1		070032	06-1		080404	18-1		095035	41A-2		100031	34B-1	
065032	34A-1		065152	49-1		065225	30A-1		080087	19-1		080405	18-1		095056	30-1		100052	51-1	
065032	34B-1		065153	30-1		065225	30B-1		080091	19-1		080406	18-1		095056	30A-1		110001		
065033	05-1		065153	30A-1		065225	30C-1		080092	19-1		080407	18-1		095056	30B-1		110002		
065038	52-1		065153	30B-1		065229	02-1		080093	19-1		080408	18-1		095056	30C-1		110003		
065050	06-1		065153	30C-1		065291	32-1		080094	19-1		080409	19-1		095057	30-1		110004		
065052	03-1		065153	32-1		065291	41B-1		080096	19-1		080410	19-1		095057	30A-1		110010		
065052	05-1		065153	34-1		065294	13-1		080098	19-1		080411	19-1		095057	30B-1		110019	08-2	
065052	06-1		065153	34A-1		065294	14-1		080102	19-1		080412	19-1		095057	30C-1		110019	22-2	
065060	38-1		065153	34B-1		065294	14A-1		080104	19-1		080413	19-1		095058	30-1		110019	22-2	
065062	13-1		065153	41/1-1		065295	31-1		080105	19-1		080414	19-2		095058	30A-1		110019	22-2	
065062	14-1		065153	41A-2		065295	31A-1		080106	19-1		080415	19-2		095058	30B-1		110019	91A-1	
065062	14A-1		065153	41B-1		065311	05-1		080127	19-1		080416	19-1		095058	30C-1		110019	91B-1	
065066	30C-2		065154	34-1		065329	31A-1		080128	19-1		080423	19-2		095061	30C-1		110019	91C-1	
065066	38-1		065154	34A-1		065347	43-1		080130	19-1		080446	18-1		095070	41B-1		110019	93A-1	
065067	41B-1		065154	34B-1		065381	20-1		080153	19-1		080447	19-2		095071	41B-1		110019	93B-1	
065068	31-1		065155	32-1		065385	31-1		080249	19-1		080449	18-1		095073	42-2		110019	93C-1	
065068	36-1		065158	41-1		065385	31A-1		080288	18-1		080449	92-1		095074	42-2		110019	94-1	
065068	36A-1		065158	41A-1		065394	32-2		080288	19-1		080776	19-1		095076	30C-1		110028	08-2	
065068	36B-1		065158	41B-1		065432	20-1		080290	19-1		080793	19-2		095086 *	09-2		110033	08-2	
065069	33-1		065158	42-1		065434	05-1		080328	19-1		080796	19-1		095087 *	09-2		110044		
065069	41B-1		065158	42-2		065689	32-2		080328	90-1		080808	19-1		095088 *	09-2		110046		
065071	01-1		065158	48 -1		065774	48 -1		080328	92-2		080849	19-2		100003	36-1		110054	08-2	
065071	31A-1		065158	48A-1		065774	48A-1		080330	19-1		085003	08-2		100003	36A-1		110055	08-2	
065071	32-1		065165	03-1		065774	51-1		080331	19-2		085006	08-2		100003	36B-1		110100		
065071	43-1		065165	06-1		065776	13-1		080352	42A-1		085008	08-2		100018	52-1		115004	62-1	
065077	39-1		065168	04-1		065776	14-1		080352	94-1		085009	08-2		100021	37-1		115004	83-1	

CODE	PLANCHE		CODE	PLANCHE		CODE	PLANCHE		CODE	PLANCHE		CODE	PLANCHE		CODE	PLANCHE		CODE	PLANCHE	
115004	84-1		115081	84-1		120767	34-1		121871	04-1		122579	02-1		122998	85-1		124134	41-1	
115008	11-1		115081	84-1		120767	34A-1		121873	04-1		122880	37-1		122999	20-1		124134	41A-1	
115008	12-1		115081	85-1		120767	34B-1		121873	05-2		122881	37-1		123000			124135	41-1	
115009	43-1		115081	85-1		120785	04-1		121874	04-1		122882	37-1		123001	43-1		124135	41A-1	
115009	81-1		115087	62-1		120785	05-2		121874	05-2		122886	32-1		123002	43-1		124135	41B-1	
115009	81A-1		115087	91A-1		120953	34-1		121917	46-1		122887	32-1		123020	32-1		124211	09-1	
115012	61-1		115087	91B-1		120953	34A-1		121919	20-1		122890	32-1		123062	46-1		124249	10-1	
115012	62-1		115087	91C-1		120953	34B-1		121920	46-1		122891	32-1		123063	47-1		124659	33-1	
115012	81-1		115087	93A-1		120954	34-1		121920	47-1		122892	32-1		123064	44-1		124660	33-1	
115012	81A-1		115087	93B-1		120954	34A-1		121962	08-2		122893	32-1		123064	44A-1		124718	30-1	
115012	81B-1		115087	93C-1		120954	34B-1		122093	42-1		122907	36-1		123065	44-1		124718	30A-1	
115012	85-1		115096	64-1		121037	05-1		122132	48 -1		122907	36A-1		123065	44A-1		124718	30B-1	
115013	61A-1		115096	83-1		121038	05-1		122132	48A-1		122907	36B-1		123066	44-1		124718	30C-1	
115013	81-1		115096	84-1		121039	05-1		122151	51-1		122907	44-1		123066	44A-1		124744	40-1	
115013	81A-1		115096	85-1		121040	05-1		122152	51-1		122907	44A-1		123067	44-1		124745	40-1	
115013	81B-1		115116	12-1		121041	05-1		122169	46-1		122907	45-1		123067	44A-1		124752	30-2	
115021	11-1		115119	62-1		121042	05-1		122169	47-1		122907	45A-1		123068	45-1		124752	30A-2	
115024	62-1		115119	91A-1		121043	43-1		122170	46-1		122907	50-1		123068	45A-1		124752	30B-2	
115024	85-1		115119	91B-1		121414	33-1		122190	20-1		122908	36-1		123138	01-1		124752	30C-2	
115028	63-1		115119	91C-1		121415	33-1		122221	03-1		122908	36A-1		123249	31-1		124753	30-1	
115028	83-1		115119	93A-1		121416	33-1		122222	03-1		122908	36B-1		123249	31A-1		124753	30A-1	
115028	84-1		115119	93B-1		121460	32-2		122255	45-1		122908	50-1		123254	33-1		124753	30B-1	
115048	36-2		115119	93C-1		121461	32-2		122255	45A-1		122909	50-1		123345	18-1		124753	30C-1	
115048	36A-2		115120	62-1		121603	04-1		122255	50-1		122910	45-1		123346	18-1		124774	42A-1	
115048	44-1		115121*	62-1		121604	04-1		122256	36-1		122910	45A-1		123437	51-1		124775	30-1	
115048	44A-1		120414	46-1		121853	04-1		122256	36A-1		122910	50-2		123627			124775	30A-1	
115048	45-1		120427	48 -1		121853	05-1		122256	36B-1		122975	32-2		123772	02-1		124775	30B-1	
115048	45A-1		120427	48A-1		121856	04-1		122256	45-1		122980	09-1		123773	02-1		124775	30C-1	
115048	62-1		120584	40-1		121856	05-2		122256	45A-1		122982	39-1		123779	09-1		124776	10-1	
115048	83-1		120587	47-1		121857	04-1		122256	50-1		122983	09-1		123780	12-1		124779	50-2	
115048	84-1		120637	04-1		121857	05-1		122332	39-1		122985	31-1		123867	39-1		124782	10-1	
115048	85-1		120637	05-2		121858	04-1		122420	09-1		122988	30-1		123935	09-1		124784	10-1	
115048	85-1		120643	60-1		121858	05-2		122452	47-1		122988	30A-1		124048	32-1		130012	44-1	
115052	63-1		120643	80-1		121859	01-1		122453	47-1		122988	30B-1		124081	50-1		130012	44A-1	
115052	83-1		120644	11-1		121863	02-1		122454	47-1		122988	30C-1		124082	50-1		130012	45-1	
115052	84-1		120660	35-1		121864	01-1		122455	47-1		122998	11-1		124083	50-1		130012	45A-1	
115081	62-1		120662	35-1		121865	01-1		122461	05-1		122998	80-1		124084	50-1		130012	50-1	
115081	62-1		120663	35-1		121865	01A-1		122462	05-1		122998	81-1		124086	32-1		130097	13-1	
115081	62-1		120675	31-1		121866	01-1		122503	01-1		122998	81A-1		124119	09-1		130097	14-1	
115081	62-1		120675	31A-1		121866	01A-1		122510	21-2		122998	81B-1		124127	10-1		130098	36-1	
115081	83-1		120700	04-1		121867	09-1		122512	09-1		122998	83-1		124129	10-1		130098	36A-1	
115081	83-1		120700	05-1		121870	04-1		122520	13-1		122998	84-1		124130	10-1		130098	36B-1	

CODE	PLANCHE		CODE	PLANCHE		CODE	PLANCHE		CODE	PLANCHE		CODE	PLANCHE		CODE	PLANCHE		CODE	PLANCHE	
130103	18-1		150034	81-1		165123	08-1		165214	22-1		165313	22-1		165956	95A-1		166009	22-2	
130107	36C-1		150034	81A-1		165124	08-1		165214	95-1		165313	90-1		165980	21-1		166009	91A-1	
135003	08-1		150034	81B-1		165125	08-1		165214	95A-1		165313	92-1		165980	91A-1		166009	91B-1	
135003	62-1		150034	82-1		165127	08-1		165216	21-1		165313	93A-1		165980	91B-1		166009	91C-1	
135003	83-1		155127	33-1		165128	08-1		165216	22-1		165313	93B-1		165980	91C-1		166009	93A-1	
135003	84-1		155128	33-1		165175	08-2		165220	21-2		165313	93C-1		165980	93A-1		166009	93B-1	
135003	85-1		155135	33-1		165175	22-1		165220	22-1		165319	95-1		165980	93B-1		166009	93C-1	
135005	08-1		155136	33-1		165175	92-1		165221	08-1		165319	95A-1		165980	93C-1		166072	08-1	
135005	62-1		155137	33-1		165176	21-2		165222	08-1		165341	42A-1		165982	21-1		166072	08-2	
135005	83-1		155138	33-1		165178	21-1		165224	21-1		165341	94-1		165997	08-1		166072	22-2	
135005	84-1		160033	11-1		165178	22-1		165225	21-1		165349	21-1		165997	22-1		166072	91A-1	
135005	85-1		160033	83-1		165178	95-1		165225	21-1		165409	08-3		165997	95-1		166072	91B-1	
135011	08-1		160033	84-1		165178	95A-1		165225	21-1		165409	94-1		165997	95A-1		166072	91C-1	
135011	61-1		160033	85-1		165179	22-1		165227	08-1		165441	08-3		165998	08-1		166072	93A-1	
135011	81-1		160037	11-1		165179	60-1		165228	21-1		165441	93A-1		165998	22-1		166072	93B-1	
135011	81A-1		160037	11-1		165179	80-1		165230	08-1		165441	93B-1		165998	22-1		166072	93C-1	
135011	81B-1		160037	22-1		165179	90-1		165230	22-1		165441	93C-1		165998	22-2		166074	08-1	
135014	85-1		160037	91A-1		165179	92-1		165230	22-2		165442	08-3		165998	22-2		166074	22-3	
135029	08-1		160037	91B-1		165183	83-1		165230	95-1		165587	21-1		165998	22-2		166074	91A-1	
135029	62-1		160037	91C-1		165183	84-1		165230	95A-1		165587	22-1		165998	22-2		166074	91B-1	
135029	62-1		160037	93A-1		165183	85-1		165231	08-1		165587	95-1		165998	91A-1		166074	91C-1	
135029	83-1		160037	93B-1		165183*	62-1		165231	22-1		165587	95A-1		165998	91B-1		166074	93A-1	
135029	84-1		160037	93C-1		165195	08-2		165231	95-1		165608	08-2		165998	91C-1		166074	93B-1	
135029	85-1		160056	91A-1		165195	94-1		165231	95A-1		165608	08-2		165998	93A-1		166074	93C-1	
135032	60-1		160056	91B-1		165198	08-2		165232	08-1		165608	91A-1		165998	93B-1		166075	90-1	
135032	62-1		160056	91C-1		165198	94-1		165232	90-1		165608	91B-1		165998	93C-1		166075	92-1	
135032	80-1		160056	93A-1		165199	22-2		165232	92-1		165608	91C-1		165999	08-1		166075	93A-1	
150004	63-1		160056	93B-1		165203	08-2		165236	21-1		165608	93A-1		165999	90-1		166075	93B-1	
150004	64-1		160056	93C-1		165203	42A-1		165240	21-1		165608	93B-1		165999	92-1		166075	93C-1	
150004	83-1		165033	21-2		165206	40-1		165300	08-2		165608	93C-1		165999	94-1		166075	95-1	
150004	84-1		165033	22-1		165206	90-1		165300	91A-1		165629	08-2		166000	08-1		166075	95A-1	
150004	85-1		165033	90-1		165206	92-1		165300	91B-1		165629	22-1		166004	08-1		166116	08-3	
150015	61-1		165033	92-1		165206	94-1		165300	91C-1		165629	90-1		166004	22-2		166163	21-1	
150015	81-1		165037	08-2		165207	40-1		165300	93A-1		165629	92-1		166004	22-2		166163	22-3	
150015	81A-1		165037	94-1		165207	90-1		165300	93B-1		165754	19-2		166004	91A-1		166163	22-3	
150015	81B-1		165042	40-1		165207	92-1		165300	93C-1		165754	90-1		166004	91B-1		166163	95-1	
150022	91A-1		165084	40-1		165207	94-1		165311	08-1		165754	92-1		166004	91C-1		166163	95A-1	
150022	91B-1		165089	21-1		165213	21-1		165312	21-1		165878	21-2		166004	93A-1		166212	08-1	
150022	91C-1		165090	21-1		165213	22-1		165312	22-1		165878	92-2		166004	93B-1		166212	22-2	
150033	60-1		165097	21-2		165213	95-1		165312	95-1		165946	21-1		166004	93C-1		166212	90-1	
150033	80-1		165100	21-2		165213	95A-1		165312	95A-1		165956	08-2		166009	08-1		166212	91A-1	
150034	61A-1		165101	21-2		165214	21-1		165313	21-1		165956	22-1		166009	22-2		166212	91B-1	

CODE	PLANCHE		CODE	PLANCHE		CODE	PLANCHE		CODE	PLANCHE		CODE	PLANCHE		CODE	PLANCHE		CODE	PLANCHE	
166212	91C-1		166242	21-1		166923	93A-1		180017	02-2		185123	30-1		190072	48 -1		203310	42A-1	
166212	93A-1		166242	95-1		166923	93B-1		180017	04-1		185123	30A-1		190072	48A-1		203366		
166212	93B-1		166242	95A-1		166923	93C-1		180017	05-1		185123	30B-1		190115	15-1		203372	33-1	
166212	93C-1		166245	22-2		166982	11-1		180017	43-1		185123	30C-1		190192			203373	33-1	
166213	08-3		166260	21-1		166982	92-1		180017	46-1		185123	36-2		190209	09-1		203383	08-1	
166213	93A-1		166260	95A-1		167210	08-3		180017	47-1		185123	36A-2		190322	14-1		203395	09-1	
166213	93B-1		166369	08-2		167234	19-2		180024	44-1		185123	36B-2		190323	14-1		203408	09-1	
166213	93C-1		166375	08-2		167236	24-1		180024	44A-1		185123	44-1		190324	13-1		203419	09-1	
166214	08-1		166375	21-1		167244	08-3		180045	36-1		185123	44A-1		190324	14-1		203422	09-1	
166214	22-2		166377	21-1		167244	93A-1		180045	36A-1		185123	45-1		190346	18-1		203423	09-1	
166214	90-1		166378	21-1		167244	93B-1		180045	36B-1		185123	45A-1		190399	14A-1		203424	09-1	
166214	92-1		166379	21-2		167244	93C-1		180045	45-1		185123	50-2		190488	30C-1		203425	09-1	
166215	08-1		166380	21-2		167450	08-2		180045	45A-1		185137	51-1		190507	31A-1		20537		
166215	22-2		166382	21-2		167460	42A-1		180045	50-1		185178	01-1		190662	51-1		210001	03-1	
166215	90-1		166383	21-2		167462	42A-1		180048			185178	02-1		190714	38A-1		210001	80-1	
166215	92-1		166386	21-2		170006	11-1		180084	52-1		185179	02-1		190782	30C-2		210003	30-1	
166216	21-1		166386	22-1		170006	80-1		185001	21-2		185180	02-1		190917	14A-1		210003	30A-1	
166216	22-2		166386	90-1		170007	11-1		185009	40-1		185215	17-1		190923	10-1		210003	30B-1	
166216	22-2		166386	92-1		170007	83-1		185010	39-1		185218	37-1		191016	42A-1		210003	30C-1	
166216	22-2		166405	21-2		170007	84-1		185011	11-1		185223	48 -1		195003	61-1		210003	36-2	
166216	22-2		166450	21-2		170007	85-1		185034	35-1		185223	48A-1		195003	81-1		210003	36A-2	
166216	35-1		166451	21-2		170019	13-1		185036	41B-2		185300	34-1		195003	81A-1		210003	36B-2	
166216	90-1		166452	21-2		170020	11-1		185047	02-2		185300	34A-1		195003	81B-1		210003	44-1	
166216	92-1		166453	21-2		170020	80-1		185050	43-1		185300	34B-1		195006	61-1		210003	44A-1	
166216	95-1		166474	95A-1		170021	11-1		185051	01-1		185300	41-1		195006	61-1		210003	45-1	
166216	95A-1		166521	36-2		170027	11-1		185051	31A-1		185300	41A-1		195006	62-1		210003	45A-1	
166217	08-1		166521	36A-2		170040	14-1		185052	05-1		185300	41B-1		195006	81-1		210003	50-1	
166217	22-2		166521	36B-2		170041	13-1		185053	04-1		185300	42-1		195006	81-1		210003	83-1	
166217	90-1		166521	45-2		170041	14-1		185053	05-1		185313	19-1		195006	81A-1		210003	84-1	
166217	92-1		166521	45A-1		170111	11-1		185053	46-1		185317	08-2		195006	81A-1		210003	85-1	
166218	21-1		166521	90-1		175011	32-2		185054	47-1		185343	42A-1		195006	81B-1		210005		
166218	35-1		166521	92-1		175012	32-2		185061	37-1		185439	61-1		195006	81B-1		210005	61-1	
166218	90-1		166565	21-2		175017	32-2		185061	51-1		185439	62-1		195006	83-1		210005	81-1	
166218	92-1		166565	95A-1		180002	38-1		185061	52-1		185468	42A-1		195006	84-1		210005	81A-1	
166237	21-2		166699	08-3		180004	36-1		185062	49-1		185526	06-1		195006	85-1		210005	81B-1	
166237	51-1		166800	11-1		180004	36A-1		185087	13-1		190016	30-1		195014	61-1		210006	37-1	
166237	91A-1		166800	92-1		180004	36B-1		185087	14-1		190016	30A-1		203170			210006	83-1	
166237	91B-1		166841	08-3		180004	45-1		185090	61-1		190016	30B-1		203171			210006	84-1	
166237	91C-1		166841	92-1		180004	45A-1		185094	06-1		190023	34-1		203256	06-1		210006	85-1	
166237	93A-1		166907	08-2		180004	50-1		185106	03-1		190023	34A-1		203256	80-1		210008	51-1	
166237	93B-1		166907	08-3		180015	04-1		185107	06-1		190023	34B-1		203282	09-1		210008	52-1	
166237	93C-1		166907	42A-1		180015	05-2		185117	19-1		190063	06-1		203283	09-1		210008	83-1	

CODE	PLANCHE		CODE	PLANCHE		CODE	PLANCHE		CODE	PLANCHE		CODE	PLANCHE		CODE	PLANCHE		CODE	PLANCHE	
210008	84-1		215042	08-1		215318	80-1		215458	16B-1		230004	30C-1		240058	36-1		265202	35-1	
210008	85-1		215042	22-1		215318	81-1		215557	08-3		230006	44-1		240058	36A-1		265203	35-1	
210010	48 -1		215042	90-1		215318	81A-1		215558	08-3		230006	44A-1		240058	36B-1		265212	41-1	
210010	48A-1		215042	92-1		215318	81B-1		215558	92-1		230006	45-1		240059	36-1		265212	41A-1	
210010	84-1		215045	17-1		215318	83-1		215559	13-1		230006	45A-1		240059	36A-1		265226	33-1	
210010	85-1		215055	13-1		215318	84-1		215559	14-2		230006	50-1		240059	36B-1		265227	33-1	
210012	49-1		215055	22-1		215318	85-1		215559	14A-1		230009	44-1		250031	41B-1		265250	09-1	
210018			215055	90-1		215386	22-1		215559	92-1		230009	44A-1		260002	03-1		265265	32-1	
210018	61-1		215055	92-1		215386	90-1		215559	92-1		230009	45-1		260020	03-1		265266	42-1	
210018	81-1		215130	13-1		215392	13-1		215719	14A-1		230009	45A-1		260030	03-1		265267	41-1	
210018	81A-1		215130	90-1		215392	14-1		215719	80-1		230009	50-1		260033	03-1		265267	41A-1	
210018	81B-1		215140	16-1		215392	22-1		215719	81-1		230010	34-1		260034	03-1		265268	41-1	
210044	85-1		215144	16-1		215392	90-1		215719	81A-1		230010	34A-1		260140	06-1		265268	41A-1	
210049	34-1		215163	13-1		215393	13-1		215719	81B-1		230010	34B-1		260141	06-1		265268	41B-1	
210049	34A-1		215163	14-1		215394	14-1		215719	83-1		230011	36-2		260142	06-1		265287	35-1	
210049	34B-1		215163	14A-1		215395	14-1		215719	84-1		230011	36A-2		260161	06-1		265298	32-2	
210049	83-1		215163	22-1		215395	14A-1		215719	84-1		230011	36B-2		260161	06-2		265311	42-2	
210049	84-1		215163	22-1		215395	22-1		215719	85-1		230016	36C-1		260162	06-1		265387	41B-2	
210049	85-1		215163	90-1		215395	90-1		215870	16A-1		230033	36C-1		260162	06-2		265388	41B-1	
210050	42-1		215163	92-2		215395	92-1		215870	16B-2		230070	36-1		260163	06-2		270078	13-1	
210050	83-1		215189	16-1		215396	16-1		215871	16A-1		230070	36A-1		260164	06-2		270078	14-1	
210050	84-1		215240	16-1		215397	16-1		215871	16B-1		230070	36B-1		260321	06-2		270078	14A-2	
210051	06-1		215240	16B-1		215398	16-2		215892	14A-1		240002	41-1		260462	06-1		270078	14A-2	
210051	80-1		215286	13-1		215398	16A-1		215896	13-1		240002	41A-1		260463	06-1		270078	80-1	
210062	41-1		215286	80-1		215398	16B-1		215896	14-1		240009	34-1		260467	06-1		270078	83-1	
210062	41A-1		215286	81-1		215398	16B-1		215910	14A-1		240009	34A-1		260856	06-1		270078	84-1	
210062	41B-1		215286	81A-1		215399	16-1		215910	92-1		240009	34B-1		265005	34-1		270078	85-1	
210062	83-1		215286	81B-1		215400	16-1		215911	14A-1		240018	52-1		265005	34A-1		270090	13-1	
210062	84-1		215286	83-1		215400	16A-1		215912	14A-1		240019	42-2		265005	34B-1		270090	14-1	
210453			215286	84-1		215400	16B-2		215913	14A-1		240019	49-1		265005	35-1		270090	14A-1	
210483			215286	85-1		215401	16-1		215914	14A-1		240022	41-1		265005	41-1		270090	81-1	
210493	06-1		215289	16-1		215402	08-1		215914	80-1		240022	41A-1		265005	41A-1		270090	81A-1	
210493	80-1		215291	16-2		215402	90-1		215914	81-1		240022	41B-1		265005	41B-2		270090	81B-1	
215001	16-1		215294	13-1		215403	16-2		215914	81A-1		240022	42-1		265005	42-1		270164	13-1	
215021	13-1		215294	14A-1		215443	16A-1		215914	81B-1		240038	44-1		265005	49-1		270164	14-1	
215021	14-1		215294	90-1		215443	16B-1		215914	83-1		240038	44A-1		265108	46-1		270164	14A-2	
215021	14A-1		215294	92-1		215443	16B-1		215914	84-1		240038	45-1		265108	47-1		270164	83-1	
215024	14A-1		215296	08-1		215444	16A-1		215914	85-1		240038	45A-1		265109	46-1		270164	84-1	
215024	92-1		215296	90-1		215444	16B-1		215934	16-1		240038	50-2		265109	47-1		270164	85-1	
215041	08-1		215300	13-1		215444	16B-1		230004	30-1		240054	36-1		265139	32-1		270200	14A-2	
215041	90-1		215300	14-1		215458	16A-1		230004	30A-1		240054	36A-1		265200	32-2		270200	14A-2	
215041	92-1		215318	14-1		215458	16B-1		230004	30B-1		240054	36B-1		265201	35-1		270200	80-1	

CODE	PLANCHE		CODE	PLANCHE		CODE	PLANCHE		CODE	PLANCHE		CODE	PLANCHE		CODE	PLANCHE		CODE	PLANCHE	
270200	83-1		285006	33-1		285416	44-1		295036	44-1		310060	30-2		330105	30B-1		346009	47-1	
270200	84-1		285012	38-1		285416	44A-1		295036	44A-1		310060	30A-2		330105	30C-1		346010	49-1	
270200	85-1		285098	42-1		285448	33-1		295036	45-1		310060	30B-2		335070	48A-1		346011	49-1	
280004	44-1		285203	42-1		285489	15-1		295036	45A-1		310060	30C-2		335071	48 -1		346012	50-1	
280004	44A-1		285229	42-1		285490	15-1		295094	42A-1		310060	41B-2		335071	48A-1		346328	38-1	
280004	45-1		285262	35-1		285491	15-1		295095	42A-1		310062	30-2		345007	33-1		346329	38-1	
280004	45A-1		285264	42-1		285492	15-1		295096	42A-1		310062	30A-2		345008	33-1		346332	42A-1	
280004	50-1		285265	42-1		285493	15-1		295097	42A-1		310062	30B-2		345009	33-1		346343	42A-1	
280007	44-1		285269	41-1		285495	15-1		295098	42A-1		310062	30C-2		345342	35-1		346790	42A-1	
280007	44A-1		285269	41A-1		285496	15-1		295099	42A-1		310062	41B-2		345401	40-1		346827	41B-1	
280007	45-1		285274	41-1		285513	39-1		295250	42A-1		315003	03-1		345508	42-1		346829	41B-2	
280007	45A-1		285274	41A-1		285534	35-1		300082	11-1		315005	06-1		345509	42-1		346830	41B-2	
280007	50-1		285274	41B-1		285594	41B-2		300083	60-1		315005	80-1		345510	42-1		346831	16A-1	
280018	34-1		285277	42-1		285596	15-1		300210	11-1		315039	03-1		345609	50-1		346831	16B-1	
280018	34A-1		285283	42-1		285598	41B-2		300732	02-1		315228	06-1		345610	50-1		346831	16B-1	
280018	34B-1		285295	36-1		285599	41B-2		300741	12-1		315229	06-1		345612	49-1		346832	41B-2	
280029	44-1		285295	36A-1		285653	41B-2		300799	11-1		325001	34-1		345613	49-1		346833	41B-2	
280029	44A-1		285295	36B-1		285654	41B-2		305025	11-1		325001	34A-1		345711	46-1		355038	40-1	
280029	45-1		285307	41-1		285660	45-1		305055	42-1		325001	34B-1		345712	42-1		355051	38-1	
280029	45A-1		285307	41A-1		285660	45A-1		310002	12-1		325003	41-1		345713	42-2		355052	38-1	
280029	50-1		285307	41B-2		285701	41B-2		310056	30-2		325003	41A-1		345714	42-2		355053	38-1	
280030	44-1		285308	38-1		285701	41B-2		310056	30A-2		325003	41B-1		345714	49-1		355192	34-1	
280030	44A-1		285341	41-1		287188	15-1		310056	30B-2		325003	42-1		345728	41A-1		355192	34A-1	
280030	45-1		285341	41A-1		290003	10-1		310056	30C-2		325003	49-1		345742	38-1		355192	34B-1	
280030	45A-1		285347	50-1		290005	09-1		310056	36-2		325004	33-1		345743	38-1		355193	34-1	
280030	50-1		285377	41-1		290007	09-1		310056	36A-2		325005	33-1		345794	41-1		355193	34A-1	
280031	34-1		285377	41A-1		290008	09-1		310056	36B-2		325068	52-1		345794	41A-1		355193	34B-1	
280031	34A-1		285378	41-2		290031	10-1		310057	30-2		330008	51-1		345794	41B-1		355195	34-1	
280031	34B-1		285378	41A-2		290032	42-2		310057	30A-2		330008	52-1		345868	50-1		355195	34A-1	
280084	36-1		285378	41B-2		290034	17-1		310057	30B-2		330009	35-1		345992	49-1		355195	34B-1	
280084	36A-1		285380	49-1		290050	19-2		310057	30C-2		330009	37-1		346001	41-1		355196	34-1	
280084	36B-1		285381	49-1		290069	09-1		310057	36-2		330015	30-1		346002	41-1		355196	34A-1	
280085	36-2		285382	50-1		290082	09-1		310057	36A-2		330015	30A-1		346002	41A-1		355196	34B-1	
280085	36A-2		285383	50-1		290087	09-1		310057	36B-2		330015	30B-1		346003	41-1		355197	35-1	
280085	36B-2		285413	36-1		290113	10-1		310057	41B-2		330015	30C-1		346003	41A-1		355198	35-1	
280086	36-1		285413	36A-1		290114	10-1		310058	30-2		330024	05-1		346004	41-1		355273	41B-2	
280086	36A-1		285413	36B-1		295002	41B-2		310058	30A-2		330047	02-1		346004	41A-1		355278	21-1	
280086	36B-1		285414	36-1		295002	42-1		310058	30B-2		330047	05-1		346004	41B-2		355279	21-1	
280274	36C-1		285414	36A-1		295002	49-1		310058	30C-2		330060	02-1		346005	49-1		355280	21-1	
280275	36C-1		285414	36B-1		295003	41B-2		310058	36-2		330093	37-1		346006	49-1		355282	14-1	
280276	36C-1		285415	45-1		295003	42-1		310058	36A-2		330105	30-1		346007	49-1		355314	49-1	
285005	33-1		285415	45A-1		295003	49-1		310058	36B-2		330105	30A-1		346008	47-1		355439	40-1	

CODE	PLANCHE		CODE	PLANCHE		CODE	PLANCHE		CODE	PLANCHE		CODE	PLANCHE		CODE	PLANCHE		CODE	PLANCHE	
355635	30-2		355922	42-2		356498	09-1		357496	16-2		385022	34-1		385615	33-1		385988	30C-1	
355635	30A-2		355923	42-2		356507	36-2		357497	16-1		385022	34A-1		385748	01-1		385994	42-2	
355635	30B-2		355932	41-1		356507	36A-2		357498	15-1		385022	34B-1		385749	02-1		385995	42-1	
355635	30C-2		355932	41A-1		356507	36B-2		360005	01-1		385039	41-1		385750	02-1		385997	32-1	
355654			355932	41B-1		356508	36-2		360006	01-1		385039	41A-1		385751	02-1		385998	42-2	
355656	04-1		355933	41-1		356508	36A-2		360009	01-1		385039	41B-1		385753	04-1		386003	41-1	
355657	04-1		355933	41A-1		356508	36B-2		360009	31A-1		385039	42-1		385753	05-2		386003	41A-1	
355768	48 -1		355933	41B-2		356509	16-1		360035	01-1		385039	49-1		385755	46-1		386003	41B-1	
355768	48A-1		355963	45-1		356510	16-1		360036	01-1		385046	37-1		385756	20-1		386003	49-1	
355777	05-1		355963	45A-1		356511	38-1		365069	10-1		385074	37-1		385758	20-1		386004	41-1	
355778	05-1		355963	50-1		356512	38-1		365069	42A-1		385078	41/1-1		385768	08-2		386004	41A-1	
355785			355976	42-1		356516	38-1		365081	16B-1		385078	41A-2		385806	41-1		386004	41B-1	
355797	03-1		355984	10-1		356517	38-1		365081	16B-2		385078	49-1		385806	41A-1		386004	49-1	
355878	37-1		355991	21-2		356521	39-1		365093	16A-1		385165	46-1		385806	41B-1		386006	30-1	
355885	44-1		356004	20-1		356536	16-1		365096	16B-1		385165	47-1		385806	42-1		386006	30A-1	
355885	44A-1		356083	44-1		356538	16-1		365097	16A-1		385216	34-1		385807	41-1		386006	30B-1	
355885	45-1		356083	44A-1		356539	16-1		365097	16B-1		385216	34A-1		385807	41A-1		386006	30C-1	
355885	45A-1		356089	02-1		356542	38-1		365099	16A-1		385216	34B-1		385807	42-1		386007	32-1	
355885	50-2		356122	09-1		356543	38-1		365099	16B-1		385217	34-1		385813	30-1		386018	02-1	
355898	36-1		356149	21-1		356582	43-1		365100	16A-1		385217	34A-1		385813	30A-1		386025	33-1	
355898	36A-1		356185	50-1		356631	09-1		365100	16B-1		385217	34B-1		385813	30B-1		386061	31-1	
355898	36B-1		356237	21-1		356710	16A-1		365101	16A-1		385243	02-1		385813	30C-1		386061	31A-1	
355899	36-1		356275	51-1		356710	16B-1		365101	16B-1		385244	02-1		385856	60-1		386062	31-1	
355900	36-1		356332	10-1		356712	16A-1		365101	16B-1		385253	35-1		385857	60-1		386062	31A-1	
355900	36A-1		356393	21-1		356713	16A-1		365102	16A-1		385266	41-1		385857	80-1		386063	11-1	
355900	36B-1		356433			356713	16B-1		365102	16B-1		385266	41A-1		385872	05-1		386067	35-1	
355901	36-1		356434			356720	09-1		365167	16A-1		385266	41B-1		385892	13-1		386068	34-1	
355901	36A-1		356435			356722	09-1		365167	16B-1		385266	42-1		385892	14-1		386068	34A-1	
355901	36B-1		356441	62-1		356812	45-1		375016	16-1		385307	38-1		385892	14A-2		386068	34B-1	
355902	39-1		356443	60-1		356812	45A-1		375031	16-1		385347	41B-1		385893	61-1		386085	38-1	
355903	39-1		356449	30-1		356824	37-1		380001	12-1		385347	49-1		385899	36A-1		386086	38-1	
355904	39-1		356449	30A-1		356922	52-1		380003	30-2		385348	49-1		385899	36B-1		386087	38-1	
355905	39-1		356449	30B-1		356923	52-1		380003	30A-2		385353	32-1		385945	44-1		386090	51-1	
355906	39-1		356451	18-1		356924	52-1		380003	30B-2		385355	32-1		385945	44A-1		386091	51-1	
355907	39-1		356457	17-1		356925	52-1		380003	30C-2		385395	04-1		385945	45-1		386091	52-1	
355908	39-1		356458	16-1		356935	38A-1		380003	36-2		385395	05-1		385945	45A-1		386118	32-1	
355909	38-1		356460	17-1		356936	38A-1		380003	36A-2		385423	05-1		385945	50-1		386120	32-1	
355910	38-1		356475	15-1		356937	38A-1		380003	36B-2		385424	05-1		385947	37-1		386150		
355912	35-1		356488	09-1		357336	41B-2		380003	41B-2		385425	05-1		385973	31A-1		386176		
355913			356489	17-1		357366	14A-1		385017	32-1		385429	43-1		385988	30-1		386200	49-1	
355920	42-1		356490	16-1		357409	44-1		385018	32-1		385486	43-1		385988	30A-1		386201	41-1	
355921	42-2		356491	16-1		357409	44A-1		385018	43-1		385487	43-1		385988	30B-1		386201	41A-1	

CODE	PLANCHE		CODE	PLANCHE		CODE	PLANCHE		CODE	PLANCHE		CODE	PLANCHE		CODE	PLANCHE
386201	41B-1		386743	14A-2		387749	14A-1		390806	81-1		500525	32-2		503878	44-1
386201	49-1		386744	13-1		387860	14A-1		390806	81A-1		500535	17-1		503878	44A-1
386401	10-1		386744	14-1		388057	16B-1		390806	81B-1		500536	16-1		503879	45-1
386423	08-2		386744	14A-2		388069*	41B-2		395167			500554	16-1		503879	45A-1
386444	43-1		386745	13-1		388070*	41B-1		401860	12-1		500805	42-2		504612	16-1
386517	14A-1		386745	14-2		388071*	41B-2		401861	12-1		500806	42-2		80328	22-1
386517	18-1		386745	14A-2		390008	46-1		500200	13-1		500828	16A-1		80402	22-1
386518	30-1		386756	16-1		390008	81A-1		500200	14-1		501105	51-1			
386518	30A-1		386763	32-1		390008	81B-1		500200	14A-1		501106	51-1			
386518	30B-1		386807	36-1		390009	47-1		500218	13-1		501131	37-1			
386518	30C-1		386807	36A-1		390014	02-2		500218	14-1		501245	31A-1			
386519	30-1		386807	36B-1		390014	81-1		500218	14A-1		501277	36C-1			
386519	30A-1		386822	16-1		390014	81A-1		500238	04-1		501295	31A-1			
386519	30B-1		386845	38-1		390014	81B-1		500243	12-1		501363	31A-1			
386519	30C-1		386846	10-1		390016	01-1		500275	13-1		501364	31A-1			
386554	30-1		386907	42-2		390016	81-1		500275	14-1		501829	41B-2			
386554	30A-1		386956	31A-1		390016	81A-1		500275	14A-2		501830	16B-1			
386554	30B-1		386978	64-1		390016	81B-1		500296	16-2		501835	16B-2			
386554	30C-1		387025	31A-1		390025	43-1		500344	18-1		501838	41B-1			
386570	30-1		387026	31A-1		390025	81-1		500345	16-1		501925	52-1			
386570	30A-1		387042	64-1		390025	81A-1		500349	17-1		502152	30-1			
386570	30B-1		387046	30-2		390027	05-1		500350	17-1		502152	30A-1			
386570	30C-1		387046	30A-2		390030	43-1		500405	36-2		502152	30B-1			
386571	30-2		387046	30B-2		390030	81-1		500405	36A-2		502552	52-1			
386571	30A-2		387046	30C-2		390030	81A-1		500405	36B-2		502553	52-1			
386571	30B-2		387067	36-1		390068	04-1		500408	36-1		502554	52-1			
386571	30C-2		387067	36A-1		390068	05-1		500408	36A-1		502951	30C-1			
386572	30-1		387067	36B-1		390068	81-1		500408	36B-1		502954	30C-2			
386572	30A-1		387067	44-1		390068	81A-1		500414	36-1		502954	31A-1			
386572	30B-1		387067	44A-1		390068	81B-1		500414	36A-1		503745	01-1			
386620	30-1		387067	45-1		390141	43-1		500414	36B-1		503745	01A-1			
386620	30A-1		387067	45A-1		390141	81-1		500435	42-2		503754	14A-1			
386620	30B-1		387067	50-1		390141	81A-1		500436	36-1		503799	16B-2			
386620	30C-1		387180	09-1		390146	82-1		500436	36A-1		503799	16B-2			
386655	30-2		387181	16A-1		390147	46-1		500436	36B-1		503831	10-1			
386655	30A-2		387183	41B-1		390147	81A-1		500437	36-1		503832	10-1			
386655	30B-2		387196	52-1		390147	81B-1		500437	36A-1		503833	10-1			
386655	30C-2		387208	52-1		390148	47-1		500437	36B-1		503834	10-1			
386684	14A-1		387463	01A-1		390181	43-1		500440	14-1		503835	09-2			
386684	18-1		387464	01A-1		390181	81-1		500441	16-1		503836	09-2			
386743	13-1		387466	01A-1		390181	81A-1		500446	16-1		503864	09-1			
386743	14-1		387748	14A-1		390806	31A-1		500524	32-2		503877	17-1			